LISTINO RICAMBI

Febbraio 2020

Rev. 04/25

6. POST VENDITA

ACQUA BREVETTI

Trattare l'acqua è
utile e vantaggioso

I sei punti

Il POST VENDITA di ACQUA BREVETTI
si riassume in sei punti

1 Contatti

2 Garanzia legale

3 Ricambi

4 Mantenimento

5 Gestione avviamenti

6 QR code attivazione garanzia

6.

1 CONTATTI

Il servizio Post Vendita Acqua Brevetti è a vostra disposizione per qualsiasi richiesta e consulenza inerente ai prodotti.
Vi indichiamo di seguito i nostri contatti:

postvendita@acquabrevetti.it

049 8973432

049 8974006 interno 3

Oltre al servizio interno Acqua Brevetti, è a disposizione una rete capillare di centri assistenza tecnica autorizzati su tutto il territorio nazionale.
Per consultare il centro assistenza più vicino alla tua zona, accedi al sito web, nell'area Post Vendita, digitando il tuo comune.

6.

2 GARANZIA LEGALE

Acqua Brevetti SRL presta la garanzia di legge Direttiva 99/44/CE sui propri prodotti.
Beneficiari della garanzia sono esclusivamente i consumatori, intendendosi per tali coloro che utilizzano i prodotti Acqua Brevetti SRL per scopi estranei a qualsiasi attività imprenditoriale o professionale.

La durata della garanzia è di 24 mesi a decorrere dalla data di acquisto attestata da documento fiscale o da documento di equivalente valore salvo le limitazioni ed estensioni sotto indicate.

La garanzia copre il prodotto Acqua Brevetti ed i suoi componenti.

La garanzia non copre i difetti sul prodotto Acqua Brevetti che:

1. dipendano da una non corretta installazione del prodotto;
2. siano conseguenza di un utilizzo non conforme alle istruzioni, di manomissioni o conseguenza di una non corretta manutenzione del prodotto;
3. derivino dalla normale usura e comunque tutti i materiali deteriorabili di consumo come: filtri a cartuccia di qualsiasi tipo e natura, reagenti test-kit, lampade sterilizzatrici, ecc...;
4. riguardino aspetti non funzionali od incidano sull'estetica del prodotto;
5. siano stati provocati da fattori esterni come, a titolo di esempio, malfunzionamenti della rete elettrica o idrica, eventi naturali, vandalismi od altri eventi di forza maggiore;
6. risultino provocati dal prodotto o dall'apparecchiatura in cui sono stati incorporati ed a cui sono stati allacciati;
7. dipendano dall'utilizzo di materiali di consumo non a marchio Acqua Brevetti.

ACQUA BREVETTI

6.

2 GARANZIA LEGALE

Estensioni di garanzia sui prodotti BravoCAB / Calex addolcitore cabinato – Bravostandard PLUS addolcitore doppio corpo, per:

- Bombola contenimento resina: 10 anni – Valvola (meccanica): 5 anni – Valvola (elettronica): 3 anni

Estensioni di garanzia sui prodotti Bravostandard addolcitore doppio corpo e Bravostandard DC, per:

- Bombola contenimento resina: 5 anni – Valvola (meccanica): 5 anni - [ad eccezione] Valvola (elettronica): 1 anno

Per tutto quanto qui non indicato si rimanda alle disposizioni di legge vigenti in materia di garanzia di legge per il consumatore.

Per agevolare la pratica di gestione del RICAMBIO IN GARANZIA, ricordiamo a tutti i nostri Centri assistenza di fotografare o di comunicarci il Serial Number - SN riportato in etichetta o stampato direttamente nel prodotto.

ACQUA BREVETTI

6. 3 RICAMBI

Acqua Brevetti mette a vostra disposizione un listino ricambi suddiviso in schede prodotti.

È possibile scaricare nei formati pdf ed excel, la versione sempre aggiornata, nell'area riservata, nella serzione Post Vendita del sito web www.acquabrevetti.it.

Il listino ricambi è gestito in schede prodotto; ogni scheda contiene:
1 - Codici e prezzi dei ricambi
2 - Materiale di consumo

Per il primo punto, si deve considerare lo sconto LISTINO RICAMBI;
Per il secondo punto, si deve considerare lo sconto del CATALOGO LISTINO in vigore

Di seguito un esempio testata scheda prodotto per la consultazione:

FILTRO BRAVO - RICAMBI

Tipologia prodotto

Categoria: FILTRAZIONE
SCHEDA A.100 - Pag. 1/2

Categoria

Numero scheda

Legenda categoria:

A Filtrazione
B Dispositivo multfunzionale
C Addolcimento - Addolcitori completi
D Addolcimento - Accessori per addolcitori
E Sistemi anticalcare e stazioni dosaggio
F Affinatori d'acqua
G Osmosi
H Defangazione e filtrazione circuiti chiusi
I Frigo gasatori
L Debatterizzatori
M Sistemi anti legionella
N Strumenti di controllo
Z Materiali di consumo e kit analisi

ACQUA BREVETTI

6.

4 MANTENIMENTO

Un impianto di trattamento acqua necessita di una regolare manutenzione periodica, preferibile ad un intervento di riparazione, evitando costi aggiuntivi e perdite di tempo.

Sono a disposizione i nostri centri assistenza autorizzati, per proporre contratti di manutenzione dedicati in funzione alla tipologia dei prodotti.

La manutenzione prevede:

- Il controllo generale del funzionamento delle apparecchiature;

- Interventi di sanificazione periodici dove necessari;

- Fornitura e gestione dei materiali di consumo.

6.

5 GESTIONE AVVIAMENTI

I centri assistenza tecnica sono a disposizione per la gestione degli avviamenti e prima accensione delle apparecchiature Acqua Brevetti.

Il servizio è GRATUITO solamente per i seguenti prodotti:

- BravoCAB addolcitore cabinato - Linea domestica
- BravoSTANDARD ECO addolcitore doppio corpo - Linea professionale da 15 a 30 lt. di resina
- BravoSTANDARD PLUS addolcitore doppio corpo - Linea professionale da 28 a 115 lt. di resina
- BravoSTANDARD addolcitore doppio corpo - Linea professionale da 40 a 300 lt. di resina
- BravoSTANDARD DC addolcitore doppio corpo - doppia colonna - Linea professionale da 60 a 125 lt. di resina

6 QR CODE ATTIVAZIONE GARANZIA

Ogni prodotto è dotato di un'etichetta con un QR code che permette di attivare la garanzia e di cercare i centri assistenza autorizzati.
Collegandosi al sito www.acquabrevetti.it o scaricando l'App Acqua Brevetti, si potrà accedere alla voce "Attivazione Garanzia" presente nel menù.
Si aprirà una pagina da compilare con i propri dati personali ed il SN (codice matricola) del prodotto acquistato.
Al termine della procedura si dovrà premere su "INVIA" ed attendere l'arrivo di un messaggio di risposta sull'indirizzo e-mail inserito in fase di registrazione.

In caso di mancato arrivo della conferma scrivere una mail all'indirizzo: postvendita@acquabrevetti.it.

Il codice matricola o SN (serial number) si può trovare stampato nel prodotto acquistato, si presenta come sotto nell'esempio ed è così composto:

Ex. 1111 222 06/17

Ultimi 4 numeri Bar-Code Commessa Mese/Anno

L'attivazione online della garanzia consente di usufruire dei seguenti vantaggi:

1. Una più rapida gestione della riparazione;
2. Scoprire gli incentivi a te dedicati;
3. Essere sempre informato nelle importanti novità relative al prodotto installato.

ACQUA BREVETTI

ACQUA
BREVETTI

Indice schede

CATEGORIA: FILTRAZIONE

Scheda	Descrizione		Rev.	m/a
A.100	Filtro Bravo		5	03/25
A.102	Filtro BravoDUE		5	03/25
A.104	Filtro MiniBravo	fuori produzione da 01/2021	2	09/21
A.106	Filtro PuliFIL		6	03/25
A.108	Filtro PuliMATIC	versione ¾-1"-1"¼ - fuori produzione da 09/2018 versione 1"½-2" - fuori produzione da 08/2019	6	03/23
A.110	Filtro PuliMATIC	versione ¾-1"-1"¼ - in produzione da 10/2018 versione 1"½-2" - in produzione da 09/2019	6	03/25
A.112	Filtro BravoFIL		9	03/25
A.112B	Filtro BravoFIL S		5	03/25
A.114	Filtro BravoFIL PLUS		6	11/22
A.114B	Filtro BravoFIL PLUS	versione in produzione da 06/2021	5	03/25
A.116	Filtro BravoMATIC	versione fuori produzione da 08/2018	8	03/23
A.118	Filtro BravoMATIC	versione in produzione da 09/2018	10	03/25
A.120	Filtro BravoMAX-M		5	03/25
A.122	Filtro BravoMAX-A		7	03/25
A.124	Filtro BravoCalor		3	03/25
A.126	Contenitore tre pezzi		1	09/21
A.128	Filtri industriali - Mod.Symplex - Mod.Brush - Mod.Turbonet		2	04/23

CATEGORIA: DISPOSITIVO MULTIFUNZIONALE

Scheda	Descrizione	Rev.	m/a
B.100	Kit Facile	4	02/22

CATEGORIA: ADDOLCIMENTO

Scheda	Descrizione	Rev.	m/a
Addolcitori completi			
C.100	Addolcitore BravoCAB	16	03/25
C.102	Addolcitore CALEX	15	03/25
C.104	Addolcitore BravoSTANDARD PLUS 28 - 35 - 42 - 57 Litri	5	03/23
	Addolcitore BravoSTANDARD PLUS 85 - 115 Litri	5	09/21
C.106	Addolcitore Astrea	1	03/25

CATEGORIA: ADDOLCIMENTO

Scheda	Descrizione	Rev.	m/a
Componenti per addolcitori			
D.100	Accessori addolcitori - Linea BravoSTANDARD modelli ECO e ST	4	04/24
D.102	Valvola mod. AUTOTROL 255/440 - 460 - Linea BravoSTANDARD ECO	4	10/22
D.104	Valvola mod. AUTOTROL 255/740 - 760 - Linea BravoSTANDARD ECO	3	10/22
D.106	Valvola mod. FLECK 5600 SE - SXT - Ex Linea BravoCAB	5	03/23
D.108	Valvola mod. FLECK 6700 UF - Ex Linea BravoCAB	2	05/22
D.110	Valvola mod. FLECK 9000 - Linea BravoSTANDARD DC	4	03/23
D.112	Valvola mod. FLECK 9500 - Linea BravoSTANDARD DC	3	03/23
D.114	Valvola mod. SIATA V132 - Linea BravoSTANDARD	5	09/24
D.116	Valvola mod. SIATA V230 - Linea BravoSTANDARD	5	09/24
D.118	Valvola mod. SIATA V250 - Linea BravoSTANDARD	5	03/23
D.120	Valvola mod. SIATA V360 - Linea BravoSTANDARD	6	09/24
D.122	Valvola mod. CLACK 1" - 1" ¼ - 1" ½ - Linea BravoSTANDARD	7	05/23

CATEGORIA: SISTEMI ANTICALCARE E STAZIONI DOSAGGIO

Scheda	Descrizione		Rev.	m/a
E.100	Pompa dosatrice meccanica MiniDOS	(serbatoio a vite)	5	02/22
E.102	Pompa dosatrice meccanica MiniDOS	(serbatoio a baionetta)	9	03/25
E.104	Pompa dosatrice meccanica MiniDUE		12	03/25
E.106	Pompa dosatrice MiniDUE Filtro		12	03/25
E.108	Pompa dosatrice BravaDos		6	03/25
E.110	Dosatori Polidos Ottone		1	09/20
E.110B	Dosatori Polidos Ottone	(versione in gestione dal 04/2022)	1	03/25
E.112	Accessori stazione di dosaggio Dosanet		4	10/24

ACQUA BREVETTI

CATEGORIA: AFFINATORI D'ACQUA E RUBINETTI

Scheda	Descrizione	Rev.	m/a
F.100	Affinatori d'acqua Linea BravoCasa 1	4	03/23
F.102	Affinatore d'acqua Kit Bravo-Pro	13	08/24
F.104	Rubinetti 3-5 vie	2	01/23

CATEGORIA: OSMOSI

Scheda	Descrizione	Rev.	m/a
G.100	Osmosi Sottolavello Linea BravoCasa 2 - Carenatura in lamiera	3	09/21
G.102	Osmosi Sottolavello Linea BravoCasa 2	10	07/24
G.104	Osmosi Linea BravoOsmo	6	05/23

CATEGORIA: DEFANGAZIONE E FILTRAZIONE CIRCUITI CHIUSI

Scheda	Descrizione	Rev.	m/a
H.100	BravoTherm 500	0	02/20
H.102	BravoTherm 100	0	10/20

CATEGORIA: FRIGO GASATORI

Scheda	Descrizione	Rev.	m/a
I.100	Frigo gasatore Casamia®	18	03/23
I.102	Frigo gasatore sottolavello Casamia® S	15	03/23
I.104	Frigo gasatore BravoCasa 3	8	05/23
I.106	Frigo gasatore BravoCasa 3 IN	7	05/23
I.108	Fontanella refrigerante BravoCasa 4	4	11/23

CATEGORIA: DEBATTERIZZATORI

Scheda	Descrizione	Rev.	m/a
L.100	Debatterizzatori Linea Ultra-V	2	03/25
L.102	Debatterizzatori Linea DB	3	03/25

CATEGORIA: SISTEMI ANTI-LEGIONELLA

Scheda	Descrizione	Rev.	m/a
M.100	Control Panel X1000	0	02/20
M.102	Control Panel X3000	1	01/21

CATEGORIA: STRUMENTI DI CONTROLLO

Scheda	Descrizione	Rev.	m/a
N.100	Tower Control X2000	0	02/20

MATERIALI DI CONSUMO

Scheda	Descrizione	Rev.	m/a
Z.100	Materiali di consumo	10	03/25

ACQUA BREVETTI

FILTRO BRAVO - RICAMBI

Pos.	Codice	Descrizione		Q.tà	Prezzo unitario
1	23022002	MANOMETRO D.40 / 0-12 bar		1	€ 14,00
2	99004007	KIT O-RING FILTRO BRAVO	(n° 2 pezzi)	1	€ 3,80
3	99009010	ASSIEME CARTUCCIA 100 µ C/O. RING	(standard)	1	€ 25,00
4	99004003	ASSIEME VASO C/O-RING E RUBINETTO		1	€ 32,00
5	01022018	CHIAVE APERTURA VASO		1	€ 11,00

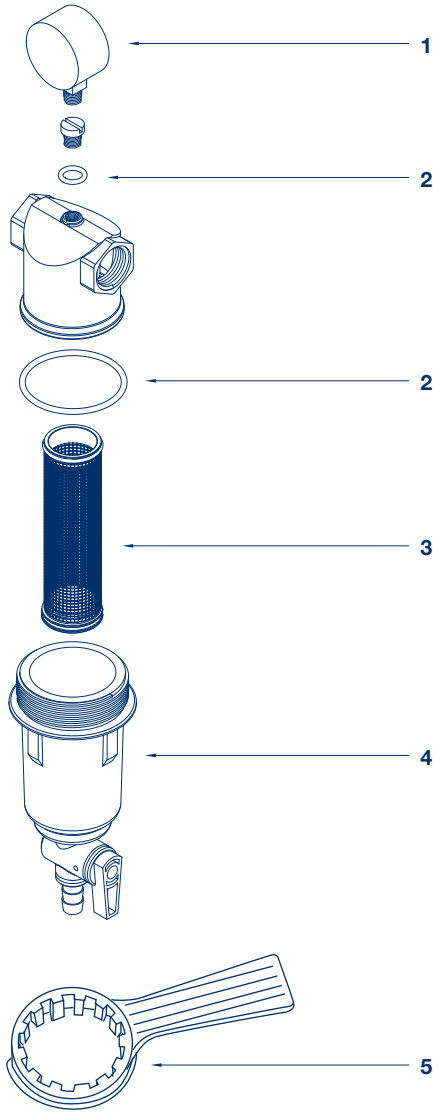

MATERIALE DI CONSUMO E MANUTENZIONE

Applicare lo sconto del listino prodotti in vigore

Codice	Descrizione	Q.tà	Prezzo unitario
48170005	KIT SANITY Prodotto sanificante per processi di igienizzazione barattoli da 1 Kg. - confezione da Kg. 4	1	€ 120,00
48105016	KIT ANALISI PEROSSIDI per kit sanity Il kit ti permette di verificare se la sanificazione è stata eseguita correttamente	1	€ 115,00
48500007	SILICONE ALIMENTARE PER LUBRIFICAZIONE gr.56.7	1	€ 72,00

Rev.5 - Febbraio 2020

ACQUA BREVETTI

LINEA GUIDA PER LA CORRETTA MANUTENZIONE
FILTRO BRAVO

Descrizione	1 anno	2 anni	3 anni	4 anni	5 anni
ASSIEME CARTUCCIA	Pulizia	Pulizia	Pulizia	Pulizia	Cambiare se necessario
O-RING	Verifica tenuta filtro In caso di perdita cambiare	Verifica tenuta filtro In caso di perdita cambiare	Verifica tenuta filtro In caso di perdita cambiare	Verifica tenuta filtro In caso di perdita cambiare	Verifica tenuta filtro In caso di perdita cambiare
MANOMETRO	Verifica funzionamento	Verifica funzionamento	Verifica funzionamento	Verifica funzionamento	Verifica funzionamento
INTERVENTO DI SANIFICAZIONE	Da eseguire Da eseguire per periodi di inutilizzo superiori ai 30 giorni Da eseguire alla sostituzione della cartuccia filtrante	Da eseguire Da eseguire per periodi di inutilizzo superiori ai 30 giorni Da eseguire alla sostituzione della cartuccia filtrante	Da eseguire Da eseguire per periodi di inutilizzo superiori ai 30 giorni Da eseguire alla sostituzione della cartuccia filtrante	Da eseguire Da eseguire per periodi di inutilizzo superiori ai 30 giorni Da eseguire alla sostituzione della cartuccia filtrante	Da eseguire Da eseguire per periodi di inutilizzo superiori ai 30 giorni Da eseguire alla sostituzione della cartuccia filtrante

NOTE:
- Parti elettroniche: /
- O-RING: durata influenzata dalla concentrazione di cloro in acqua
- Componenti filtro: durata influenzata in riferimento all'installazione di applicazioni più o meno gravose

INDICAZIONI UTILI:
Verificare che non vi siano perdite di acqua nell'operazione di apertura e chiusura del rubinetto del vaso filtro

ACQUA BREVETTI

FILTRO BRAVODUE - RICAMBI

Pos.	Codice	Descrizione	Q.tà	Prezzo unitario
1	AB0000029	GUARNIZIONE SAGOMATA TESTATA	1	€ 6,00
2	17022017	O-RING 161	1	€ 1,40
3	99009005	ASSIEME CARTUCCIA 89 µ CON O-RING (standard)	1	€ 20,00
4	99004003	ASSIEME VASO C.ORING E RUBINETTO	1	€ 32,00
5	01022018	CHIAVE APERTURA VASO	1	€ 11,00

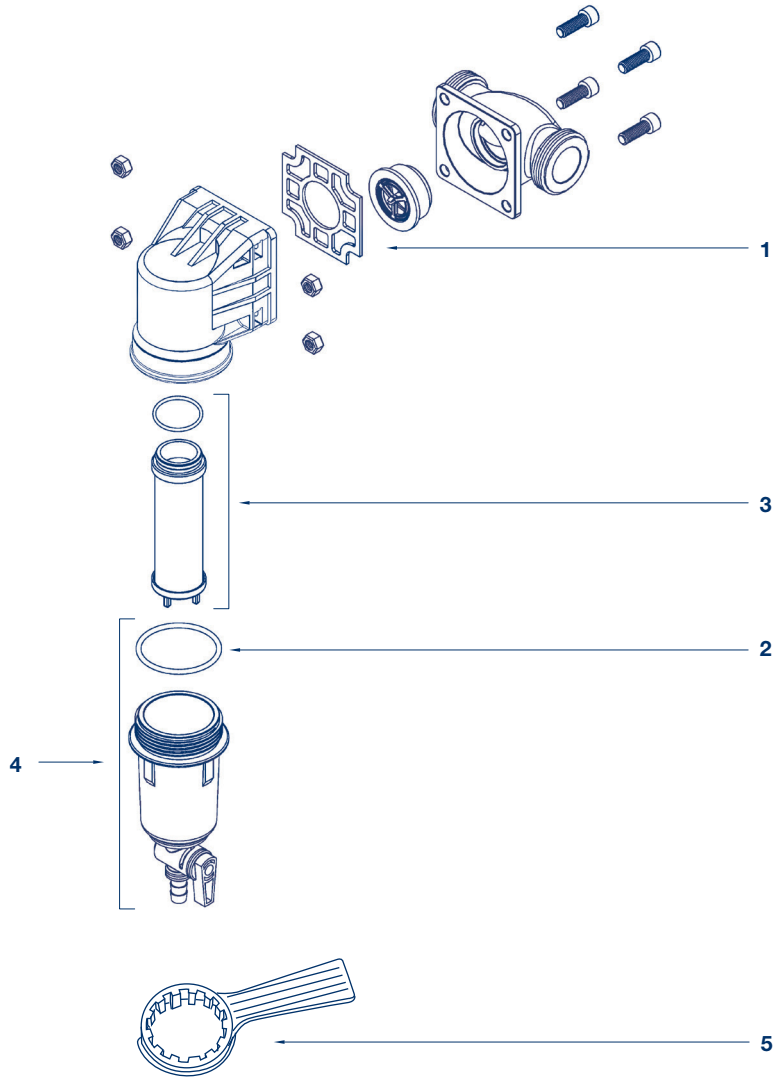

MATERIALE DI CONSUMO E MANUTENZIONE

Applicare lo sconto del listino prodotti in vigore

Codice	Descrizione	Q.tà	Prezzo unitario
48170005	KIT SANITY Prodotto sanificante per processi di igienizzazione barattoli da 1 Kg. - confezione da Kg. 4	1	€ 120,00
48105016	KIT ANALISI PEROSSIDI per kit sanity Il kit ti permette di verificare se la sanificazione è stata eseguita correttamente	1	€ 115,00
48500007	SILICONE ALIMENTARE PER LUBRIFICAZIONE gr.56.7	1	€ 72,00

Rev.5 - Febbraio 2020

ACQUA BREVETTI

LINEA GUIDA PER LA CORRETTA MANUTENZIONE
FILTRO BRAVODUE

Descrizione	1 anno	2 anni	3 anni	4 anni	5 anni
ASSIEME CARTUCCIA	Pulizia	Pulizia	Pulizia	Pulizia	Cambiare se necessario
O-RING	Verifica tenuta filtro In caso di perdita cambiare	Verifica tenuta filtro In caso di perdita cambiare	Verifica tenuta filtro In caso di perdita cambiare	Verifica tenuta filtro In caso di perdita cambiare	Verifica tenuta filtro In caso di perdita cambiare
INTERVENTO DI SANIFICAZIONE	Da eseguire Da eseguire per periodi di inutilizzo superiori ai 30 giorni Da eseguire alla sostituzione della cartuccia filtrante	Da eseguire Da eseguire per periodi di inutilizzo superiori ai 30 giorni Da eseguire alla sostituzione della cartuccia filtrante	Da eseguire Da eseguire per periodi di inutilizzo superiori ai 30 giorni Da eseguire alla sostituzione della cartuccia filtrante	Da eseguire Da eseguire per periodi di inutilizzo superiori ai 30 giorni Da eseguire alla sostituzione della cartuccia filtrante	Da eseguire Da eseguire per periodi di inutilizzo superiori ai 30 giorni Da eseguire alla sostituzione della cartuccia filtrante

NOTE:
- Parti elettroniche: /
- O-ring: durata influenzata dalla concentrazione di cloro in acqua
- Componenti filtro: durata influenzata in riferimento all'installazione di applicazioni più o meno gravose

INDICAZIONI UTILI:
Verificare che non vi siano perdite di acqua nell'operazione di apertura e chiusura del rubinetto del vaso filtro

ACQUA BREVETTI

FILTRO MINIBRAVO - RICAMBI

fuori produzione da 01/2021

Pos.	Codice	Descrizione		Q.tà	Prezzo unitario
1	01004005	GHIERA DATARIO CALENDARIO		1	€ 8,00
2	99004008	KIT O-RING	(n° 5 pezzi)	1	€ 6,00
3	99004006	ASSIEME CARTUCCIA 89 µ CON O-RING	(standard)	1	€ 23,00
4	99004003	ASSIEME VASO CON O-RING E RUBINETTO		1	€ 32,00
5	01022018	CHIAVE APERTURA VASO		1	€ 11,00

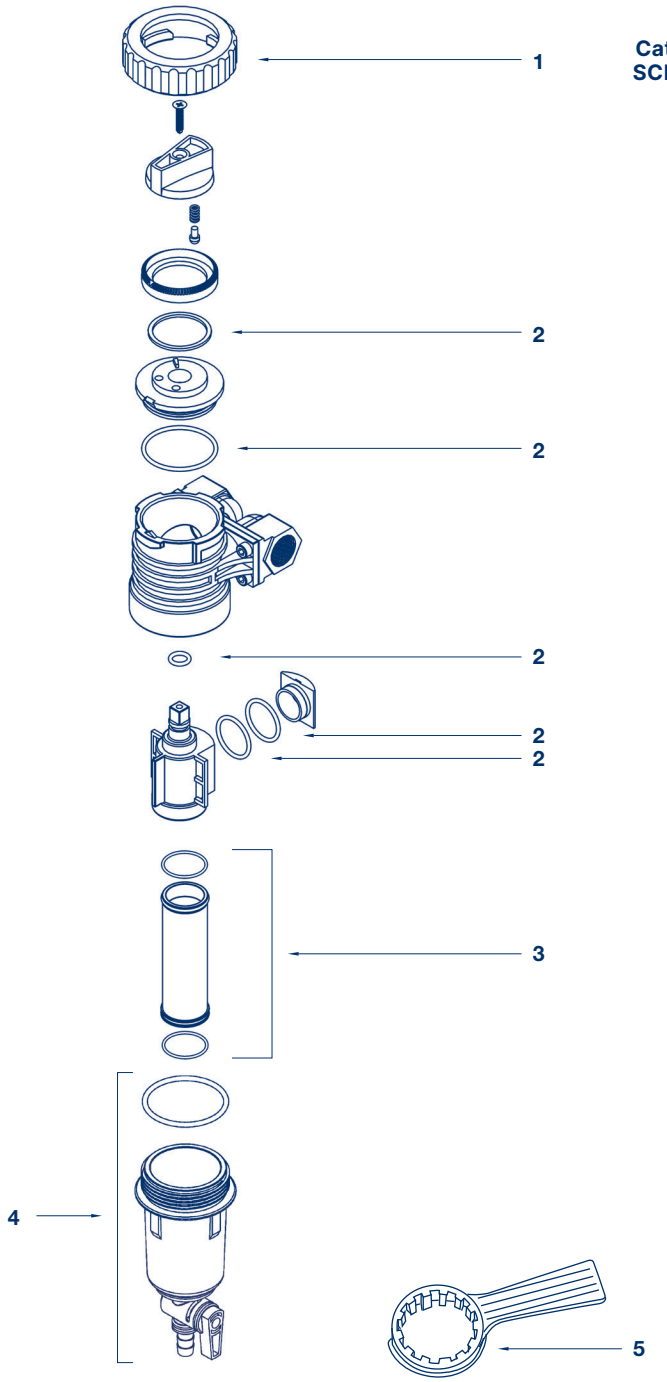

MATERIALE DI CONSUMO E MANUTENZIONE

Applicare lo sconto del listino prodotti in vigore

Codice	Descrizione	Q.tà	Prezzo unitario
48170005	KIT SANITY Prodotto sanificante per processi di igienizzazione barattoli da 1 Kg. - confezione da Kg. 4	1	€ 120,00
48105016	KIT ANALISI PEROSSIDI per kit sanity Il kit ti permette di verificare se la sanificazione è stata eseguita correttamente	1	€ 115,00
48500007	SILICONE ALIMENTARE PER LUBRIFICAZIONE gr.56.7	1	€ 72,00

Rev.2 - Febbraio 2020

ACQUA BREVETTI

LINEA GUIDA PER LA CORRETTA MANUTENZIONE
FILTRO MINIBRAVO

Descrizione	1 anno	2 anni	3 anni	4 anni	5 anni
ASSIEME CARTUCCIA	Pulizia	Pulizia	Pulizia	Pulizia	Cambiare se necessario
O-RING	Verifica tenuta filtro In caso di perdita cambiare	Verifica tenuta filtro In caso di perdita cambiare	Verifica tenuta filtro In caso di perdita cambiare	Verifica tenuta filtro In caso di perdita cambiare	Verifica tenuta filtro In caso di perdita cambiare
INTERVENTO DI SANIFICAZIONE	Da eseguire Da eseguire per periodi di inutilizzo superiori ai 30 giorni Da eseguire alla sostituzione della cartuccia filtrante	Da eseguire Da eseguire per periodi di inutilizzo superiori ai 30 giorni Da eseguire alla sostituzione della cartuccia filtrante	Da eseguire Da eseguire per periodi di inutilizzo superiori ai 30 giorni Da eseguire alla sostituzione della cartuccia filtrante	Da eseguire Da eseguire per periodi di inutilizzo superiori ai 30 giorni Da eseguire alla sostituzione della cartuccia filtrante	Da eseguire Da eseguire per periodi di inutilizzo superiori ai 30 giorni Da eseguire alla sostituzione della cartuccia filtrante

NOTE:
- Parti elettroniche: /
- O-ring: durata influenzata dalla concentrazione di cloro in acqua
- Componenti filtro: durata influenzata in riferimento all'installazione di applicazioni più o meno gravose

INDICAZIONI UTILI:
Verificare che non vi siano perdite di acqua nell'operazione di apertura e chiusura del rubinetto del vaso filtro

ACQUA BREVETTI

FILTRO PULIFIL - RICAMBI

Pos.	Codice	Descrizione		Q.tà	Prezzo unitario
1A	01022012	MANOPOLA SERIGRAFATA		1	€ 10,40
1B	AB0000053	MANOPOLA **		1	€ 11,00
2	99003015	KIT O-RING PULIFIL/PULIMATIC ¾-1-1 ¼	(n° 5 pezzi)	1	€ 6,00
	99003022	KIT O-RING PULIFIL/PULIMATIC 1"½-2	(n° 7 pezzi)	1	€ 6,00
3	99003007	ASSIEME GIRANTE C/O-RING ¾-1-1 ¼		1	€ 15,00
	99003020	ASSIEME GIRANTE C/O-RING 1 ½-2		1	€ 16,00
4	99022009	ASSIEME CARTUCCIA 100 µ - ¾-1-1 ¼	(standard)	1	€ 34,00
	99003002	ASSIEME CARTUCCIA 30 µ - ¾-1-1 ¼		1	€ 27,00
	99003003	ASSIEME CARTUCCIA 50 µ - ¾-1-1 ¼		1	€ 27,00
	99003010	ASSIEME CARTUCCIA 150 µ - ¾-1-1 ¼		1	€ 27,00
	99022008	ASSIEME CARTUCCIA 100 µ - 1 ½-2	(standard)	1	€ 38,00
	99003006	ASSIEME CARTUCCIA 30 µ - 1 ½-2		1	€ 36,00
	99003009	ASSIEME CARTUCCIA 50 µ - 1 ½-2		1	€ 36,00
	99003011	ASSIEME CARTUCCIA 150 µ - 1 ½-2		1	€ 36,00
5	99022001	ASSIEME SCARICO CON O-RING		1	€ 29,00
6	24022002	SPAZZOLA L.61 - ¾-1-1 ¼		5	€ 5,00
	99022005	SPAZZOLA L.61 - ¾-1-1 ¼	(versione DVGW***)	5	€ 6,80
	24022003	SPAZZOLA L.123 - 1 ½-2		5	€ 6,00
	24022002ARG	SPAZZOLA L.61 C/FILO ARGENTO - ¾-1-1 ¼		5	€ 5,80
	24022003ARG	SPAZZOLA L.123 C/FILO ARGENTO - 1 ½-2		5	€ 7,80
7	14022001P	VASO	(filtri produzione fino 2008)	1	€ 46,00
	14022001	VASO		1	€ 38,00
8	01022021	COPERTURA SCARICO FINALE	(filtri produzione fino 05/2016)	1	€ 6,00
9	11022023	FORCELLA SCARICO	(filtri produzione fino 05/2016)	1	€ 3,00
10	99022021	ASSIEME COPERTURA SCARICO CON GHIERA DATARIO		1	€ 13,00
11	23022032	MANOMETRO FRONTALE Ø 40		2	€ 15,60
12	01022020	CHIAVE APERTURA VASO		1	€ 14,00
13	05022005	GHIERA F/SCARICO ½" CW617N		1	€ 2,00

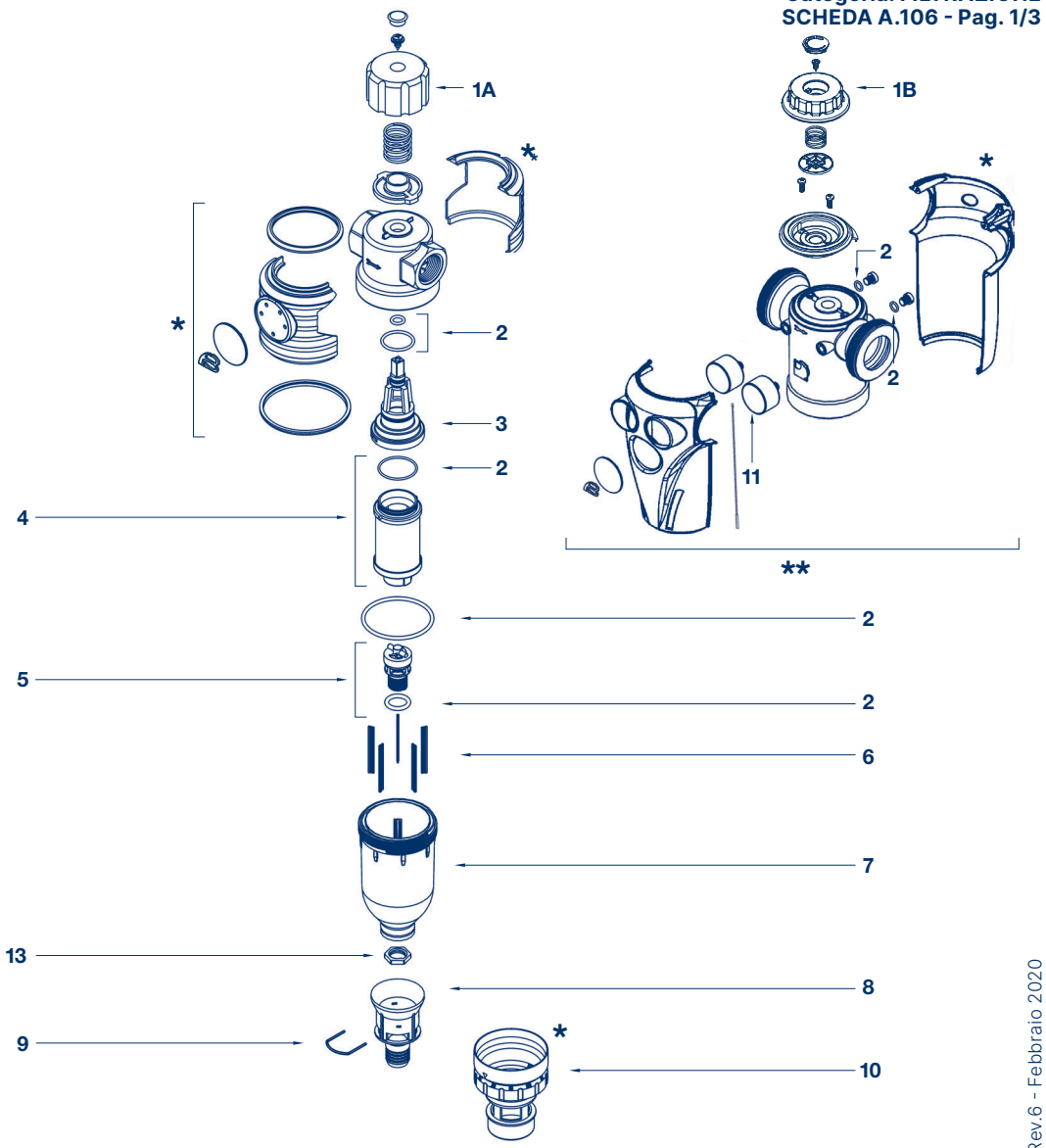

* Revisione prodotto Luglio 2016

** Revisione versione 1" ½ - 2" Luglio 2021

*** Versione DVGW ¾" - 1" - 1" ¼ Ottobre 2021

ACQUA BREVETTI

FILTRO PULIFIL - RICAMBI

PACCHETTI DEDICATI

Codice	Descrizione	Prezzo unitario
99022050	PACCHETTO CARTUCCIA UNIVERSALE ¾" - 1" - 1"¼ (n° 4 pezzi)	€ 120,00
99022051	PACCHETTO CARTUCCIA PULIFIL/PULIMATIC ½" - 2" (n° 4 pezzi)	€ 120,00

MATERIALE DI CONSUMO E MANUTENZIONE

Applicare lo sconto del listino prodotti in vigore

Codice	Descrizione	Q.tà	Prezzo unitario
48170005	KIT SANITY Prodotto sanificante per processi di igienizzazione barattoli da 1 Kg. - confezione da Kg. 4	1	€ 120,00
48105016	KIT ANALISI PEROSSIDI per kit sanity Il kit ti permette di verificare se la sanificazione è stata eseguita correttamente	1	€ 115,00
48500007	SILICONE ALIMENTARE PER LUBRIFICAZIONE gr.56.7	1	€ 72,00

ACQUA BREVETTI

LINEA GUIDA PER LA CORRETTA MANUTENZIONE
FILTRO PULIFIL

Descrizione	1 anno	2 anni	3 anni	4 anni	5 anni
ASSIEME CARTUCCIA	Pulizia	Pulizia	Pulizia	Pulizia	Cambiare se necessario
O-RING	Verifica tenuta filtro In caso di perdita cambiare	Verifica tenuta filtro In caso di perdita cambiare	Verifica tenuta filtro In caso di perdita cambiare	Verifica tenuta filtro In caso di perdita cambiare	Verifica tenuta filtro In caso di perdita cambiare
INTERVENTO DI SANIFICAZIONE	Da eseguire Da eseguire per periodi di inutilizzo superiori ai 30 giorni Da eseguire alla sostituzione della cartuccia filtrante	Da eseguire Da eseguire per periodi di inutilizzo superiori ai 30 giorni Da eseguire alla sostituzione della cartuccia filtrante	Da eseguire Da eseguire per periodi di inutilizzo superiori ai 30 giorni Da eseguire alla sostituzione della cartuccia filtrante	Da eseguire Da eseguire per periodi di inutilizzo superiori ai 30 giorni Da eseguire alla sostituzione della cartuccia filtrante	Da eseguire Da eseguire per periodi di inutilizzo superiori ai 30 giorni Da eseguire alla sostituzione della cartuccia filtrante

NOTE:
- Parti elettroniche: /
- O-ring: durata influenzata dalla concentrazione di cloro in acqua
- Componenti filtro: durata influenzata in riferimento all'installazione di applicazioni più o meno gravose

INDICAZIONI UTILI:
Verificare con la rotazione in senso orario della manopola superiore, (primo scatto = apertura - secondo scatto = chiusura) l'apertura e la chiusura della valvola di scarico del filtro, assicurandosi che non vi siano perdite di acqua.
Se presenti i manometri, verificarne il funzionamento.

ACQUA BREVETTI

FILTRO PULIMATIC - RICAMBI

versione ¾-1"-1"¼ fuori produzione da 09/2018
versione 1"½-2" fuori produzione da 08/2019

Pos.	Codice	Descrizione		Q.tà	Prezzo unitario
1	23022006	ALIMENTATORE 230V	(standard)	1	€ 80,00
	23022033	ALIMENTATORE 110V		1	€ 60,00
2	99003015	KIT O-RING PULIFIL/PULIMATIC ¾-1-1 ¼	(n° 5 pezzi)	1	€ 6,00
	99003022	KIT O-RING PULIFIL/PULIMATIC 1"½-2	(n° 7 pezzi)	1	€ 6,00
3	99003026	ASSIEME GIRANTE CORTA CON O-RING ¾-1-1 ¼		1	€ 15,00
	99003027	ASSIEME GIRANTE CORTA CON O-RING 1 ½-2		1	€ 16,00
4	99022009	ASSIEME CARTUCCIA 100 µ - ¾-1-1 ¼	(standard)	1	€ 34,00
	99003002	ASSIEME CARTUCCIA 30 µ - ¾-1-1 ¼		1	€ 27,00
	99003003	ASSIEME CARTUCCIA 50 µ - ¾-1-1 ¼		1	€ 27,00
	99003010	ASSIEME CARTUCCIA 150 µ - ¾-1-1 ¼		1	€ 27,00
	99022008	ASSIEME CARTUCCIA 100 µ - 1 ½-2	(standard)	1	€ 38,00
	99003006	ASSIEME CARTUCCIA 30 µ - 1 ½-2		1	€ 36,00
	99003009	ASSIEME CARTUCCIA 50 µ - 1 ½-2		1	€ 36,00
	99003011	ASSIEME CARTUCCIA 150 µ - 1 ½-2		1	€ 36,00
5	99022001	ASSIEME SCARICO CON O-RING		1	€ 29,00
6	24022002	SPAZZOLA L.61 - ¾-1-1 ¼		5	€ 5,00
	24022003	SPAZZOLA L.123 - 1 ½-2		5	€ 6,00
	24022002ARG	SPAZZOLA L.61 CON FILO ARGENTO - ¾-1-1 ¼		5	€ 5,80
	24022003ARG	SPAZZOLA L.123 CON FILO ARGENTO - 1 ½-2		5	€ 7,80
7	14022001P	VASO	(filtri produzione fino 2008)	5	€ 46,00
	14022001	VASO		1	€ 38,00
8	01022021	COPERTURA SCARICO FINALE	(filtri produzione fino 05/2016)	1	€ 6,00
9	11022023	FORCELLA SCARICO	(filtri produzione fino 05/2016)	1	€ 3,00
10	99020003	ASSIEME MOTORIDUTTORE		1	€ 84,00
11	23022017	MICROCHIP PER CIRCUITO PROGRAMMA 10 GIRI 2 ORE		1	€ 18,00
	23022018	MICROCHIP PER CIRCUITO PROGRAMMA 10 GIRI 12 ORE		1	€ 18,00
12	23022016	CIRCUITO FILTRO		1	€ 60,00
13	99020002	ASSIEME GIUNTO C/CALAMITE		1	€ 18,00
14	99022021	ASSIEME COPERTURA SCARICO CON GHIERA DATARIO		1	€ 13,00
15	23022032	MANOMETRO FRONTALE Ø 40		2	€ 15,60
16	23022014	CAVO ALIMENTAZIONE CIRCUITO FILTRO		1	€ 11,00
20	99020004	ASSIEME MOVIMENTO SENZA DIFFERENZIALE POS. 10+11+12+13+17+18+19		1	€ 280,00
21	01022020	CHIAVE APERTURA VASO		1	€ 14,00
22	05022005	GHIERA F/SCARICO 1/2" CW617N		1	€ 2,00

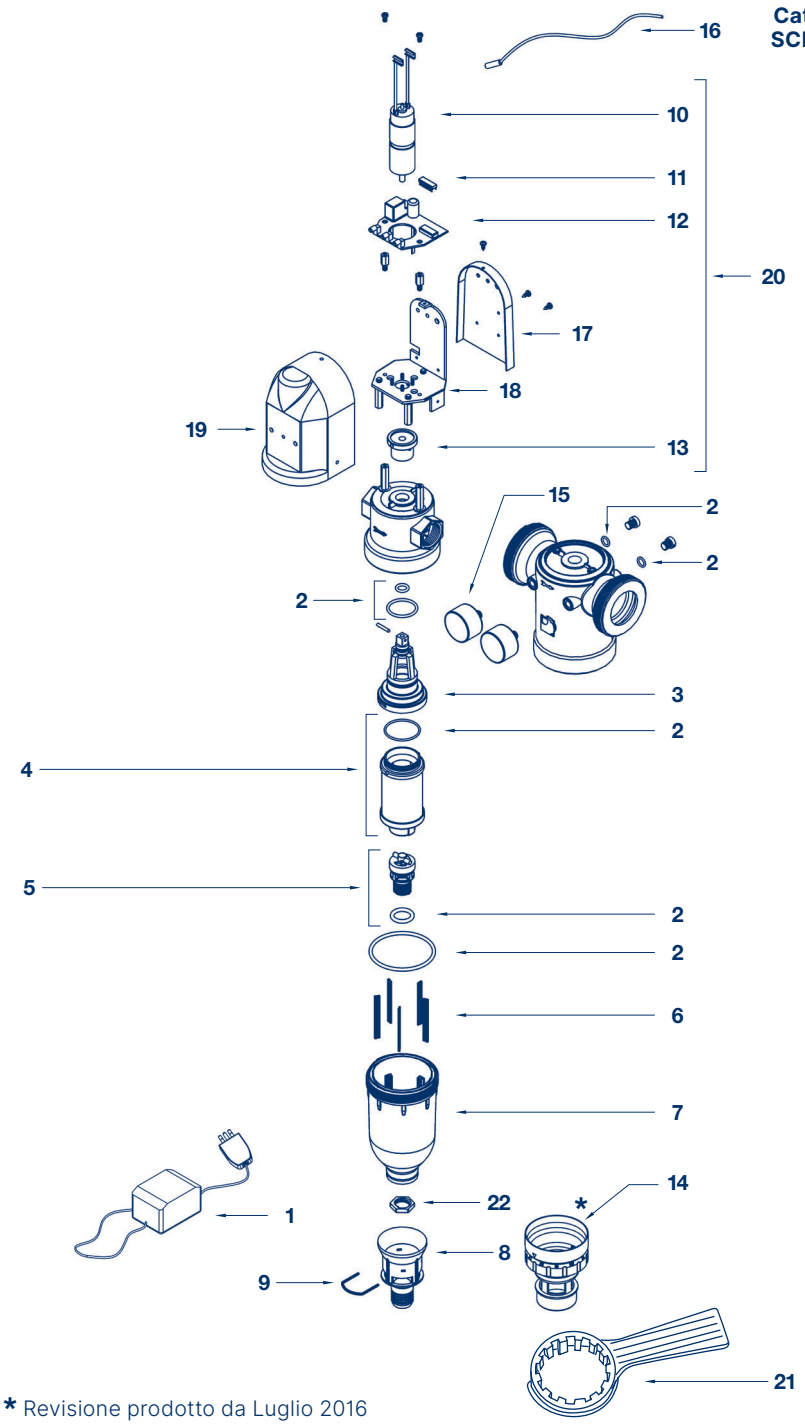

* Revisione prodotto da Luglio 2016

ACQUA BREVETTI

FILTRO PULIMATIC - RICAMBI

versione ¾-1"-1"¼ fuori produzione da 09/2018
versione 1"½-2" fuori produzione da 08/2019

MATERIALE DI CONSUMO E MANUTENZIONE

Applicare lo sconto del listino prodotti in vigore

Codice	Descrizione	Q.tà	Prezzo unitario
48170005	KIT SANITY Prodotto sanificante per processi di igienizzazione barattoli da 1 Kg. - confezione da Kg. 4	1	€ 120,00
48105016	KIT ANALISI PEROSSIDI per kit sanity Il kit ti permette di verificare se la sanificazione è stata eseguita correttamente	1	€ 115,00
48500007	SILICONE ALIMENTARE PER LUBRIFICAZIONE gr.56.7	1	€ 72,00

ACQUA BREVETTI

LINEA GUIDA PER LA CORRETTA MANUTENZIONE
FILTRO PULIMATIC

Descrizione	1 anno	2 anni	3 anni	4 anni	5 anni
ASSIEME CARTUCCIA	Pulizia	Pulizia	Pulizia	Pulizia	Cambiare se necessario
O-RING	Verifica tenuta filtro In caso di perdita cambiare	Verifica tenuta filtro In caso di perdita cambiare	Verifica tenuta filtro In caso di perdita cambiare	Verifica tenuta filtro In caso di perdita cambiare	Verifica tenuta filtro In caso di perdita cambiare
ALIMENTATORE	Verifica funzionamento	Verifica funzionamento	Verifica funzionamento	Verifica funzionamento	Verifica funzionamento
LAVAGGIO MANUALE FORZATO CON VERIFICA CHIUSURA SCARICO	Verifica funzionamento	Verifica funzionamento	Verifica funzionamento	Verifica funzionamento	Verifica funzionamento
INTERVENTO DI SANIFICAZIONE	Da eseguire Da eseguire per periodi di inutilizzo superiori ai 30 giorni Da eseguire alla sostituzione della cartuccia filtrante	Da eseguire Da eseguire per periodi di inutilizzo superiori ai 30 giorni Da eseguire alla sostituzione della cartuccia filtrante	Da eseguire Da eseguire per periodi di inutilizzo superiori ai 30 giorni Da eseguire alla sostituzione della cartuccia filtrante	Da eseguire Da eseguire per periodi di inutilizzo superiori ai 30 giorni Da eseguire alla sostituzione della cartuccia filtrante	Da eseguire Da eseguire per periodi di inutilizzo superiori ai 30 giorni Da eseguire alla sostituzione della cartuccia filtrante

NOTE:
- Parti elettroniche: durata influenzata dalla qualità e stabilità della fonte di alimentazione
- O-ring: durata influenzata dalla concentrazione di cloro in acqua
- Componenti filtro: durata influenzata in riferimento all'installazione di applicazioni più o meno gravose

INDICAZIONI UTILI:
Nella fase di lavaggio manuale forzato, verificare l'apertura e la chiusura della valvola di scarico del filtro, assicurandosi che non vi siano perdite di acqua.
Se presenti i manometri, verificarne il funzionamento.

ACQUA BREVETTI

FILTRO PULIMATIC - RICAMBI

versione ¾-1"-1"¼ in produzione da 10/2018
versione 1"½-2" in produzione da 09/2019

Pos.	Codice	Descrizione		Q.tà	Prezzo unitario
1	23022045	KIT ALIMENTATORE 230V	(standard)	1	€ 40,00
	23022043	ALIMENTATORE UNIVERSALE 100-240V	(Cina - Australia)	1	€ 44,00
2	99003015	KIT O-RING PULIFIL/PULIMATIC ¾-1-1 ¼	(n° 5 pezzi)	1	€ 6,00
	99003022	KIT O-RING PULIFIL/PULIMATIC 1"½-2	(n° 7 pezzi)	1	€ 6,00
3	99003007	ASSIEME GIRANTE CON O-RING ¾-1-1 ¼		1	€ 15,00
	99003020	ASSIEME GIRANTE CON O-RING 1 ½-2		1	€ 16,00
4	99022009	ASSIEME CARTUCCIA 100 µ - ¾-1-1 ¼	(standard)	1	€ 34,00
	99003002	ASSIEME CARTUCCIA 30 µ - ¾-1-1 ¼		1	€ 27,00
	99003003	ASSIEME CARTUCCIA 50 µ - ¾-1-1 ¼		1	€ 27,00
	99003010	ASSIEME CARTUCCIA 150 µ - ¾-1-1 ¼		1	€ 27,00
	99022008	ASSIEME CARTUCCIA 100 µ - 1 ½-2	(standard)	1	€ 38,00
	99003006	ASSIEME CARTUCCIA 30 µ - 1 ½-2		1	€ 36,00
	99003009	ASSIEME CARTUCCIA 50 µ - 1 ½-2		1	€ 36,00
	99003011	ASSIEME CARTUCCIA 150 µ - 1 ½-2		1	€ 36,00
5	99022001	ASSIEME SCARICO CON O-RING		1	€ 29,00
6	24022002	SPAZZOLA L.61 - ¾-1-1 ¼		5	€ 5,00
	99022005	SPAZZOLA L.61 - ¾-1-1 ¼	(versione DVGW***)	5	€ 6,80
	24022003	SPAZZOLA L.123 - 1 ½-2		5	€ 6,00
	24022002ARG	SPAZZOLA L.61 CON FILO ARGENTO - ¾-1-1 ¼		5	€ 5,80
	24022003ARG	SPAZZOLA L.123 CON FILO ARGENTO - 1 ½-2		5	€ 7,80
7	14022001P	VASO	(filtri produzione fino 2008)	5	€ 46,00
	14022001	VASO		1	€ 38,00
8	99022021	ASSIEME COPERTURA SCARICO CON GHIERA DATARIO		1	€ 13,00
9	99003024	COPERTURA CIRCUITERIA CON DISPLAY		1	€ 60,00
10	23022044	CIRCUITO CON CONNETTORE FISSO		1	€ 64,00
11	99003025	ASSIEME MOTORIDUTTORE		1	€ 80,00
12	99022027	ASSIEME INGRANAGGI MOVIMENTO	(n° 4 pezzi)	1	€ 18,00
13	23022032	MANOMETRO FRONTALE Ø 40		2	€ 15,60
14	23022007	STRISCIA LED	(solo nella versione 1"½-2")	1	€ 7,00
15	01022020	CHIAVE APERTURA VASO		1	€ 14,00
16	05022005	GHIERA F/SCARICO ½" CW617N		1	€ 2,00

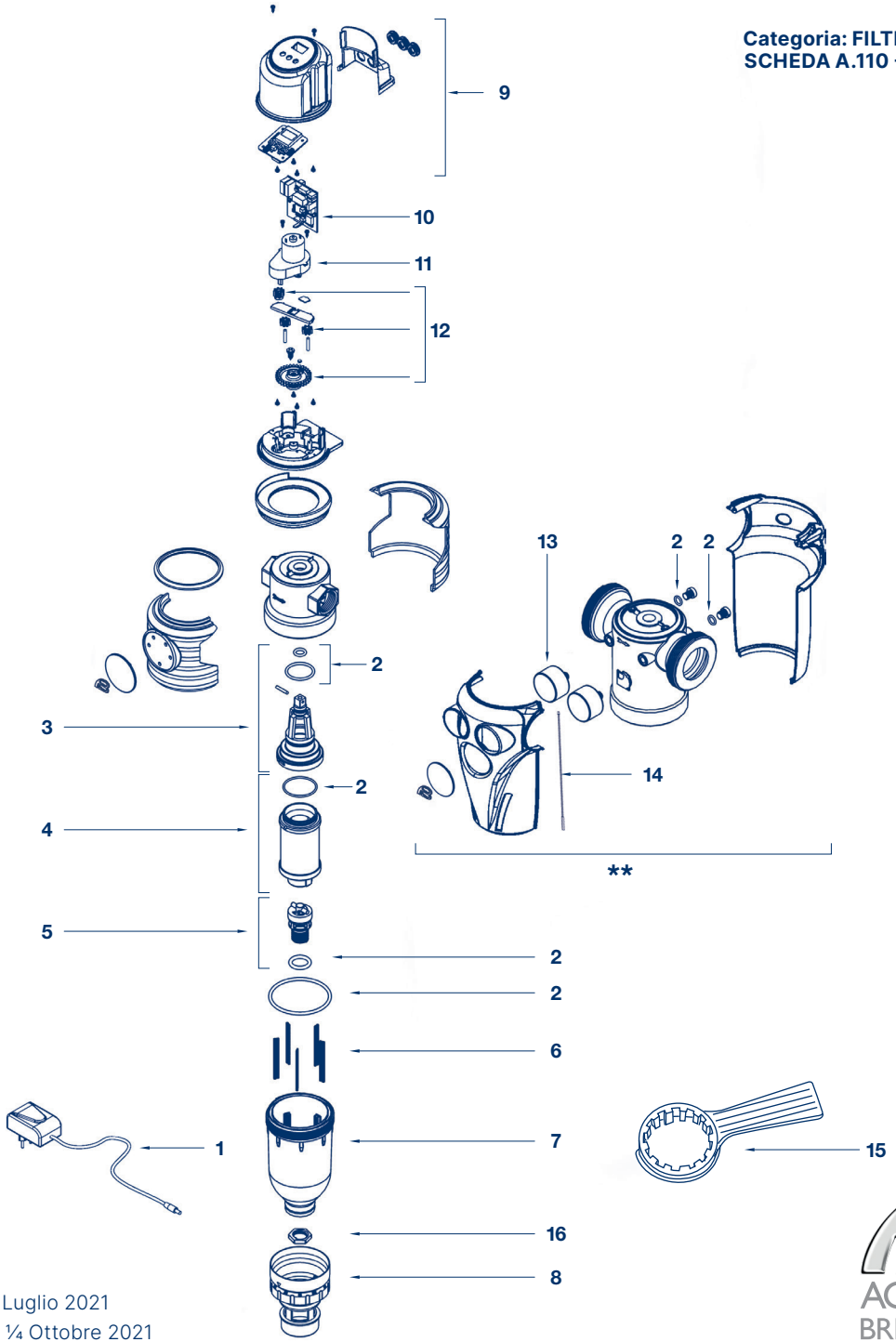

** Revisione versione 1" ½ - 2" Luglio 2021
*** Versione DVGW ¾" - 1" - 1" ¼ Ottobre 2021

ACQUA BREVETTI

FILTRO PULIMATIC - RICAMBI

versione ¾-1"-1"¼ in produzione da 10/2018
versione 1"½-2" in produzione da 09/2019

PACCHETTI DEDICATI

Codice	Descrizione	Prezzo unitario
99022050	PACCHETTO CARTUCCIA UNIVERSALE ¾" - 1" - 1"¼ (n° 4 pezzi)	€ 120,00
99022051	PACCHETTO CARTUCCIA PULIFIL/PULIMATIC ½" - 2" (n° 4 pezzi)	€ 120,00

MATERIALE DI CONSUMO E MANUTENZIONE

Applicare lo sconto del listino prodotti in vigore

Codice	Descrizione	Q.tà	Prezzo unitario
48170005	KIT SANITY Prodotto sanificante per processi di igienizzazione barattoli da 1 Kg. - confezione da Kg. 4	1	€ 120,00
48105016	KIT ANALISI PEROSSIDI per kit sanity Il kit ti permette di verificare se la sanificazione è stata eseguita correttamente	1	€ 115,00
48500007	SILICONE ALIMENTARE PER LUBRIFICAZIONE gr.56.7	1	€ 72,00

ACQUA BREVETTI

LINEA GUIDA PER LA CORRETTA MANUTENZIONE
FILTRO PULIMATIC

Descrizione	1 anno	2 anni	3 anni	4 anni	5 anni
ASSIEME CARTUCCIA	Pulizia	Pulizia	Pulizia	Pulizia	Cambiare se necessario
O-RING	Verifica tenuta filtro In caso di perdita cambiare	Verifica tenuta filtro In caso di perdita cambiare	Verifica tenuta filtro In caso di perdita cambiare	Verifica tenuta filtro In caso di perdita cambiare	Verifica tenuta filtro In caso di perdita cambiare
ALIMENTATORE	Verifica funzionamento	Verifica funzionamento	Verifica funzionamento	Verifica funzionamento	Verifica funzionamento
LAVAGGIO MANUALE FORZATO CON VERIFICA CHIUSURA SCARICO	Verifica funzionamento	Verifica funzionamento	Verifica funzionamento	Verifica funzionamento	Verifica funzionamento
INTERVENTO DI SANIFICAZIONE	Da eseguire Da eseguire per periodi di inutilizzo superiori ai 30 giorni Da eseguire alla sostituzione della cartuccia filtrante	Da eseguire Da eseguire per periodi di inutilizzo superiori ai 30 giorni Da eseguire alla sostituzione della cartuccia filtrante	Da eseguire Da eseguire per periodi di inutilizzo superiori ai 30 giorni Da eseguire alla sostituzione della cartuccia filtrante	Da eseguire Da eseguire per periodi di inutilizzo superiori ai 30 giorni Da eseguire alla sostituzione della cartuccia filtrante	Da eseguire Da eseguire per periodi di inutilizzo superiori ai 30 giorni Da eseguire alla sostituzione della cartuccia filtrante

NOTE:
- Parti elettroniche: durata influenzata dalla qualità e stabilità della fonte di alimentazione
- O-ring: durata influenzata dalla concentrazione di cloro in acqua
- Componenti filtro: durata influenzata in riferimento all'installazione di applicazioni più o meno gravose

INDICAZIONI UTILI:
Nella fase di lavaggio manuale forzato, verificare l'apertura e la chiusura della valvola di scarico del filtro, assicurandosi che non vi siano perdite di acqua.
Se presenti i manometri, verificarne il funzionamento.

ACQUA BREVETTI

FILTRO BRAVOFIL - RICAMBI

Pos.	Codice	Descrizione	Q.tà	Prezzo unitario
1	01022012	MANOPOLA SERIGRAFATA	1	€ 10,40
2	99007003	KIT O-RING BRAVOFIL/BRAVOFIL PLUS/BRAVOMATIC (n° 8 pezzi)	1	€ 7,00
3	17022009	O-RING 71×4 BRAVOFIL ATTACCHI 1½ - vaso/testata	1	€ 1,80
4	99007001	ASSIEME VALVOLA DI NON-RITORNO	1	€ 10,00
5	AB0000029	GUARNIZIONE SAGOMATA TESTATA	1	€ 6,00
6	99007014	ASSIEME BOCCOLA CARTUCCIA 100 µ CON O-RING	1	€ 20,00
7	99007013	ASSIEME GIRANTE CON O-RING ¾ - 1 - 1¼ - 1½	1	€ 17,00
8	99007007	ASSIEME CARTUCCIA 100 µ ¾ - 1 - 1¼ (standard)	1	€ 35,70
	99007008	ASSIEME CARTUCCIA 30 µ - ¾ - 1 - 1¼	1	€ 36,00
	99007009	ASSIEME CARTUCCIA 50 µ - ¾ - 1 - 1¼	1	€ 36,00
	99007012	ASSIEME CARTUCCIA 150 µ - ¾ - 1 - 1¼	1	€ 36,00
9	99022001	ASSIEME SCARICO CON O-RING	1	€ 29,00
10	24022002	SPAZZOLA L.61 - ¾ - 1 - 1¼	5	€ 5,00
	24022003	SPAZZOLA L.123 - 1 ½ - 2	5	€ 7,00
	24022002ARG	SPAZZOLA L.61 CON FILO ARGENTO - ¾ - 1 - 1 ¼	5	€ 5,80
	24022003ARG	SPAZZOLA L.123 CON FILO ARGENTO - 1 ½ - 2	5	€ 7,80
11	14022001P	VASO (filtri produzione fino anno 2008)	1	€ 46,00
	14022001	VASO	1	€ 38,00
12	01022021	COPERTURA SCARICO FINALE (filtri produzione fino 05/2016)	1	€ 6,00
13	11022023	FORCELLA SCARICO (filtri produzione fino 05/2016)	1	€ 3,00
14	99022021	ASSIEME COPERTURA SCARICO CON GHIERA DATARIO	1	€ 13,00
15	01022020	CHIAVE APERTURA VASO	1	€ 14,00
16	01007012	TESTATA	1	€ 25,00
17	05022005	GHIERA F/SCARICO ½" CW617N	1	€ 2,00

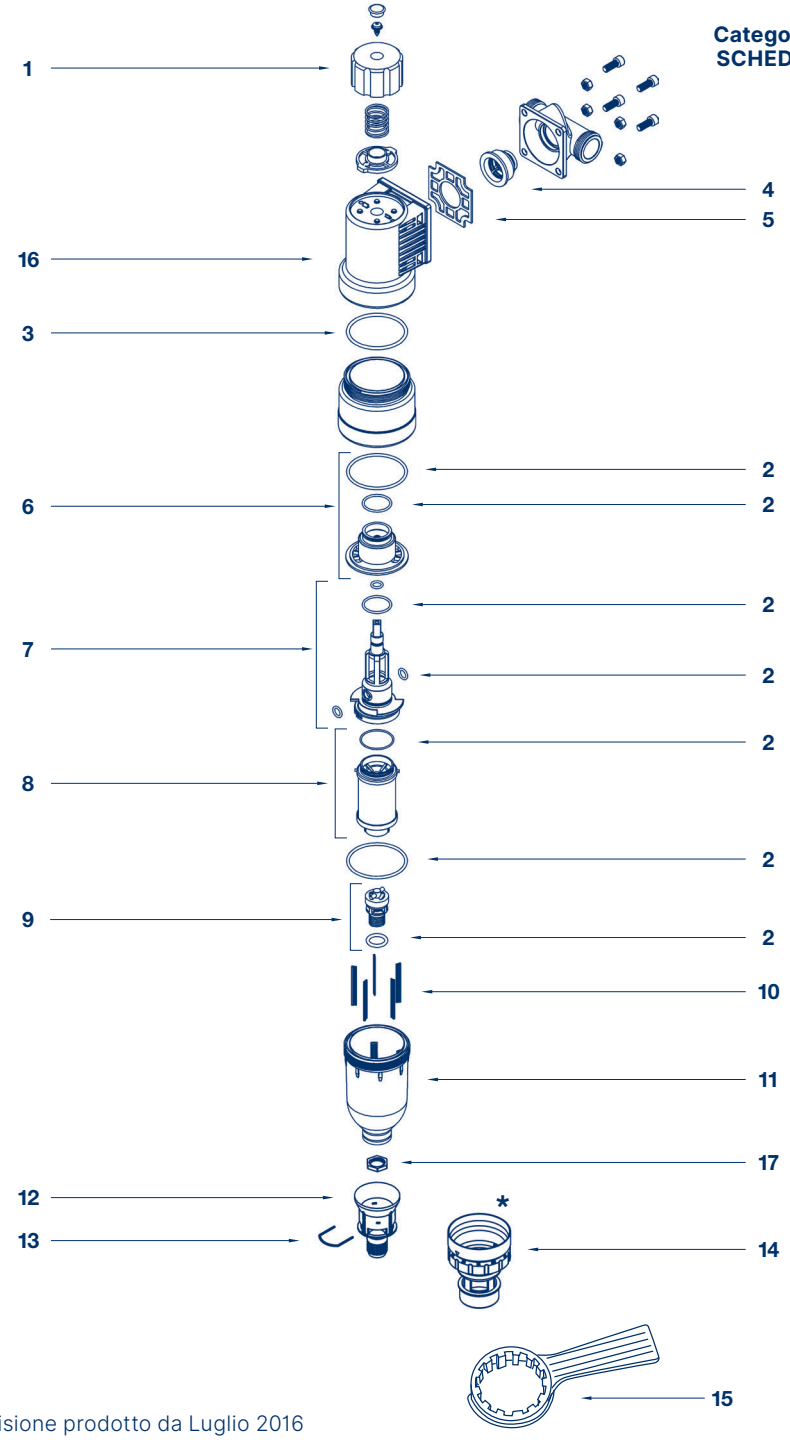

* Revisione prodotto da Luglio 2016

ACQUA BREVETTI

FILTRO BRAVOFIL - RICAMBI

PACCHETTI DEDICATI

Codice	Descrizione	Prezzo unitario
99022052	PACCHETTO CARTUCCIA BRAVOFIL ¾" - 1" - 1"¼ (n° 4 pezzi)	€ 130,00

MATERIALE DI CONSUMO E MANUTENZIONE

Applicare lo sconto del listino prodotti in vigore

Codice	Descrizione	Q.tà	Prezzo unitario
48170005	KIT SANITY Prodotto sanificante per processi di igienizzazione barattoli da 1 Kg. - confezione da Kg. 4	1	€ 120,00
48105016	KIT ANALISI PEROSSIDI per kit sanity Il kit ti permette di verificare se la sanificazione è stata eseguita correttamente	1	€ 115,00
48500007	SILICONE ALIMENTARE PER LUBRIFICAZIONE gr.56.7	1	€ 72,00

ACQUA BREVETTI

LINEA GUIDA PER LA CORRETTA MANUTENZIONE
FILTRO BRAVOFIL

Descrizione	1 anno	2 anni	3 anni	4 anni	5 anni
ASSIEME CARTUCCIA	Pulizia	Pulizia	Pulizia	Pulizia	Cambiare se necessario
O-RING	Verifica tenuta filtro In caso di perdita cambiare	Verifica tenuta filtro In caso di perdita cambiare	Verifica tenuta filtro In caso di perdita cambiare	Verifica tenuta filtro In caso di perdita cambiare	Verifica tenuta filtro In caso di perdita cambiare
INTERVENTO DI SANIFICAZIONE	Da eseguire Da eseguire per periodi di inutilizzo superiori ai 30 giorni Da eseguire alla sostituzione della cartuccia filtrante	Da eseguire Da eseguire per periodi di inutilizzo superiori ai 30 giorni Da eseguire alla sostituzione della cartuccia filtrante	Da eseguire Da eseguire per periodi di inutilizzo superiori ai 30 giorni Da eseguire alla sostituzione della cartuccia filtrante	Da eseguire Da eseguire per periodi di inutilizzo superiori ai 30 giorni Da eseguire alla sostituzione della cartuccia filtrante	Da eseguire Da eseguire per periodi di inutilizzo superiori ai 30 giorni Da eseguire alla sostituzione della cartuccia filtrante

NOTE:
- Parti elettroniche: /
- O-ring: durata influenzata dalla concentrazione di cloro in acqua
- Componenti filtro: durata influenzata in riferimento all'installazione di applicazioni più o meno gravose

INDICAZIONI UTILI:
Verificare con la rotazione in senso orario della manopola superiore, (primo scatto = apertura - secondo scatto = chiusura - terzo scatto = apertura - quarto scatto = chiusura) l'apertura e la chiusura della valvola di scarico del filtro, assicurandosi che non vi siano perdite di acqua.

ACQUA BREVETTI

FILTRO BRAVOFIL S - RICAMBI

in produzione da 06/2021

Pos.	Codice	Descrizione	Q.tà	Prezzo unitario
1	AB0000053	MANOPOLA	1	€ 11,00
2	99007021	KIT O-RING BRAVOFIL S (n° 7 pezzi)	1	€ 6,20
3	AB0000029	GUARNIZIONE TESTATA	1	€ 6,00
4	99007027	ASSIEME BOCCOLA RIDOTTA CARTUCCIA 100 µ CON O-RING	1	€ 18,00
5	99007013	ASSIEME GIRANTE CON O-RING	1	€ 17,00
6	99022009	ASSIEME CARTUCCIA 100 µ (versione DVGW*)	1	€ 34,00
7	99022001	ASSIEME SCARICO CON O-RING	1	€ 29,00
8	99022005	SPAZZOLA L.61 - ¾-1-1 ¼ (versione DVGW*)	5	€ 5,00
9	14022001	VASO	1	€ 38,00
10	99022021	ASSIEME COPERTURA SCARICO CON GHIERA DATARIO	1	€ 13,00
11	01022020	CHIAVE APERTURA VASO	1	€ 14,00
12	05022005	GHIERA F/SCARICO ½" CW617N	1	€ 2,00

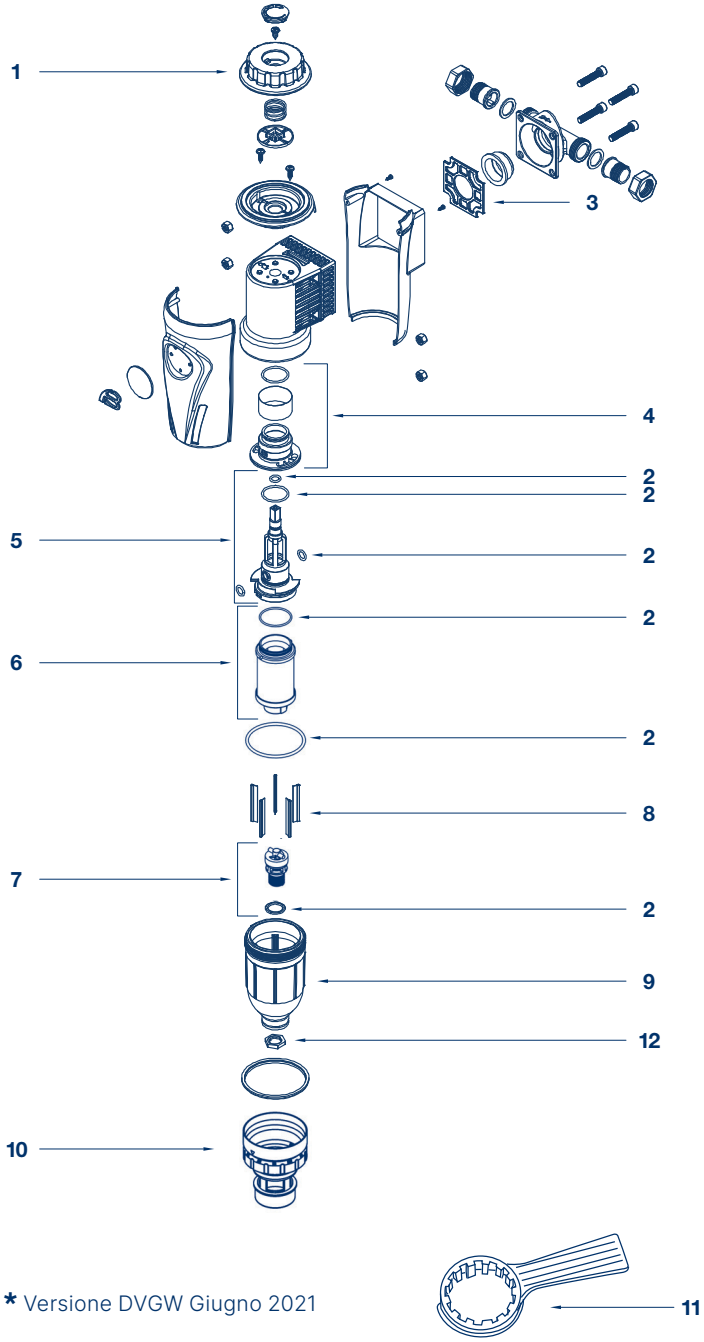

PACCHETTI DEDICATI

Codice	Descrizione	Prezzo unitario
99022050	PACCHETTO CARTUCCIA UNIVERSALE ¾" - 1" - 1"¼ (n° 4 pezzi)	€ 120,00

MATERIALE DI CONSUMO E MANUTENZIONE

Applicare lo sconto del listino prodotti in vigore

Codice	Descrizione	Q.tà	Prezzo unitario
48170005	KIT SANITY Prodotto sanificante per processi di igienizzazione barattoli da 1 Kg. - confezione da Kg. 4	1	€ 120,00
48105016	KIT ANALISI PEROSSIDI per kit sanity Il kit ti permette di verificare se la sanificazione è stata eseguita correttamente	1	€ 115,00
48500007	SILICONE ALIMENTARE PER LUBRIFICAZIONE gr.56.7	1	€ 72,00

* Versione DVGW Giugno 2021

ACQUA BREVETTI

LINEA GUIDA PER LA CORRETTA MANUTENZIONE
FILTRO BRAVOFIL S

Descrizione	1 anno	2 anni	3 anni	4 anni	5 anni
ASSIEME CARTUCCIA	Pulizia	Pulizia	Pulizia	Pulizia	Cambiare se necessario
O-RING	Verifica tenuta filtro In caso di perdita cambiare	Verifica tenuta filtro In caso di perdita cambiare	Verifica tenuta filtro In caso di perdita cambiare	Verifica tenuta filtro In caso di perdita cambiare	Verifica tenuta filtro In caso di perdita cambiare
INTERVENTO DI SANIFICAZIONE	Da eseguire Da eseguire per periodi di inutilizzo superiori ai 30 giorni Da eseguire alla sostituzione della cartuccia filtrante	Da eseguire Da eseguire per periodi di inutilizzo superiori ai 30 giorni Da eseguire alla sostituzione della cartuccia filtrante	Da eseguire Da eseguire per periodi di inutilizzo superiori ai 30 giorni Da eseguire alla sostituzione della cartuccia filtrante	Da eseguire Da eseguire per periodi di inutilizzo superiori ai 30 giorni Da eseguire alla sostituzione della cartuccia filtrante	Da eseguire Da eseguire per periodi di inutilizzo superiori ai 30 giorni Da eseguire alla sostituzione della cartuccia filtrante

NOTE:
- Parti elettroniche: /
- O-ring: durata influenzata dalla concentrazione di cloro in acqua
- Componenti filtro: durata influenzata in riferimento all'installazione di applicazioni più o meno gravose

INDICAZIONI UTILI:
Verificare con la rotazione in senso orario della manopola superiore, (primo scatto = apertura - secondo scatto = chiusura - terzo scatto = apertura - quarto scatto = chiusura) l'apertura e la chiusura della valvola di scarico del filtro, assicurandosi che non vi siano perdite di acqua.

ACQUA BREVETTI

FILTRO BRAVOFIL PLUS - RICAMBI

Pos.	Codice	Descrizione	Q.tà	Prezzo unitario
1	01022012	MANOPOLA SERIGRAFATA	1	€ 10,40
2	99007003	KIT O-RING BRAVOFIL/BRAVOFIL PLUS/BRAVOMATIC (n° 8 pezzi)	1	€ 7,00
3	AB0000029	GUARNIZIONE SAGOMATA TESTATA	1	€ 6,00
4	99007001	ASSIEME VALVOLA DI NON-RITORNO	1	€ 10,00
5	99007014	ASSIEME BOCCOLA CARTUCCIA 100 µ CON O-RING	1	€ 20,00
6	99007013	ASSIEME GIRANTE CON O-RING ¾ - 1 - 1 ¼ - 1 ½	1	€ 17,00
7	99022009	ASSIEME CARTUCCIA 100 µ - ¾ - 1 - 1 ¼ (standard)	1	€ 34,00
	99007008	ASSIEME CARTUCCIA 30 µ - ¾ - 1 - 1 ¼	1	€ 36,00
	99007009	ASSIEME CARTUCCIA 50 µ - ¾ - 1 - 1 ¼	1	€ 36,00
	99007012	ASSIEME CARTUCCIA 150 µ - ¾ - 1 - 1 ¼	1	€ 36,00
8	99022001	ASSIEME SCARICO CON O-RING	1	€ 29,00
9	24022002	SPAZZOLA L.61 - ¾ - 1 - 1 ¼	5	€ 5,00
	99022005	SPAZZOLA L.61 DVGW	5	€ 5,00
	24022003	SPAZZOLA L.123 - 1 ½ - 2	5	€ 7,00
	24022002ARG	SPAZZOLA L.61 CON FILO ARGENTO - ¾ - 1 - 1 ¼	1	€ 5,80
	24022003ARG	SPAZZOLA L.123 CON FILO ARGENTO - 1 ½-2	1	€ 7,80
10	14022001P	VASO (filtri produzione fino 2008)	1	€ 46,00
	14022001	VASO	1	€ 38,00
11	01022021	COPERTURA SCARICO FINALE (filtri produzione fino 05/2016)	1	€ 6,00
12	11022023	FORCELLA SCARICO (filtri produzione fino 05/2016)	1	€ 3,00
13	99022021	ASSIEME COPERTURA SCARICO CON GHIERA DATARIO	1	€ 13,00
14	23022029	RIDUTTORE DI PRESSIONE COMPLETO	1	€ 40,00
15	23022002	MANOMETRO D.40 - 0-12 bar	1	€ 14,00
16	01022020	CHIAVE APERTURA VASO	1	€ 14,00
17	05022005	GHIERA F/SCARICO ½" CW617N	1	€ 2,00

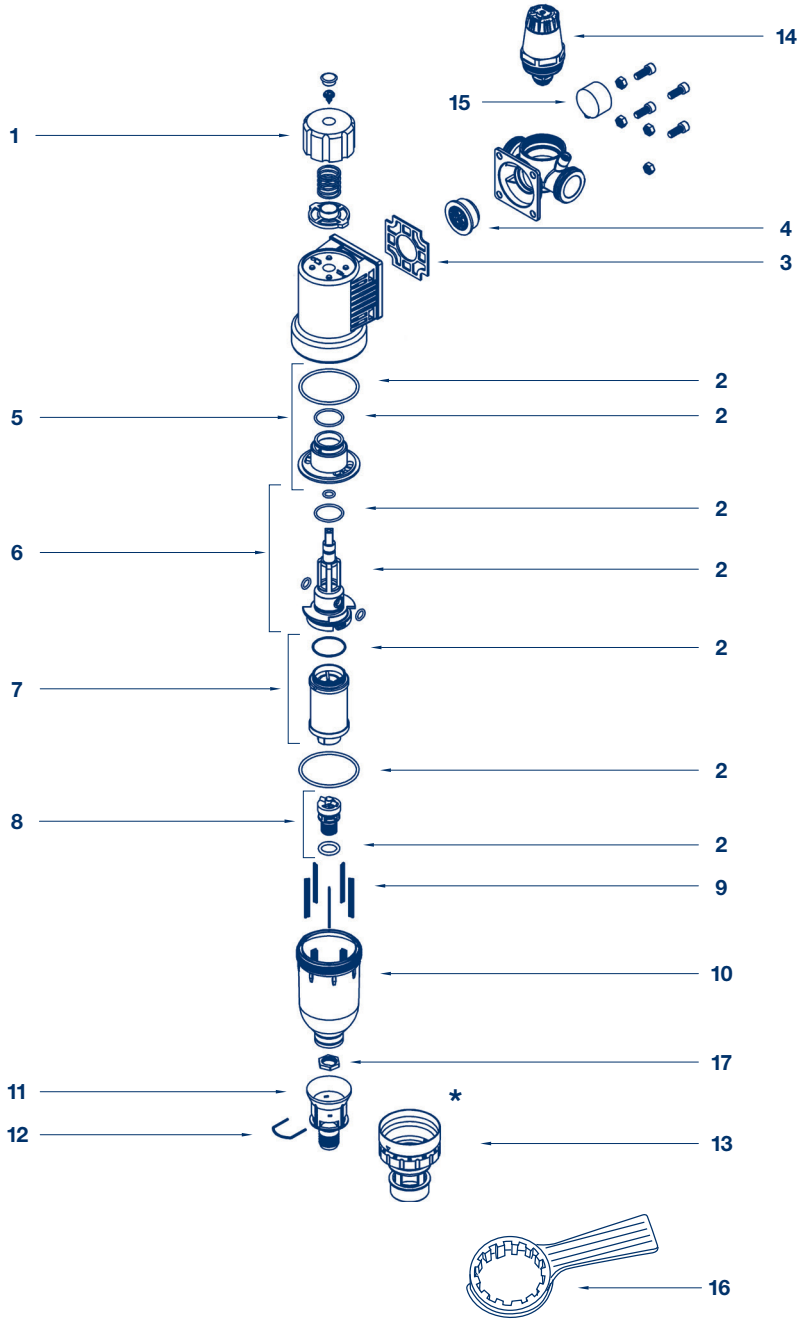

* Revisione prodotto da Luglio 2016

ACQUA BREVETTI

FILTRO BRAVOFIL PLUS - RICAMBI

PACCHETTI DEDICATI

Codice	Descrizione	Prezzo unitario
99022050	PACCHETTO CARTUCCIA UNIVERSALE ¾" - 1" - 1"¼ (n° 4 pezzi)	€ 120,00

MATERIALE DI CONSUMO E MANUTENZIONE

Applicare lo sconto del listino prodotti in vigore

Codice	Descrizione	Q.tà	Prezzo unitario
48170005	KIT SANITY Prodotto sanificante per processi di igienizzazione barattoli da 1 Kg. - confezione da Kg. 4	1	€ 120,00
48105016	KIT ANALISI PEROSSIDI per kit sanity Il kit ti permette di verificare se la sanificazione è stata eseguita correttamente	1	€ 115,00
48500007	SILICONE ALIMENTARE PER LUBRIFICAZIONE gr.56.7	1	€ 72,00

ACQUA BREVETTI

LINEA GUIDA PER LA CORRETTA MANUTENZIONE
FILTRO BRAVOFIL PLUS

Descrizione	1 anno	2 anni	3 anni	4 anni	5 anni
ASSIEME CARTUCCIA	Pulizia	Pulizia	Pulizia	Pulizia	Cambiare se necessario
O-RING	Verifica tenuta filtro In caso di perdita cambiare	Verifica tenuta filtro In caso di perdita cambiare	Verifica tenuta filtro In caso di perdita cambiare	Verifica tenuta filtro In caso di perdita cambiare	Verifica tenuta filtro In caso di perdita cambiare
RIDUTTORE DI PRESSIONE E MANOMETRO	Verifica funzionamento	Verifica funzionamento	Verifica funzionamento	Verifica funzionamento	Verifica funzionamento
INTERVENTO DI SANIFICAZIONE	Da eseguire Da eseguire per periodi di inutilizzo superiori ai 30 giorni Da eseguire alla sostituzione della cartuccia filtrante	Da eseguire Da eseguire per periodi di inutilizzo superiori ai 30 giorni Da eseguire alla sostituzione della cartuccia filtrante	Da eseguire Da eseguire per periodi di inutilizzo superiori ai 30 giorni Da eseguire alla sostituzione della cartuccia filtrante	Da eseguire Da eseguire per periodi di inutilizzo superiori ai 30 giorni Da eseguire alla sostituzione della cartuccia filtrante	Da eseguire Da eseguire per periodi di inutilizzo superiori ai 30 giorni Da eseguire alla sostituzione della cartuccia filtrante

NOTE:
- Parti elettroniche: /
- O-ring: durata influenzata dalla concentrazione di cloro in acqua
- Componenti filtro: durata influenzata in riferimento all'installazione di applicazioni più o meno gravose

INDICAZIONI UTILI:
Verificare con la rotazione in senso orario della manopola superiore, (primo scatto = apertura - secondo scatto = chiusura - terzo scatto = apertura - quarto scatto = chiusura) l'apertura e la chiusura della valvola di scarico del filtro, assicurandosi che non vi siano perdite di acqua.
Verificare la pressione indicata nel manometro.

ACQUA BREVETTI

FILTRO BRAVOFIL PLUS - RICAMBI

in produzione da 06/2021

Pos.	Codice	Descrizione	Q.tà	Prezzo unitario
1	AB0000053	MANOPOLA	1	€ 11,00
2	99007021	KIT O-RING BRAVOFIL PLUS (n° 7 pezzi)	1	€ 6,20
3	AB0000029	GUARNIZIONE TESTATA	1	€ 6,00
4	99007027	ASSIEME BOCCOLA RIDOTTA CON O-RING	1	€ 18,00
5	99007013	ASSIEME GIRANTE CON O-RING	1	€ 17,00
6	99022009	ASSIEME CARTUCCIA 100 µ - ¾ - 1 - 1 ¼ (standard)	1	€ 34,00
	99007008	ASSIEME CARTUCCIA 30 µ - ¾ - 1 - 1 ¼	1	€ 36,00
	99007009	ASSIEME CARTUCCIA 50 µ - ¾ - 1 - 1 ¼	1	€ 36,00
	99007012	ASSIEME CARTUCCIA 150 µ - ¾ - 1 - 1 ¼	1	€ 36,00
7	99022001	ASSIEME SCARICO CON O-RING	1	€ 29,00
8	24022002	SPAZZOLA L.61	5	€ 5,00
	99022005	SPAZZOLA L.61 DVGW		€ 5,00
	24022002ARG	SPAZZOLA L.61 CON FILO ARGENTO - ¾ - 1 - 1 ¼	5	€ 5,80
9	14022001	VASO	1	€ 38,00
10	99022021	ASSIEME COPERTURA SCARICO CON GHIERA DATARIO	1	€ 13,00
11	01022020	CHIAVE APERTURA VASO	1	€ 14,00
12	99007026	ASSIEME RACCORDO CON O-RING PER MANOMETRO	1	€ 6,10
13	23022002	MANOMETRO D.40 - 0-12 bar	1	€ 14,00
14	23022029	RIDUTTORE DI PRESSIONE COMPLETO	1	€ 40,00
15	05022005	GHIERA F/SCARICO ½" CW617N	1	€ 2,00

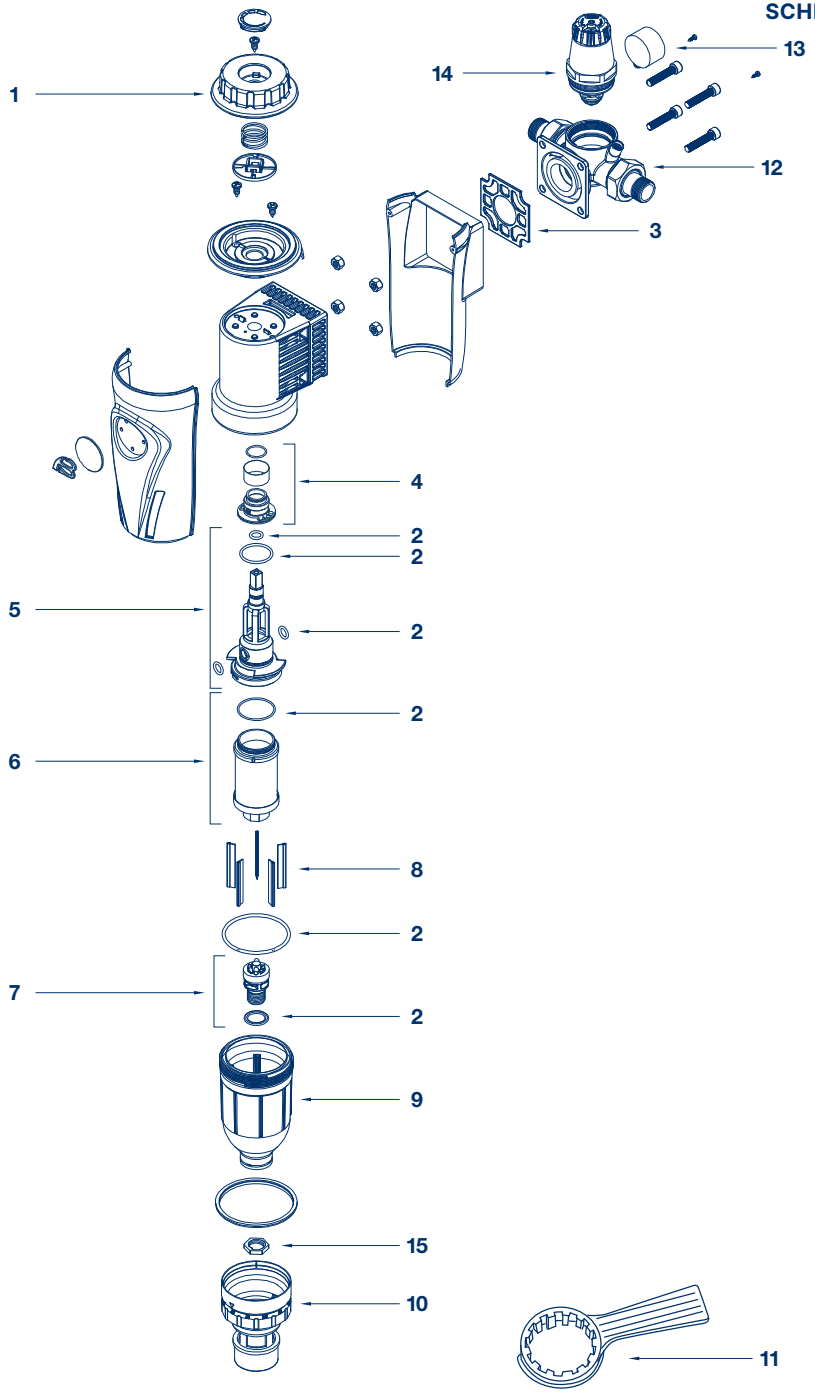

PACCHETTI DEDICATI

Codice	Descrizione	Prezzo unitario
99022050	PACCHETTO CARTUCCIA UNIVERSALE ¾" - 1" - 1"¼ (n° 4 pezzi)	€ 120,00

MATERIALE DI CONSUMO E MANUTENZIONE

Applicare lo sconto del listino prodotti in vigore

Codice	Descrizione	Q.tà	Prezzo unitario
48170005	KIT SANITY Prodotto sanificante per processi di igienizzazione barattoli da 1 Kg. - confezione da Kg. 4	1	€ 120,00
48105016	KIT ANALISI PEROSSIDI per kit sanity Il kit ti permette di verificare se la sanificazione è stata eseguita correttamente	1	€ 115,00
48500007	SILICONE ALIMENTARE PER LUBRIFICAZIONE gr.56.7	1	€ 72,00

Rev.5 - Febbraio 2020

ACQUA BREVETTI

LINEA GUIDA PER LA CORRETTA MANUTENZIONE
FILTRO BRAVOFIL PLUS

Descrizione	1 anno	2 anni	3 anni	4 anni	5 anni
ASSIEME CARTUCCIA	Pulizia	Pulizia	Pulizia	Pulizia	Cambiare se necessario
O-RING	Verifica tenuta filtro In caso di perdita cambiare	Verifica tenuta filtro In caso di perdita cambiare	Verifica tenuta filtro In caso di perdita cambiare	Verifica tenuta filtro In caso di perdita cambiare	Verifica tenuta filtro In caso di perdita cambiare
RIDUTTORE DI PRESSIONE E MANOMETRO	Verifica funzionamento	Verifica funzionamento	Verifica funzionamento	Verifica funzionamento	Verifica funzionamento
INTERVENTO DI SANIFICAZIONE	Da eseguire Da eseguire per periodi di inutilizzo superiori ai 30 giorni Da eseguire alla sostituzione della cartuccia filtrante	Da eseguire Da eseguire per periodi di inutilizzo superiori ai 30 giorni Da eseguire alla sostituzione della cartuccia filtrante	Da eseguire Da eseguire per periodi di inutilizzo superiori ai 30 giorni Da eseguire alla sostituzione della cartuccia filtrante	Da eseguire Da eseguire per periodi di inutilizzo superiori ai 30 giorni Da eseguire alla sostituzione della cartuccia filtrante	Da eseguire Da eseguire per periodi di inutilizzo superiori ai 30 giorni Da eseguire alla sostituzione della cartuccia filtrante

NOTE:
- Parti elettroniche: /
- O-ring: durata influenzata dalla concentrazione di cloro in acqua
- Componenti filtro: durata influenzata in riferimento all'installazione di applicazioni più o meno gravose

INDICAZIONI UTILI:
Verificare con la rotazione in senso orario della manopola superiore, (primo scatto = apertura - secondo scatto = chiusura - terzo scatto = apertura - quarto scatto = chiusura) l'apertura e la chiusura della valvola di scarico del filtro, assicurandosi che non vi siano perdite di acqua.
Verificare la pressione indicata nel manometro.

ACQUA BREVETTI

FILTRO BRAVOMATIC - RICAMBI

Versione fuori produzione da 08/2018

Pos.	Codice	Descrizione	Q.tà	Prezzo unitario
1	23022006	ALIMENTATORE 230V (standard)	1	€ 80,00
	23022033	ALIMENTATORE 110 V	1	€ 60,00
2	99007003	KIT O-RING BRAVOFIL/BRAVOFIL PLUS/BRAVOMATIC (n° 8 pezzi)	1	€ 7,00
3	AB0000029	GUARNIZIONE SAGOMATA TESTATA	1	€ 6,00
4	99007025	ASSIEME GIRANTE CORTA CON O-RING ¾ - 1 - 1¼ - 1½	1	€ 17,00
5	99022009	ASSIEME CARTUCCIA 100 µ ¾ - 1 - 1¼ - 1½ (standard)	1	€ 33,60
	99007008	ASSIEME CARTUCCIA 30 µ ¾ - 1 - 1¼ - 1½	1	€ 36,00
	99007009	ASSIEME CARTUCCIA 50 µ ¾ - 1 - 1¼ - 1½	1	€ 36,00
	99007012	ASSIEME CARTUCCIA 150 µ ¾ - 1 - 1¼ - 1½	1	€ 36,00
6	99022001	ASSIEME SCARICO CON O-RING	1	€ 29,00
7	24022002	SPAZZOLA L.61 - ¾-1-1 1¼	5	€ 5,00
	24022003	SPAZZOLA L.123 - 1 1½ - 2	5	€ 7,00
	24022002ARG	SPAZZOLA L.61 CON FILO ARGENTO - ¾-1-1 1¼	5	€ 5,80
	24022003ARG	SPAZZOLA L.123 CON FILO ARGENTO - 1 1½ - 2	5	€ 7,80
8	14022001P	VASO (filtri produzione fino 2008)	1	€ 46,00
	14022001	VASO	1	€ 38,00
9	01022021	COPERTURA SCARICO FINALE (filtri produzione fino 05/2016)	1	€ 6,00
10	11022023	FORCELLA SCARICO (filtri produzione fino 05/2016)	1	€ 3,00
11	99007014	ASSIEME BOCCOLA CON O-RING	1	€ 20,00
12	99022021	ASSIEME COPERTURA SCARICO CON GHIERA DATARIO	1	€ 13,00
13	99007001	ASSIEME VALVOLA DI NON-RITORNO	1	€ 10,00
14	99022021	COPERTURA SCARICO FINALE	1	€ 84,00
15	23022021	MICROCHIP PER CIRCUITO PROGRAMMA 2 STAZIONI 2 ORE	1	€ 18,00
	23022015	MICROCHIP PER CIRCUITO PROGRAMMA 2 STAZIONI 12 ORE	1	€ 18,00
16	23022016	CIRCUITO FILTRO	1	€ 60,00
17	99020002	ASSIEME GIUNTO CON CALAMITE	1	€ 18,00
18	23022014	CAVO ALIMENTAZIONE CIRCUITO FILTRO	1	€ 11,00
19	99020005	ASSIEME DIFFERENZIALE DI PRESSIONE	1	€ 124,00
24	99020004	ASSIEME MOVIMENTO CON DIFFERENZIALE (POS.14+15+16+17+19+20+21)	1	€280,00
25	23022010	TERMINALE DIRITTO 4 x M5	2	€ 6,00
26	46022004	TUBETTO DIFFERENZIALE ø 6 × 4 cm 50 × 2 pz.	1	€ 4,00
27	01022020	CHIAVE APERTURA VASO	1	€ 14,00
28	05022005	GHIERA F/SCARICO ½" CW617N	1	€ 2,00

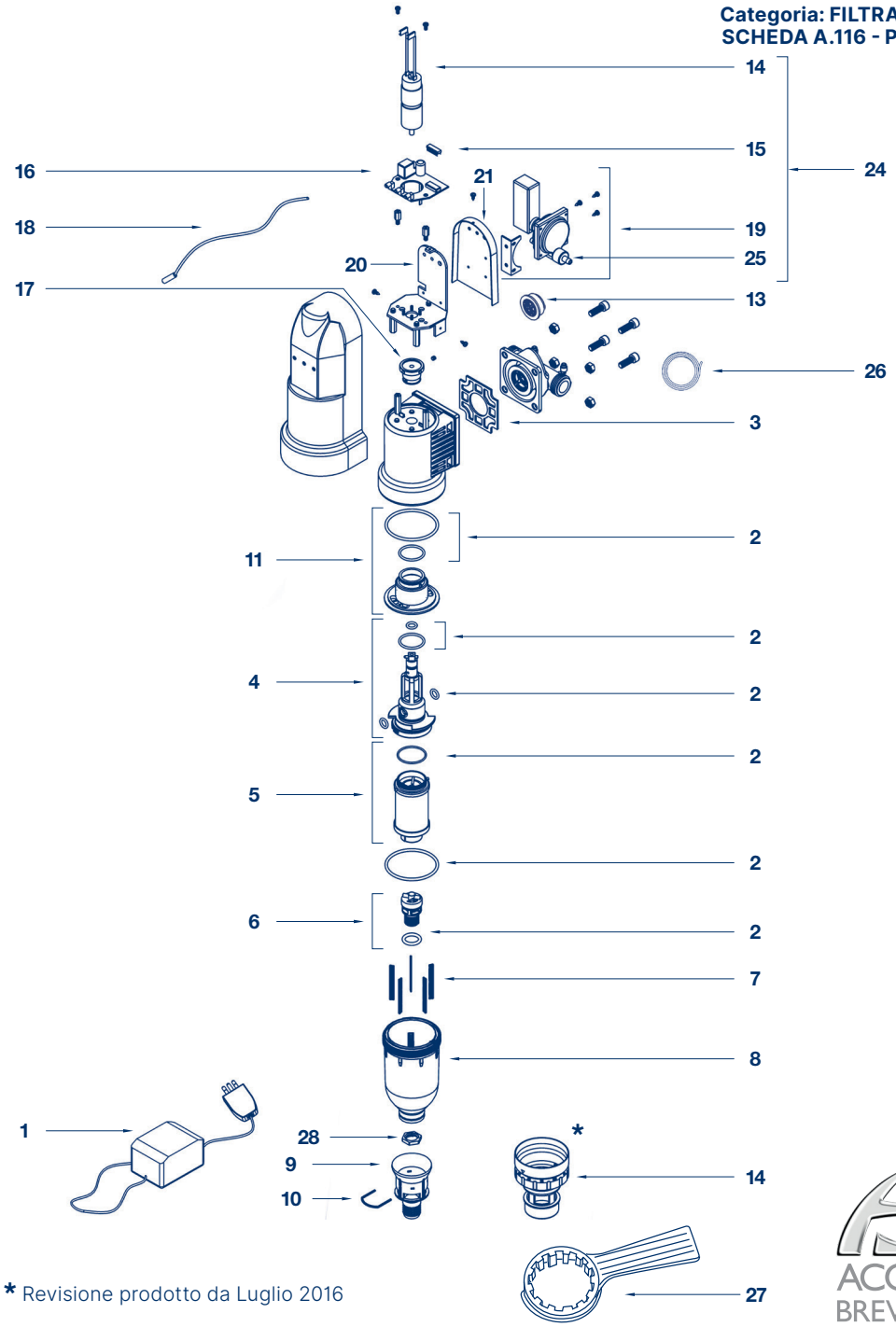

* Revisione prodotto da Luglio 2016

ACQUA BREVETTI

FILTRO BRAVOMATIC - RICAMBI
Versione fuori produzione da 08/2018

MATERIALE DI CONSUMO E MANUTENZIONE
Applicare lo sconto del listino prodotti in vigore

Codice	Descrizione	Q.tà	Prezzo unitario
48170005	KIT SANITY Prodotto sanificante per processi di igienizzazione barattoli da 1 Kg. - confezione da Kg. 4	1	€ 120,00
48105016	KIT ANALISI PEROSSIDI per kit sanity Il kit ti permette di verificare se la sanificazione è stata eseguita correttamente	1	€ 115,00
48500007	SILICONE ALIMENTARE PER LUBRIFICAZIONE gr.56.7	1	€ 72,00

Rev.8 - Febbraio 2020

ACQUA BREVETTI

LINEA GUIDA PER LA CORRETTA MANUTENZIONE
FILTRO BRAVOMATIC
Versione fuori produzione da 08/2018

Descrizione	1 anno	2 anni	3 anni	4 anni	5 anni
ASSIEME CARTUCCIA	Pulizia	Pulizia	Pulizia	Pulizia	Cambiare se necessario
O-RING	Verifica tenuta filtro In caso di perdita cambiare	Verifica tenuta filtro In caso di perdita cambiare	Verifica tenuta filtro In caso di perdita cambiare	Verifica tenuta filtro In caso di perdita cambiare	Verifica tenuta filtro In caso di perdita cambiare
ALIMENTATORE	Verifica funzionamento	Verifica funzionamento	Verifica funzionamento	Verifica funzionamento	Verifica funzionamento
DIFFERENZIALE DI PRESSIONE	Verifica funzionamento	Verifica funzionamento	Verifica funzionamento	Verifica funzionamento	Verifica funzionamento
LAVAGGIO MANUALE FORZATO CON VERIFICA CHIUSURA SCARICO	Verifica funzionamento	Verifica funzionamento	Verifica funzionamento	Verifica funzionamento	Verifica funzionamento
INTERVENTO DI SANIFICAZIONE	Da eseguire Da eseguire per periodi di inutilizzo superiori ai 30 giorni Da eseguire alla sostituzione della cartuccia filtrante	Da eseguire Da eseguire per periodi di inutilizzo superiori ai 30 giorni Da eseguire alla sostituzione della cartuccia filtrante	Da eseguire Da eseguire per periodi di inutilizzo superiori ai 30 giorni Da eseguire alla sostituzione della cartuccia filtrante	Da eseguire Da eseguire per periodi di inutilizzo superiori ai 30 giorni Da eseguire alla sostituzione della cartuccia filtrante	Da eseguire Da eseguire per periodi di inutilizzo superiori ai 30 giorni Da eseguire alla sostituzione della cartuccia filtrante

NOTE:
- Parti elettroniche: durata influenzata dalla qualità e stabilità della fonte di alimentazione
- O-ring: durata influenzata dalla concentrazione di cloro in acqua
- Componenti filtro: durata influenzata in riferimento all'installazione di applicazioni più o meno gravose

INDICAZIONI UTILI:
Nella fase di lavaggio manuale forzato, verificare l'apertura e la chiusura della valvola di scarico del filtro, assicurandosi che non vi siano perdite di acqua.

ACQUA BREVETTI

FILTRO BRAVOMATIC - RICAMBI

Versione in produzione da 09/2018

Pos.	Codice	Descrizione	Q.tà	Prezzo unitario
1	23022045	KIT ALIMENTATORE 230V	1	€ 40,00
	23022043	ALIMENTATORE UNIVERSALE 100-240V (Cina - Australia)	1	€ 44,00
2	99007003	KIT O-RING BRAVOFIL/BRAVOFIL PLUS/BRAVOMATIC (n° 8 pezzi)	1	€ 7,00
3	AB0000029	GUARNIZIONE SAGOMATA TESTATA	1	€ 6,00
4	99007014	ASSIEME BOCCOLA CARTUCCIA 100 µ CON O-RING	1	€ 20,00
5	99007013	ASSIEME GIRANTE CON O-RING - ¾ - 1 - 1 1¼ - 1 - 1½	1	€ 17,00
6	99022009	ASSIEME CARTUCCIA 100 µ - ¾ - 1 - 1 1¼ (standard)	1	€ 34,00
	99007008	ASSIEME CARTUCCIA 30 µ - ¾- 1 - 1 1¼	1	€ 36,00
	99007009	ASSIEME CARTUCCIA 50 µ - ¾-1-1 1¼	1	€ 36,00
	99007012	ASSIEME CARTUCCIA 150 - ¾- 1 - 1 1¼	1	€ 36,00
7	99022001	ASSIEME SCARICO CON O-RING	1	€ 29,00
8	24022002	SPAZZOLA L.61 - ¾-1-1 1¼	5	€ 5,00
	99022005	SPAZZOLA L.61 - ¾-1-1 ¼ (versione DVGW*)	5	€ 6,80
	24022003	SPAZZOLA L.123 - 1½ - 2	5	€ 7,00
	24022002ARG	SPAZZOLA L.61 CON FILO ARGENTO - ¾-1-1 1¼	5	€ 5,80
	24022003ARG	SPAZZOLA L.123 CON FILO ARGENTO - 1½ - 2	5	€ 7,80
9	14022001P	VASO (filtri produzione fino 2008)	1	€ 46,00
	14022001	VASO	1	€ 38,00
10	99022021	ASSIEME COPERTURA SCARICO CON GHIERA DATARIO	1	€ 13,00
11	99007001	ASSIEME VALVOLA DI NON-RITORNO	1	€ 10,00
12	99003024	COPERTURA CIRCUITERIA CON DISPLAY	1	€ 60,00
13	23022044	CIRCUITO FILTRO CON CONNETTORE FISSO	1	€ 64,00
14	99003025	ASSIEME MOTORIDUTTORE	1	€ 80,00
15	99022024	ASSIEME INGRANAGGI MOVIMENTO	1	€ 18,00
16	23022007	STRISCIA LED	1	€ 7,00
17	23022010	TERMINALE DIRITTO 4 x M5	2	€ 6,00
18	46022004	TUBETTO DIFFERENZIALE ø 6 × 4 cm 50 × 2 pz.	1	€ 4,00
19	99020001	DIFFERENZIALE DI PRESSIONE UNIVERSALE (accessorio optionale)	1	€ 116,00
20	01022020	CHIAVE APERTURA VASO	1	€ 14,00
21	05022005	GHIERA F/SCARICO ½" CW617N	1	€ 2,00

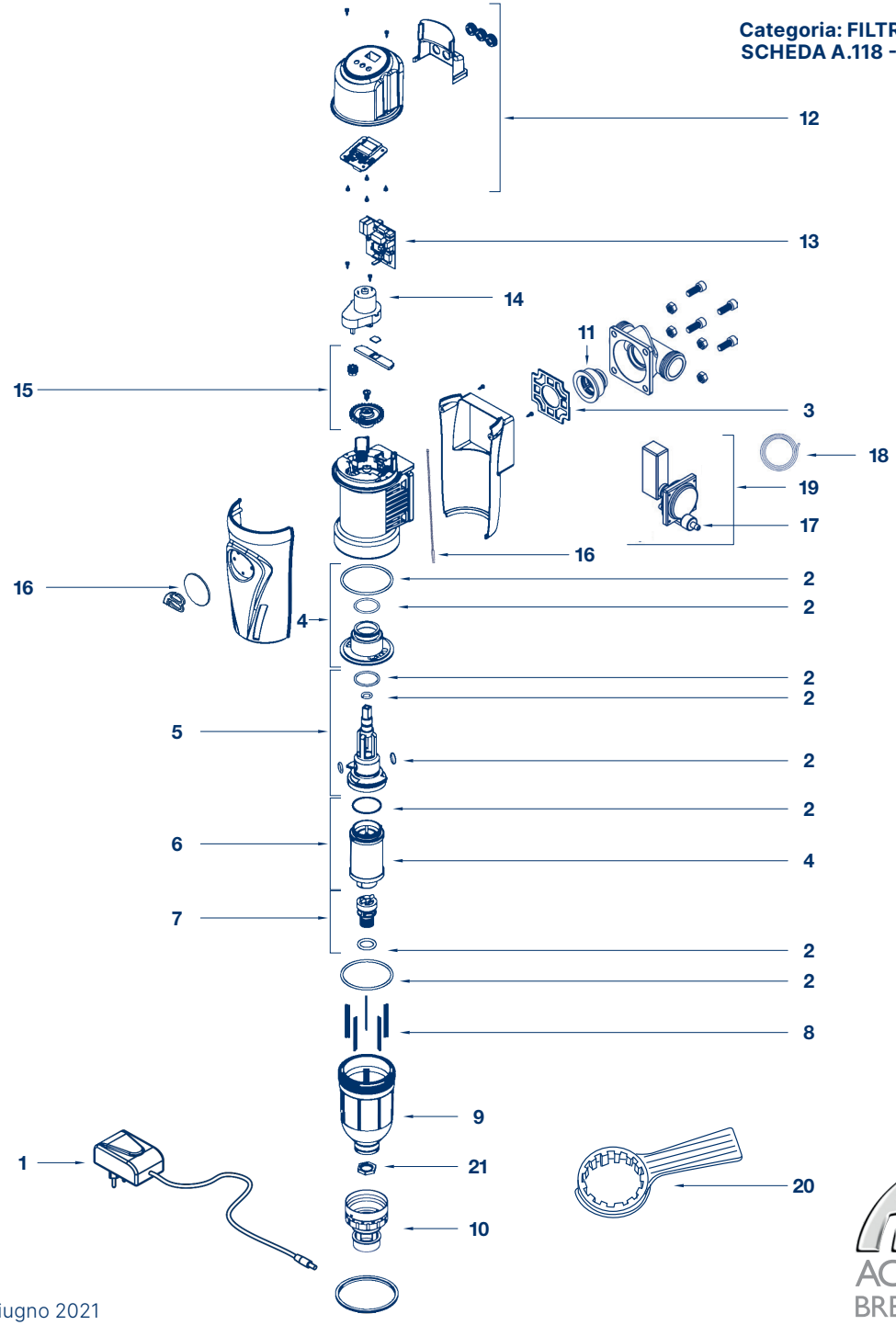

* Versione DVGW Giugno 2021

ACQUA BREVETTI

FILTRO BRAVOMATIC - RICAMBI
Versione in produzione da 09/2018

PACCHETTI DEDICATI

Codice	Descrizione	Prezzo unitario
99022050	PACCHETTO CARTUCCIA UNIVERSALE ¾" - 1" - 1"¼ (n° 4 pezzi)	€ 120,00

MATERIALE DI CONSUMO E MANUTENZIONE
Applicare lo sconto del listino prodotti in vigore

Codice	Descrizione	Q.tà	Prezzo unitario
48170005	KIT SANITY Prodotto sanificante per processi di igienizzazione barattoli da 1 Kg. - confezione da Kg. 4	1	€ 120,00
48105016	KIT ANALISI PEROSSIDI per kit sanity Il kit ti permette di verificare se la sanificazione è stata eseguita correttamente	1	€ 115,00
48500007	SILICONE ALIMENTARE PER LUBRIFICAZIONE gr.56.7	1	€ 72,00

ACQUA BREVETTI

LINEA GUIDA PER LA CORRETTA MANUTENZIONE

FILTRO BRAVOMATIC

Versione in produzione da 09/2018

Descrizione	1 anno	2 anni	3 anni	4 anni	5 anni
ASSIEME CARTUCCIA	Pulizia	Pulizia	Pulizia	Pulizia	Cambiare se necessario
O-RING	Verifica tenuta filtro In caso di perdita cambiare	Verifica tenuta filtro In caso di perdita cambiare	Verifica tenuta filtro In caso di perdita cambiare	Verifica tenuta filtro In caso di perdita cambiare	Verifica tenuta filtro In caso di perdita cambiare
ALIMENTATORE	Verifica funzionamento	Verifica funzionamento	Verifica funzionamento	Verifica funzionamento	Verifica funzionamento
DIFFERENZIALE DI PRESSIONE (Se presente - Optional)	Verifica funzionamento	Verifica funzionamento	Verifica funzionamento	Verifica funzionamento	Verifica funzionamento
LAVAGGIO MANUALE FORZATO CON VERIFICA CHIUSURA SCARICO	Verifica funzionamento	Verifica funzionamento	Verifica funzionamento	Verifica funzionamento	Verifica funzionamento
INTERVENTO DI SANIFICAZIONE	Da eseguire Da eseguire per periodi di inutilizzo superiori ai 30 giorni Da eseguire alla sostituzione della cartuccia filtrante	Da eseguire Da eseguire per periodi di inutilizzo superiori ai 30 giorni Da eseguire alla sostituzione della cartuccia filtrante	Da eseguire Da eseguire per periodi di inutilizzo superiori ai 30 giorni Da eseguire alla sostituzione della cartuccia filtrante	Da eseguire Da eseguire per periodi di inutilizzo superiori ai 30 giorni Da eseguire alla sostituzione della cartuccia filtrante	Da eseguire Da eseguire per periodi di inutilizzo superiori ai 30 giorni Da eseguire alla sostituzione della cartuccia filtrante

NOTE:
- Parti elettroniche: durata influenzata dalla qualità e stabilità della fonte di alimentazione
- O-ring: durata influenzata dalla concentrazione di cloro in acqua
- Componenti filtro: durata influenzata in riferimento all'installazione di applicazioni più o meno gravose

INDICAZIONI UTILI:
Nella fase di lavaggio manuale forzato, verificare l'apertura e la chiusura della valvola di scarico del filtro, assicurandosi che non vi siano perdite di acqua.

ACQUA BREVETTI

FILTRO BRAVOMAX - M - RICAMBI

Pos.	Codice	Descrizione	Q.tà	Prezzo unitario
1	01022012	MANOPOLA SERIGRAFATA	1	€ 10,40
2	99008022	KIT O-RING BRAVOMAX/M-A (n° 8 pezzi)	1	€ 7,00
3	23022013	MANOMETRO D.50 - 0-16 bar	2	€ 20,00
4	11008042	ASSIEME CARTUCCIA 150 µ -1"½-2" / DN40-50 (standard)	1	€192,00
	11008042-50	ASSIEME CARTUCCIA 50 µ -1"½-2" / DN40-50	1	€192,00
	11008042-100	ASSIEME CARTUCCIA 100 µ -1"½-2" / DN40-50	1	€192,00
	11008042-200	ASSIEME CARTUCCIA 200 µ -1"½-2" / DN40-50	1	€192,00
	11008052	ASSIEME CARTUCCIA 150 µ -2"½-3" / DN65-80 (standard)	1	€212,00
	11008052-50	ASSIEME CARTUCCIA 50 µ -2"½-3" / DN65-80	1	€212,00
	11008052-100	ASSIEME CARTUCCIA 100 µ -2"½-3" / DN65-80	1	€212,00
	11008052-200	ASSIEME CARTUCCIA 200 µ -2"½-3" / DN65-80	1	€212,00
5	99022001	ASSIEME SCARICO CON O-RING	1	€ 29,00
6	24022005	SPAZZOLA L.110 PER CORPO 1"½-2"	2	€ 16,00
	24022006	SPAZZOLA L.170 PER CORPO 2"½-3"	2	€ 18,00
7	99008020	KIT SPAZZOLE CON SUPPORTO PER CORPO 1"½-2"	1	€ 50,00
	99008021	KIT SPAZZOLE CON SUPPORTO PER CORPO 2"½-3"	1	€ 53,00
8	01022021	COPERTURA SCARICO FINALE	1	€ 6,00
9	11022023	FORCELLA SCARICO	1	€ 3,00

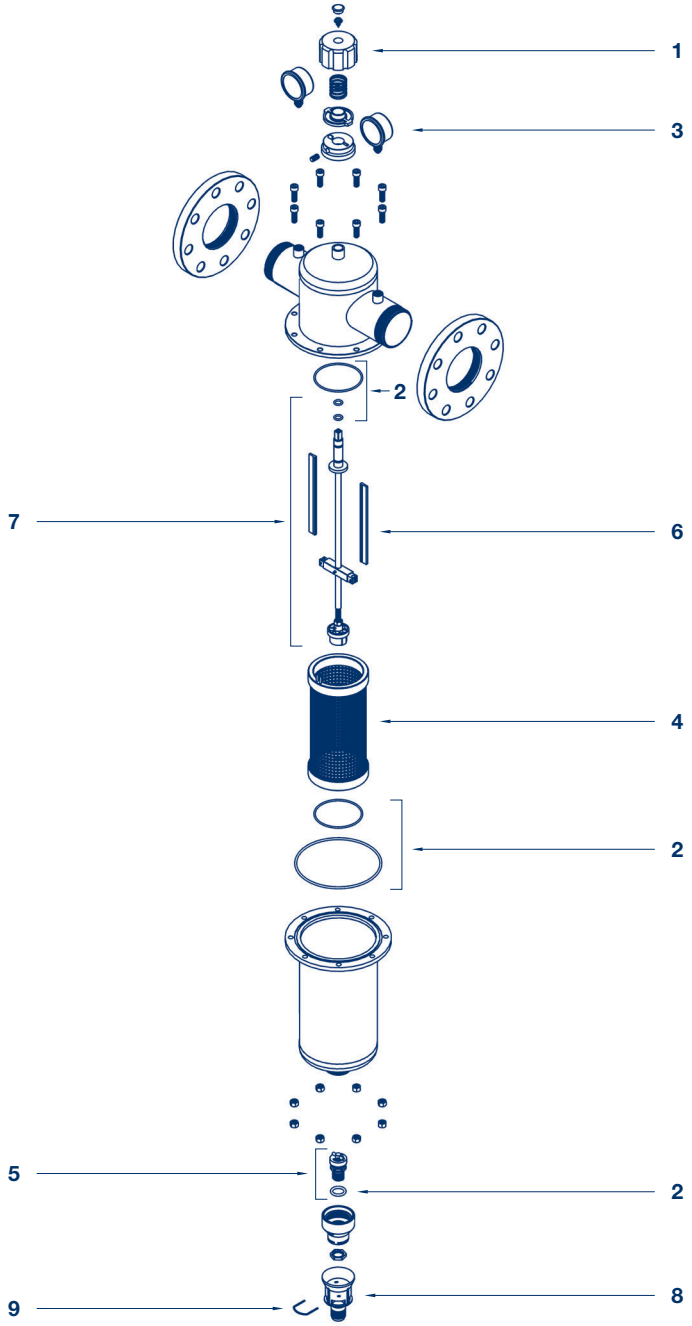

MATERIALE DI CONSUMO E MANUTENZIONE

Applicare lo sconto del listino prodotti in vigore

Codice	Descrizione	Q.tà	Prezzo unitario
48170005	KIT SANITY Prodotto sanificante per processi di igienizzazione barattoli da 1 Kg. - confezione da Kg. 4	1	€ 120,00
48105016	KIT ANALISI PEROSSIDI per kit sanity Il kit ti permette di verificare se la sanificazione è stata eseguita correttamente	1	€ 115,00
48500007	SILICONE ALIMENTARE PER LUBRIFICAZIONE gr.56.7	1	€ 72,00

ACQUA BREVETTI

LINEA GUIDA PER LA CORRETTA MANUTENZIONE
FILTRO BRAVOMAX - M

Descrizione	1 anno	2 anni	3 anni	4 anni	5 anni
ASSIEME CARTUCCIA	Pulizia	Pulizia	Pulizia	Pulizia	Cambiare se necessario
O-RING	Verifica tenuta fitro In caso di perdita cambiare	Verifica tenuta fitro In caso di perdita cambiare	Verifica tenuta fitro In caso di perdita cambiare	Verifica tenuta fitro In caso di perdita cambiare	Verifica tenuta fitro In caso di perdita cambiare
LAVAGGIO MANUALE CON VERIFICA CHIUSURA SCARICO	Verifica funzionamento	Verifica funzionamento	Verifica funzionamento	Verifica funzionamento	Verifica funzionamento
INTERVENTO DI SANIFICAZIONE	Da eseguire Da eseguire per periodi di inutilizzo superiori ai 30 giorni Da eseguire alla sostituzione della cartuccia filtrante	Da eseguire Da eseguire per periodi di inutilizzo superiori ai 30 giorni Da eseguire alla sostituzione della cartuccia filtrante	Da eseguire Da eseguire per periodi di inutilizzo superiori ai 30 giorni Da eseguire alla sostituzione della cartuccia filtrante	Da eseguire Da eseguire per periodi di inutilizzo superiori ai 30 giorni Da eseguire alla sostituzione della cartuccia filtrante	Da eseguire Da eseguire per periodi di inutilizzo superiori ai 30 giorni Da eseguire alla sostituzione della cartuccia filtrante

NOTE:
- Parti elettroniche: /
- O-ring: durata influenzata dalla concentrazione di cloro in acqua
- Componenti filtro: durata influenzata in riferimento all'installazione di applicazioni più o meno gravose

INDICAZIONI UTILI:
Verificare con la rotazione in senso orario della manopola superiore, (primo scatto = apertura - secondo scatto = chiusura) l'apertura e la chiusura della valvola di scarico del filtro, assicurandosi che non vi siano perdite di acqua.
Verificare il funzionamento dei manometri.

ACQUA BREVETTI

FILTRO BRAVOMAX - A - RICAMBI

Pos.	Codice	Descrizione	Q.tà	Prezzo unitario
1	23022045	ALIMENTATORE 230V	1	€ 40,00
2	99008022	KIT O-RING BRAVOMAX/M-A (n° 8 pezzi)	1	€ 7,00
3	23022013	ASSIEME MANOMETRO CON RACCORDO	2	€ 20,00
4	11008042	ASSIEME CARTUCCIA 150 µ - 1"½ - 2" / DN40-50 (standard)	1	€ 192,00
	11008042-50	ASSIEME CARTUCCIA 50 µ - 1"½ - 2" / DN40-50	1	€ 192,00
	11008042-200	ASSIEME CARTUCCIA 200 µ 1"½ - 2" - DN40-50	1	€ 192,00
	11008042-100	ASSIEME CARTUCCIA 100 µ -1"½-2" / DN40-50	1	€ 192,00
	11008052	ASSIEME CARTUCCIA 150 µ -2"½-3" / DN65-80 (standard)	1	€ 212,00
	11008052-50	ASSIEME CARTUCCIA 50 µ - 2"½ - 3" / DN65-80	1	€ 212,00
	11008052-100	ASSIEME CARTUCCIA 100 µ - 2"½ - 3" / DN65-80	1	€ 212,00
	11008052-200	ASSIEME CARTUCCIA 200 µ - 2"½ - 3" / DN65-80	1	€ 212,00
5	99022001	ASSIEME SCARICO CON O-RING (per modelli senza elettrovalvola di scarico)	1	€ 29,00
	99022018	RACCORDO SCARICO	1	€ 6,00
6	24022005	SPAZZOLA L.110 PER CORPO 1"½ - 2"	2	€ 16,00
	24022006	SPAZZOLA L.170 PER CORPO 2"½ - 3"	2	€ 18,00
7	99008020	KIT SPAZZOLE CON SUPPORTO PER CORPO 1"½ - 2"	1	€ 50,00
	99008021	KIT SPAZZOLE CON SUPPORTO PER CORPO 2"½ - 3"	1	€ 53,00
8	01022021	COPERTURA SCARICO FINALE (filtri produzione fino 05/2016)	1	€ 6,00
9	11022023	FORCELLA SCARICO	1	€ 3,00
10	99020003	ASSIEME MOTORIDUTTORE	1	€ 84,00
11	23022017	MICROCHIP PER CIRCUITO PROGRAMMA 10 GIRI 2 ORE	1	€ 18,00
	23022018	MICROCHIP PER CIRCUITO PROGRAMMA 10 GIRI 12 ORE	1	€ 18,00
12	23022016	CIRCUITO FILTRO	1	€ 60,00
13	99020002	ASSIEME GIUNTO CON CALAMITE	1	€ 18,00
14	23022014	CAVO ALIMENTAZIONE CIRCUITO FILTRO	1	€ 11,00
15	99020005	ASSIEME DIFFERENZIALE DI PRESSIONE	1	€ 124,00
16	99008024	ASSIEME TESTATA ELETTRONICA	1	€ 482,00
17	23022038	ELETTROVALVOLA MOTORIZZATA DI SCARICO 24V in dotazione da 05/2018	1	€ 160,00

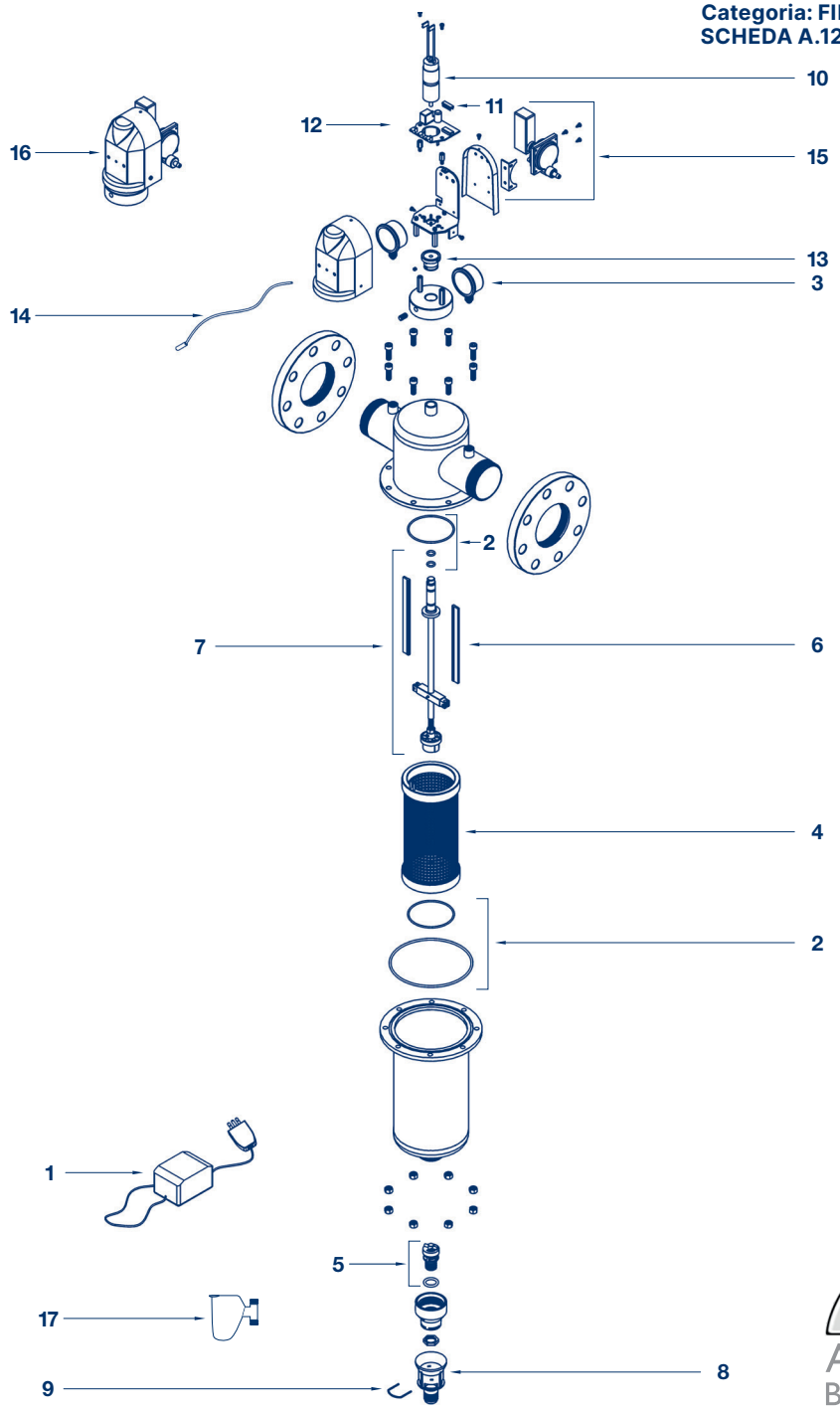

ACQUA BREVETTI

FILTRO BRAVOMAX - A - RICAMBI

MATERIALE DI CONSUMO E MANUTENZIONE

Applicare lo sconto del listino prodotti in vigore

Codice	Descrizione	Q.tà	Prezzo unitario
48170005	KIT SANITY Prodotto sanificante per processi di igienizzazione barattoli da 1 Kg. - confezione da Kg. 4	1	€ 120,00
48105016	KIT ANALISI PEROSSIDI per kit sanity Il kit ti permette di verificare se la sanificazione è stata eseguita correttamente	1	€ 115,00
48500007	SILICONE ALIMENTARE PER LUBRIFICAZIONE gr.56.7	1	€ 72,00

ACQUA BREVETTI

LINEA GUIDA PER LA CORRETTA MANUTENZIONE
FILTRO BRAVOMAX - A

Descrizione	1 anno	2 anni	3 anni	4 anni	5 anni
ASSIEME CARTUCCIA	Pulizia	Pulizia	Pulizia	Pulizia	Cambiare se necessario
O-RING	Verifica tenuta fitro In caso di perdita cambiare	Verifica tenuta fitro In caso di perdita cambiare	Verifica tenuta fitro In caso di perdita cambiare	Verifica tenuta fitro In caso di perdita cambiare	Verifica tenuta fitro In caso di perdita cambiare
DIFFERENZIALE DI PRESSIONE	Verifica funzionamento	Verifica funzionamento	Verifica funzionamento	Verifica funzionamento	Verifica funzionamento
ELETTROVALVOLA DI SCARICO (Se presente)	Verifica funzionamento	Verifica funzionamento	Verifica funzionamento	Verifica funzionamento	Verifica funzionamento
LAVAGGIO MANUALE FORZATO CON VERIFICA CHIUSURA SCARICO	Verifica funzionamento	Verifica funzionamento	Verifica funzionamento	Verifica funzionamento	Verifica funzionamento
INTERVENTO DI SANIFICAZIONE	Da eseguire Da eseguire per periodi di inutilizzo superiori ai 30 giorni Da eseguire alla sostituzione della cartuccia filtrante	Da eseguire Da eseguire per periodi di inutilizzo superiori ai 30 giorni Da eseguire alla sostituzione della cartuccia filtrante	Da eseguire Per periodi di inutilizzo superiori ai 30 giorni Alla sostituzione della cartuccia filtrante	Da eseguire Per periodi di inutilizzo superiori ai 30 giorni Alla sostituzione della cartuccia filtrante	Da eseguire Per periodi di inutilizzo superiori ai 30 giorni Alla sostituzione della cartuccia filtrante

NOTE:
- Parti elettroniche: durata influenzata dalla qualità e stabilità della fonte di alimentazione
- O-ring: durata influenzata dalla concentrazione di cloro in acqua
- Componenti filtro: durata influenzata in riferimento all'installazione di applicazioni più o meno gravose

INDICAZIONI UTILI:
Nella fase di lavaggio manuale forzato, verificare l'apertura e la chiusura della valvola motorizzata di scarico del filtro, assicurandosi che non vi siano perdite di acqua.
Verificare il funzionamento dei manometri.

ACQUA BREVETTI

FILTRO BRAVOCALOR - RICAMBI

Temperatura 5/90°

Pos.	Codice	Descrizione	Q.tà	Prezzo unitario
1	23022004	MANOMETRO Ø 40 - 0-25 bar - 120°C *	1	€ 16,00
2	99009006	KIT O-RING (n° 4 pezzi)	1	€ 5,00
3	99009002	ASSIEME CARTUCCIA CON O-RING 89 µ	1	€ 16,00
	11009003	CARTUCCIA 500 µ	1	€ 8,00
4	99009004	ASSIEME RUBINETTO CON O-RING E PASTIGLIA	1	€ 16,00

* Nelle versioni con codici: FT200-202-204 / FT210-212-214 (fuori produzione da 05/2018)

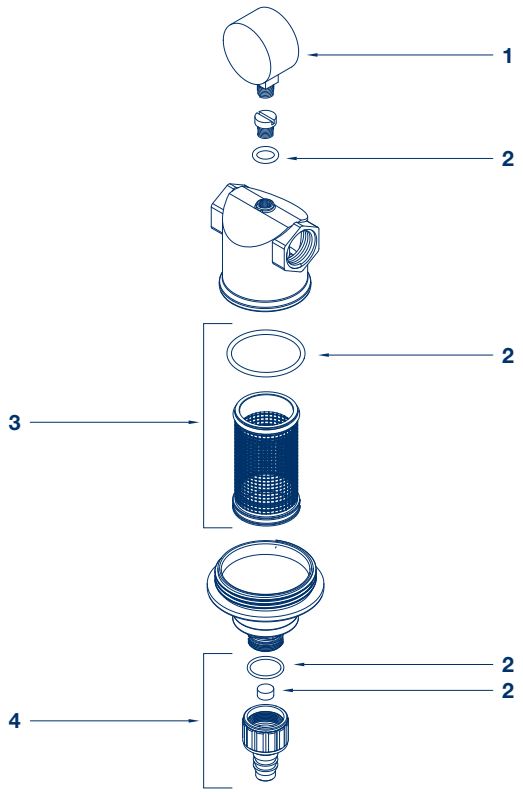

MATERIALE DI CONSUMO E MANUTENZIONE

Applicare lo sconto del listino prodotti in vigore

Codice	Descrizione	Q.tà	Prezzo unitario
48170005	KIT SANITY Prodotto sanificante per processi di igienizzazione barattoli da 1 Kg. - confezione da Kg. 4	1	€ 120,00
48105016	KIT ANALISI PEROSSIDI per kit sanity Il kit ti permette di verificare se la sanificazione è stata eseguita correttamente	1	€ 115,00
48500007	SILICONE ALIMENTARE PER LUBRIFICAZIONE gr.56.7	1	€ 72,00

Rev.3 - Febbraio 2020

ACQUA BREVETTI

LINEA GUIDA PER LA CORRETTA MANUTENZIONE

FILTRO BRAVOCALOR

Temperatura 5/90°

Descrizione	1 anno	2 anni	3 anni	4 anni	5 anni
ASSIEME CARTUCCIA	Pulizia	Pulizia	Pulizia	Pulizia	Cambiare se necessario
KIT O-RING	Verifica tenuta filtro In caso di perdita cambiare	Verifica tenuta filtro In caso di perdita cambiare	Verifica tenuta filtro In caso di perdita cambiare	Verifica tenuta filtro In caso di perdita cambiare	Verifica tenuta filtro In caso di perdita cambiare
INTERVENTO DI SANIFICAZIONE	Da eseguire Da eseguire per periodi di inutilizzo superiori ai 30 giorni Da eseguire alla sostituzione della cartuccia filtrante	Da eseguire Da eseguire per periodi di inutilizzo superiori ai 30 giorni Da eseguire alla sostituzione della cartuccia filtrante	Da eseguire Da eseguire per periodi di inutilizzo superiori ai 30 giorni Da eseguire alla sostituzione della cartuccia filtrante	Da eseguire Da eseguire per periodi di inutilizzo superiori ai 30 giorni Da eseguire alla sostituzione della cartuccia filtrante	Da eseguire Da eseguire per periodi di inutilizzo superiori ai 30 giorni Da eseguire alla sostituzione della cartuccia filtrante

NOTE:
- Parti elettroniche: /
- O-ring: durata influenzata dalla concentrazione di cloro in acqua
- Componenti filtro: durata influenzata in riferimento all'installazione di applicazioni più o meno gravose

INDICAZIONI UTILI:
Verificare l'apertura (svitando in senso antiorario il raccordo di scarico) e la chiusura dello scarico vaso, assicurandosi che non vi siano perdite di acqua.
Verificare il funzionamento del manometro.

ACQUA BREVETTI

CONTENITORE TRE PEZZI - RICAMBI

Pos.	Codice	Descrizione	Q.tà	Prezzo unitario
1	C5050102	VASO 5” SAN TRASP. C/O-RING mod. FC MINI GREEN	1	€ 14,00
	C5050103	VASO 5” SAN TRASP. C/O-RING mod. FC GREEN V/T	1	€ 17,40
	C5050105	VASO 7” SAN TRASP. C/O-RING mod. FC GREEN V/T	1	€ 17,90
	C5050107	VASO 9” ¾ SAN TRASP. C/O-RING mod. FC GREEN V/T	1	€ 34,50
	C5050109	VASO 20” SAN TRASP. C/O-RING mod. FC GREEN V/T	1	€ 56,30
	C5050118	VASO 9” ¾ SAN CON O-RING mod. FCO	1	€ 23,10
	C5050110	VASO 9” ¾ TROGAMID C/O-RING mod. FCO	1	€ 42,60
	C5050119	VASO 9” ¾ SAN CON O-RING mod. FCOS	1	€ 23,20
	C5050111	VASO 9” ¾ TROGAMID C/O-RING mod. FCOS	1	€ 42,80
2	C5050113	O-RING NBR VASO mod. FC MINI	1	€ 6,10
	C5050114	O-RING NBR VASO mod. FC GREEN - FCO	1	€ 6,12
	C5050116	O-RING NBR VASO mod. FC MAXI	1	€ 6,90
	C5050117	O-RING NBR VASO mod. FCX	1	€ 7,30
3	C5050120	GHIERA TESTATE mod. FC GREEN V/T - V/O	1	€ 18,20
	C5050121	GHIERA TESTATE OTTONE mod. FCO	1	€ 30,80
	A6010210	GUARNIZIONE PIANA PER CARTUCCE CARBONE	2	€ 4,24

Per le cartucce dei cotenitori, consultare il **Catalogo - Listino** in vigore

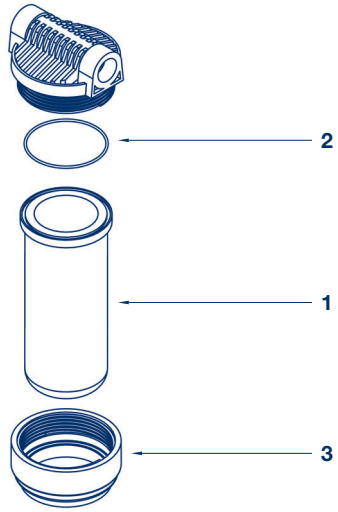

MATERIALE DI CONSUMO E MANUTENZIONE

Applicare lo sconto del listino prodotti in vigore

Codice	Descrizione	Q.tà	Prezzo unitario
48170005	KIT SANITY Prodotto sanificante per processi di igienizzazione barattoli da 1 Kg. - confezione da Kg. 4	1	€ 120,00
48105016	KIT ANALISI PEROSSIDI per kit sanity Il kit ti permette di verificare se la sanificazione è stata eseguita correttamente	1	€ 115,00
48500007	SILICONE ALIMENTARE PER LUBRIFICAZIONE gr.56.7	1	€ 72,00

Rev.1 - Febbraio 2020

ACQUA BREVETTI

LINEA GUIDA PER LA CORRETTA MANUTENZIONE
CONTENITORE TRE PEZZI

Descrizione	1 anno	2 anni	3 anni	4 anni	5 anni
CARTUCCIA	Pulizia o sostituzione in base alla cartuccia	Pulizia o sostituzione in base alla cartuccia	Pulizia o sostituzione in base alla cartuccia	Pulizia o sostituzione in base alla cartuccia	Pulizia o sostituzione in base alla cartuccia
O-RING	Verifica tenuta filtro In caso di perdita cambiare	Verifica tenuta filtro In caso di perdita cambiare	Verifica tenuta filtro In caso di perdita cambiare	Verifica tenuta filtro In caso di perdita cambiare	Verifica tenuta filtro In caso di perdita cambiare
INTERVENTO DI SANIFICAZIONE	Da eseguire Da eseguire per periodi di inutilizzo superiori ai 30 giorni Da eseguire alla sostituzione della cartuccia filtrante	Da eseguire Da eseguire per periodi di inutilizzo superiori ai 30 giorni Da eseguire alla sostituzione della cartuccia filtrante	Da eseguire Da eseguire per periodi di inutilizzo superiori ai 30 giorni Da eseguire alla sostituzione della cartuccia filtrante	Da eseguire Da eseguire per periodi di inutilizzo superiori ai 30 giorni Da eseguire alla sostituzione della cartuccia filtrante	Da eseguire Da eseguire per periodi di inutilizzo superiori ai 30 giorni Da eseguire alla sostituzione della cartuccia filtrante

NOTE:
- Parti elettroniche: /
- O-ring: durata influenzata dalla concentrazione di cloro in acqua
- Componenti filtro: durata influenzata in riferimento all'installazione di applicazioni più o meno gravose

INDICAZIONI UTILI:
Verificare che non vi siano perdite di tenuta tra vaso e testata.

ACQUA BREVETTI

FILTRI INDUSTRIALI - RICAMBI
Mod.Symplex - Mod.Brush - Mod.Turbonet

Pos	Codice	Descrizione	Q.tà	Prezzo unitario
1	32043042/25	CALZA POLIESTERE CORPO Y/5 - 25 µ	1	€ 159,00
	32043042/53	CALZA POLIESTERE CORPO Y/5 - 53 µ	1	€ 159,00
	32043042/80	CALZA POLIESTERE CORPO Y/5 - 80 µ	1	€ 159,00
	32043042	CALZA POLIESTERE CORPO Y/5 - 120 µ	1	€ 159,00
	32043042/200	CALZA POLIESTERE CORPO Y/5 - 200 µ	1	€ 159,00
	32043042/200	CALZA POLIESTERE CORPO Y/5 - 200 µ	1	€ 159,00
	32043042/580	CALZA POLIESTERE CORPO Y/5 - 580 µ	1	€ 159,00
	32043042/810	CALZA POLIESTERE CORPO Y/5 - 810 µ	1	€ 159,00
1	32043043/25	CALZA POLIESTERE CORPO Y/10A - 25 µ	1	€ 188,00
	32043043/53	CALZA POLIESTERE CORPO Y/10A - 53 µ	1	€ 188,00
	32043043/80	CALZA POLIESTERE CORPO Y/10A - 80 µ	1	€ 188,00
	32043043	CALZA POLIESTERE CORPO Y/10A - 120 µ	1	€ 188,00
	32043043/200	CALZA POLIESTERE CORPO Y/10A - 200 µ	1	€ 188,00
	32043043/400	CALZA POLIESTERE CORPO Y/10A - 400 µ	1	€ 188,00
	32043043/580	CALZA POLIESTERE CORPO Y/10A - 580 µ	1	€ 188,00
	32043043/810	CALZA POLIESTERE CORPO Y/10A - 810 µ	1	€ 188,00
1	32043044/25	CALZA POLIESTERE CORPO Y/20 - 25 µ	1	€ 216,00
	32043044/53	CALZA POLIESTERE CORPO Y/20 - 53 µ	1	€ 216,00
	32043044/80	CALZA POLIESTERE CORPO Y/20 - 80 µ	1	€ 216,00
	32043044	CALZA POLIESTERE CORPO Y/20 - 120 µ	1	€ 216,00
	32043044/200	CALZA POLIESTERE CORPO Y/20 - 200 µ	1	€ 216,00
	32043044/400	CALZA POLIESTERE CORPO Y/20 - 400 µ	1	€ 216,00
	32043044/580	CALZA POLIESTERE CORPO Y/20 - 580 µ	1	€ 216,00
	32043044/810	CALZA POLIESTERE CORPO Y/20 - 810 µ	1	€ 216,00
1	32043045/25	CALZA POLIESTERE CORPO Y/35 - 25 µ	1	€250,00
	32043045/53	CALZA POLIESTERE CORPO Y/35 - 53 µ	1	€250,00
	32043045/80	CALZA POLIESTERE CORPO Y/35 - 80 µ	1	€250,00
	32043045	CALZA POLIESTERE CORPO Y/35 - 120 µ	1	€250,00
	32043045/200	CALZA POLIESTERE CORPO Y/35 - 200 µ	1	€250,00
	32043045/400	CALZA POLIESTERE CORPO Y/35 - 400 µ	1	€250,00
	32043045/580	CALZA POLIESTERE CORPO Y/35 - 580 µ	1	€250,00
	32043045/810	CALZA POLIESTERE CORPO Y/35 - 810 µ	1	€250,00

1

ACQUA BREVETTI

FILTRI INDUSTRIALI - RICAMBI
Mod.Symplex - Mod.Brush - Mod.Turbonet

Pos	Codice	Descrizione	Q.tà	Prezzo unitario
1	32043046/25	CALZA POLIESTERE CORPO Y/40P - 25 µ	1	€ 308,00
	32043046/53	CALZA POLIESTERE CORPO Y/40P - 53 µ	1	€ 308,00
	32043046/80	CALZA POLIESTERE CORPO Y/40P - 80 µ	1	€ 308,00
	32043046	CALZA POLIESTERE CORPO Y/40P - 120 µ	1	€ 308,00
	32043046/200	CALZA POLIESTERE CORPO Y/40P - 200 µ	1	€ 308,00
	32043046/400	CALZA POLIESTERE CORPO Y/40P - 400 µ	1	€ 308,00
	32043046/580	CALZA POLIESTERE CORPO Y/40P - 580 µ	1	€ 308,00
	32043046/810	CALZA POLIESTERE CORPO Y/40P - 810 µ	1	€ 308,00
2	32043005/25	KIT CARTUCCIA PES+INOX CORPO Y/5 - 25 µ	1	€ 280,00
	32043005/53	KIT CARTUCCIA PES+INOX CORPO Y/5 - 53 µ	1	€ 280,00
	32043005/80	KIT CARTUCCIA PES+INOX CORPO Y/5 - 80 µ	1	€ 280,00
	32043005	KIT CARTUCCIA PES+INOX CORPO Y/5 - 120 µ	1	€ 280,00
	32043005/200	KIT CARTUCCIA PES+INOX CORPO Y/5 - 200 µ	1	€ 280,00
	32043005/400	KIT CARTUCCIA PES+INOX CORPO Y/5 - 400 µ	1	€ 280,00
	32043005/580	KIT CARTUCCIA PES+INOX CORPO Y/5 - 580 µ	1	€ 280,00
	32043005/810	KIT CARTUCCIA PES+INOX CORPO Y/5 - 810 µ	1	€ 280,00
2	32043010/25	KIT CARTUCCIA PES+INOX CORPO Y/10A - 25 µ	1	€ 450,00
	32043010/53	KIT CARTUCCIA PES+INOX CORPO Y/10A - 53 µ	1	€ 280,00
	32043010/80	KIT CARTUCCIA PES+INOX CORPO Y/10A - 80 µ	1	€ 280,00
	32043010	KIT CARTUCCIA PES+INOX CORPO Y/10A - 120 µ	1	€ 280,00
	32043010/200	KIT CARTUCCIA PES+INOX CORPO Y/10A - 200 µ	1	€ 280,00
	32043010/400	KIT CARTUCCIA PES+INOX CORPO Y/10A - 400 µ	1	€ 280,00
	32043010/580	KIT CARTUCCIA PES+INOX CORPO Y/10A - 580 µ	1	€ 280,00
	32043010/810	KIT CARTUCCIA PES+INOX CORPO Y/10A - 810 µ	1	€ 280,00
2	32043020/25	KIT CARTUCCIA PES+INOX CORPO Y/20 - 25 µ	1	€ 530,00
	32043020/53	KIT CARTUCCIA PES+INOX CORPO Y/20 - 53 µ	1	€ 530,00
	32043020/80	KIT CARTUCCIA PES+INOX CORPO Y/20 - 80 µ	1	€ 530,00
	32043020	KIT CARTUCCIA PES+INOX CORPO Y/20 - 120 µ	1	€ 530,00
	32043020/200	KIT CARTUCCIA PES+INOX CORPO Y/20 - 200 µ	1	€ 530,00
	32043020/400	KIT CARTUCCIA PES+INOX CORPO Y/20 - 400 µ	1	€ 530,00
	32043020/580	KIT CARTUCCIA PES+INOX CORPO Y/20 - 580 µ	1	€ 530,00
	32043020/810	KIT CARTUCCIA PES+INOX CORPO Y/20 - 810 µ	1	€ 530,00

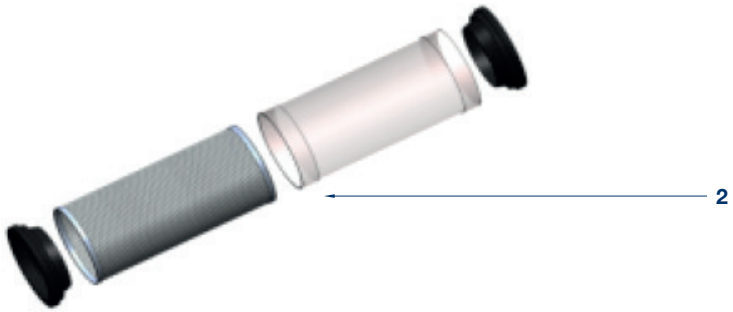

ACQUA BREVETTI

FILTRI INDUSTRIALI - RICAMBI
Mod.Symplex - Mod.Brush - Mod.Turbonet

Pos	Codice	Descrizione	Q.tà	Prezzo unitario
2	32043035/25	KIT CARTUCCIA PES+INOX CORPO Y/35 - 25 µ	1	€ 610,00
	32043035/53	KIT CARTUCCIA PES+INOX CORPO Y/35 - 53 µ	1	€ 610,00
	32043035/80	KIT CARTUCCIA PES+INOX CORPO Y/35 - 80 µ	1	€ 610,00
	32043035	KIT CARTUCCIA PES+INOX CORPO Y/35 - 120 µ	1	€ 610,00
	32043035/200	KIT CARTUCCIA PES+INOX CORPO Y/35 - 200 µ	1	€ 610,00
	32043035/400	KIT CARTUCCIA PES+INOX CORPO Y/35 - 400 µ	1	€ 610,00
	32043035/580	KIT CARTUCCIA PES+INOX CORPO Y/35 - 580 µ	1	€ 610,00
	32043035/810	KIT CARTUCCIA PES+INOX CORPO Y/35 - 810 µ	1	€ 610,00
2	32043040/25	KIT CARTUCCIA PES+INOX CORPO Y/40P - 25 µ	1	€ 760,00
	32043040/53	KIT CARTUCCIA PES+INOX CORPO Y/40P - 53 µ	1	€ 760,00
	32043040/80	KIT CARTUCCIA PES+INOX CORPO Y/40P - 80 µ	1	€ 760,00
	32043040	KIT CARTUCCIA PES+INOX CORPO Y/40P - 120 µ	1	€ 760,00
	32043040/200	KIT CARTUCCIA PES+INOX CORPO Y/40P - 200 µ	1	€ 760,00
	32043040/400	KIT CARTUCCIA PES+INOX CORPO Y/40P - 400 µ	1	€ 760,00
	32043040/580	KIT CARTUCCIA PES+INOX CORPO Y/40P - 580 µ	1	€ 760,00
	32043040/810	KIT CARTUCCIA PES+INOX CORPO Y/40P - 810 µ	1	€ 760,00
3	32043205/55	KIT CARTUCCIA INOX+INOX CORPO Y/5 - 55 µ	1	€ 480,00
	32043205	KIT CARTUCCIA INOX+INOX CORPO Y/5 - 110 µ	1	€ 480,00
	32043205/200	KIT CARTUCCIA INOX+INOX CORPO Y/5 - 200 µ	1	€ 480,00
	32043210	KIT CARTUCCIA INOX+INOX CORPO Y/10A - 110 µ	1	€ 650,00
	32043210/200	KIT CARTUCCIA INOX+INOX CORPO Y/10A - 200 µ	1	€ 650,00
	32043210/400	KIT CARTUCCIA INOX+INOX CORPO Y/10A - 400 µ	1	€ 650,00
	32043210/800	KIT CARTUCCIA INOX+INOX CORPO Y/10A - 800 µ	1	€ 650,00
3	32043220	KIT CARTUCCIA INOX+INOX CORPO Y/20 - 110 µ	1	€ 690,00
	32043220/200	KIT CARTUCCIA INOX+INOX CORPO Y/20 - 200 µ	1	€ 690,00
	32043220/400	KIT CARTUCCIA INOX+INOX CORPO Y/20 - 400 µ	1	€ 690,00
	32043220/800	KIT CARTUCCIA INOX+INOX CORPO Y/20 - 800 µ	1	€ 690,00
	32043235	KIT CARTUCCIA INOX+INOX CORPO Y/35 - 110 µ	1	€ 900,00
	32043235/200	KIT CARTUCCIA INOX+INOX CORPO Y/35 - 200 µ	1	€ 900,00
	32043235/400	KIT CARTUCCIA INOX+INOX CORPO Y/35 - 400 µ	1	€ 900,00
	32043235/800	KIT CARTUCCIA INOX+INOX CORPO Y/35 - 800 µ	1	€ 900,00

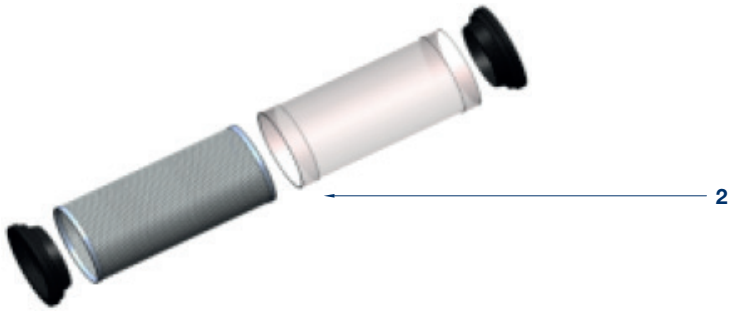

ACQUA BREVETTI

FILTRI INDUSTRIALI - RICAMBI
Mod.Symplex - Mod.Brush - Mod.Turbonet

Pos	Codice	Descrizione	Q.tà	Prezzo unitario
3	32043240	KIT CARTUCCIA INOX+INOX CORPO Y/40P - 110 µ	1	€ 1.100,00
	32043240/200	KIT CARTUCCIA INOX+INOX CORPO Y/40P - 200 µ	1	€ 1.100,00
	32043240/400	KIT CARTUCCIA INOX+INOX CORPO Y/40P - 400 µ	1	€ 1.100,00
	32043240/800	KIT CARTUCCIA INOX+INOX CORPO Y/40P - 800 µ	1	€ 1.100,00
3	32043055	GUARNIZIONE CARTUCCIA PER CORPO Y5	2	€ 82,00
	32043054	GUARNIZIONE CARTUCCIA PER CORPO Y10/20	2	€ 102,00
	32043050	GUARNIZIONE CARTUCCIA PER CORPO Y35/40P	2	€ 122,00
	32043051	GUARNIZIONE CORPO Y5	1	€ 108,00
	32043052	GUARNIZIONE CORPO Y10/20	1	€ 114,00
	32043053	GUARNIZIONE CORPO Y35/40P	1	€ 127,00

ACQUA BREVETTI

KIT FACILE - RICAMBI

Pos.	Codice	Descrizione		Q.tà	Prezzo unitario
1	99021001	ASSIEME ALBERO SELETTORE	(n° 9 pezzi)	1	€ 52,00
2	99021003	ASSIEME KIT MANOPOLE	(n° 5 pezzi)	1	€ 28,00
3	18022001	GUARNIZIONE 1" x CODOLO ¾"	(n° 2 pezzi)	1	€ 1,80
4	01021003	SEIGER		1	€ 3,00
5	17022070	O.RING 130	(n° 4 pezzi)	1	€ 2,00

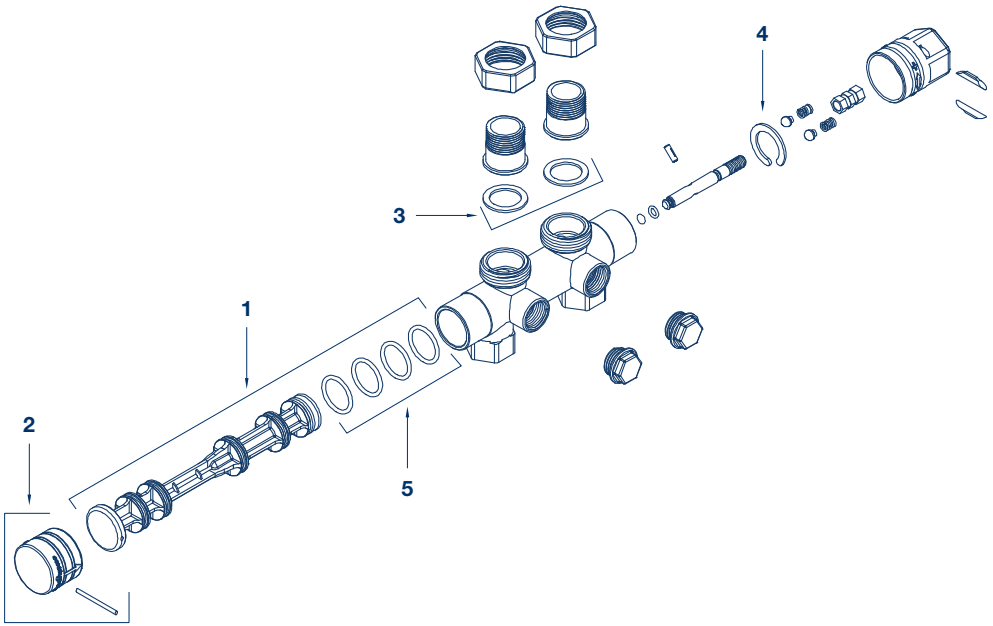

MATERIALE DI CONSUMO E MANUTENZIONE

Applicare lo sconto del listino prodotti in vigore

Codice	Descrizione	Q.tà	Prezzo unitario
48170005	KIT SANITY Prodotto sanificante per processi di igienizzazione barattoli da 1 Kg. - confezione da Kg. 4	1	€ 120,00
48105016	KIT ANALISI PEROSSIDI per kit sanity Il kit ti permette di verificare se la sanificazione è stata eseguita correttamente	1	€ 115,00
48500007	SILICONE ALIMENTARE PER LUBRIFICAZIONE gr.56.7	1	€ 72,00

Rev.4 - Febbraio 2020

ACQUA BREVETTI

LINEA GUIDA PER LA CORRETTA MANUTENZIONE
KIT FACILE

Descrizione	1 anno	2 anni	3 anni	4 anni	5 anni
O-RING	Verifica tenuta filtro In caso di perdita cambiare	Verifica tenuta filtro In caso di perdita cambiare	Verifica tenuta filtro In caso di perdita cambiare	Verifica tenuta filtro In caso di perdita cambiare	Verifica tenuta filtro In caso di perdita cambiare
INTERVENTO DI SANIFICAZIONE	Da eseguire Da eseguire per periodi di inutilizzo superiori ai 30 giorni Da eseguire alla sostituzione della cartuccia filtrante	Da eseguire Da eseguire per periodi di inutilizzo superiori ai 30 giorni Da eseguire alla sostituzione della cartuccia filtrante	Da eseguire Da eseguire per periodi di inutilizzo superiori ai 30 giorni Da eseguire alla sostituzione della cartuccia filtrante	Da eseguire Da eseguire per periodi di inutilizzo superiori ai 30 giorni Da eseguire alla sostituzione della cartuccia filtrante	Da eseguire Da eseguire per periodi di inutilizzo superiori ai 30 giorni Da eseguire alla sostituzione della cartuccia filtrante

NOTE:
- Parti elettroniche: /
- O-ring: durata influenzata dalla concentrazione di cloro in acqua
- Componenti filtro: durata influenzata in riferimento all'installazione di applicazioni più o meno gravose

ACQUA BREVETTI

ADDOLCITORE BRAVOCAB - RICAMBI

Cabinatura

Pos.	Codice	Descrizione		Q.tà	Prezzo unitario
1	C7331177	KIT CLIP E COLLARE	(n° 2 pezzi)	1	€ 28,00
2	C7112963	KIT O-RING DISTRIBUTORE	(n° 3 pezzi)	1	€ 31,00
6	C7105047	DISTRIBUTORE INFERIORE		1	€ 82,00
7	C7077870	DISTRIBUTORE SUPERIORE		1	€ 22,00
8	C7268950	BOMBOLA PER lt. 9		1	€ 274,00
	C7256377	BOMBOLA PER lt. 11		1	€ 329,00
	C7264037	BOMBOLA PER lt. 15-17		1	€ 357,00
	C7328904	BOMBOLA PER lt. 22		1	€ 428,00
9	C7310113	VALVOLA SALAMOIA COMPLETA lt. 9		1	€ 75,00
	C7310139	VALVOLA SALAMOIA COMPLETA lt. 11		1	€ 75,00
	C7310163	VALVOLA SALAMOIA COMPLETA lt. 15-17		1	€ 75,00
	C7310202	VALVOLA SALAMOIA COMPLETA lt. 22		1	€ 75,00
10	C7139999	TUBO DI SCARICO	(mt.6)	1	€ 36,00
11	C7250826	CAVO ALIMENTAZIONE		1	€ 22,00
12	C7285651	TIMER BRAVOCAB lt. 9		1	€ 222,00
	C7285821	TIMER BRAVOCAB lt. 11-15-22		1	€ 222,00
	C7381449	TIMER BRAVOCAB UD	(in gestione da 07/2020)	1	€ 216,00
13	01022036	CAPPELLO CABINATURA		1	€ 100,00
14	C7267417	PANNELLO PER TIMER lt. 9 E TUTTI I MODELLI UD		1	€ 20,00
	C7266754	PANNELLO PER TIMER lt. 11-15-17-22		1	€ 20,00
15	01022037	SPORTELLINO SALE		1	€ 20,00
16	C7266762	BORDO CABINATURA lt. 9 e lt. 11	(modelli fino fine 2013)	1	€ 52,00
	C7295054	BORDO CABINATURA lt. 11-15-17-22		1	€ 52,00
17	C7270711	CABINATURA lt. 9		1	€ 260,00
	C7270729	CABINATURA lt. 11	(modello fino fine 2013)	1	€ 265,00
	C7339573	CABINATURA lt. 11		1	€ 270,00
	C7302259	CABINATURA lt. 15-17		1	€ 281,00
	C7302275	CABINATURA lt. 22		1	€ 288,00
18	C7331258	KIT TROPPO PIENO	(n° 3 pezzi)	1	€ 24,00
19	32015100	BY-PASS COMPLETO ATTACCHI 1"		1	€ 110,00
20	C7082150	POZZETTO lt. 9		1	€ 33,00
	C7106962	POZZETTO lt. 11		1	€ 40,00
	C7263099	POZZETTO lt. 15-17		1	€ 44,00
	C7109871	POZZETTO lt. 22		1	€ 55,00
21	C7331672	KIT MONTAGGIO POZZETTO	(n° 2 pezzi)	1	€ 17,20
22	C7155115	TAPPO POZZETTO		1	€ 13,00
23	32015099	ALIMENTATORE 220V		1	€ 66,00
	99022010	KIT PRODUTTORE CLORO 3/8"		1	€ 61,95
	99022033	KIT ATTACCO BY-PASS - ALIMENTATORE - FORCELLA (n°1 troppo pieno + n°1 valvola)		1	€ 140,00
24	32015128	BY PASS ATT.1" CON RACCORDI FILETTATI		1	€ 120,00
--	99022061	KIT O.RING UNIVERSALE BY-PASS BRAVOCAB-CALEX		1	€ 10,80

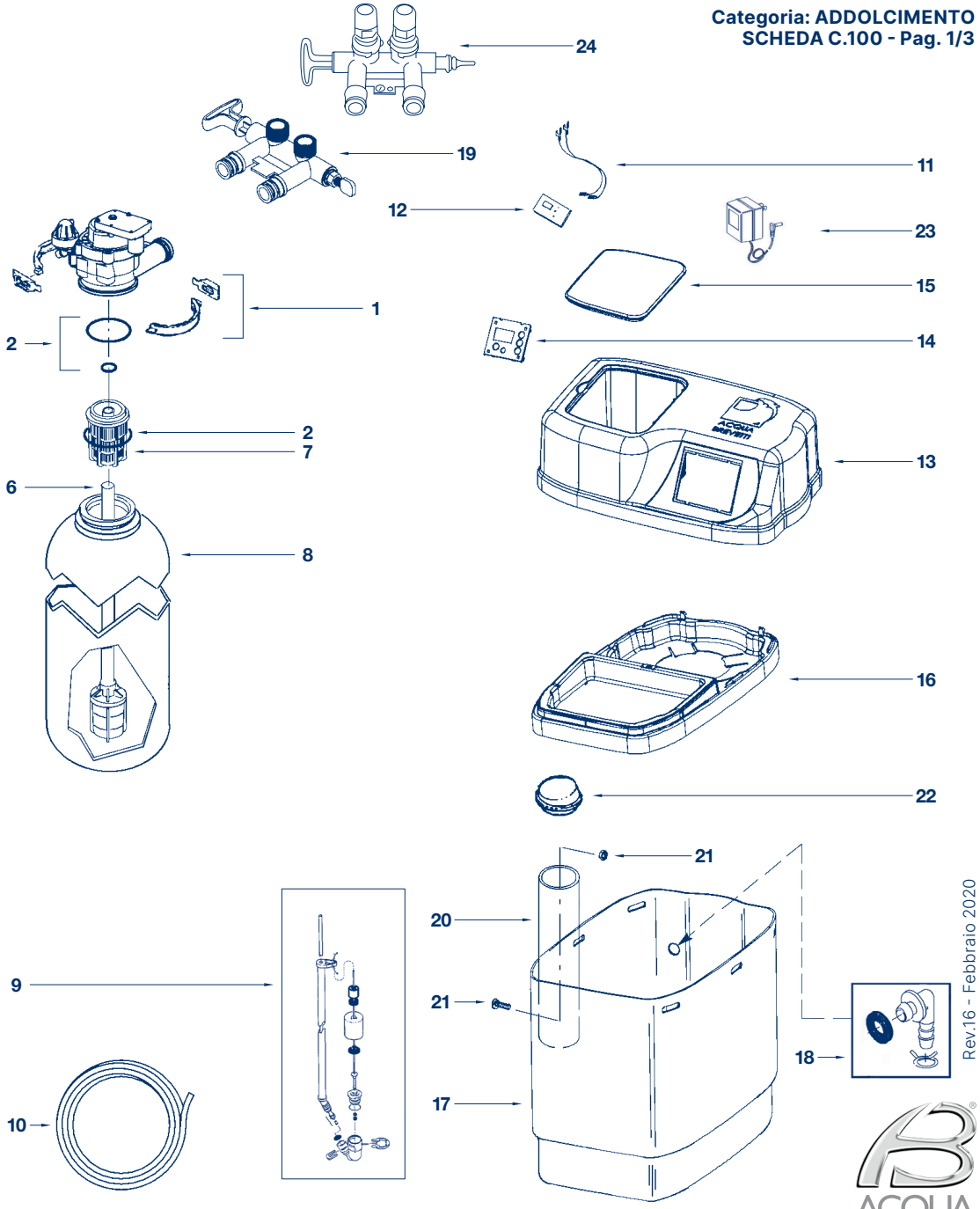

ACQUA BREVETTI

ADDOLCITORE BRAVOCAB - RICAMBI

Testata

Pos.	Codice	Descrizione	Q.tà	Prezzo unitario
1	C7384683	MOTORIDUTTORE C/VITI E CAMME IN METALLO (in gestione dal 2022)	1	€ 80,00
	C7397864	MOTORIDUTTORE C/VITI E CAMME IN PLASTICA	1	€ 80,00
2	C7231385	SUPPORTO MOTORIDUTTORE (modello fino fine 2013)	1	€ 20,80
	C7337474	SUPPORTO MOTORIDUTTORE	1	€ 17,60
3	C503288	BOCCOLA	1	€ 10,00
4	C7030713	MICRO INTERRUTTORE	1	€ 23,80
5	C7342657	VITE COPERCHIO CORPO VALVOLA	1	€ 5,40
6	C7331185	RACCORDO DI SCARICO COMPLETO (n° 5 pezzi)	1	€ 25,10
7	C7268421	GRUPPO VENTURI COMPLETO lt. 9	1	€ 43,80
	C7238450	GRUPPO VENTURI COMPLETO lt. 11-15-17-22	1	€ 43,80
8	C7292323	O-RING 4,8×11,1	1	€ 3,00
9	C7120526	CURVA GRUPPO VENTURI	1	€ 15,70
10	C1202600	DADO PER CURVA GRUPPO VENTURI	1	€ 10,20
11	C7129716	KIT O-RING CORPO VALVOLA (n° 7 pezzi)	1	€ 36,00
12	C7082087	CUSCINETTO	1	€ 17,70
13	C7199232	DISCO E ROTORE	1	€ 45,60
14	C7342665	KIT SCARICO	1	€ 22,50
15	C7337563	KIT CLIP ¾" (n° 4 pezzi)	1	€ 17,50
16	C7337571	O-RING IN/OUT (n° 4 pezzi)	1	€ 14,00
17	C7113040	KIT TURBINA	1	€ 41,20
18	C7082053	CORPO VALVOLA	1	€ 50,00
19	C7309803	SENSORE COMPLETO DI CABLAGGIO E MORSETTIERA	1	€ 37,50
20	C7342649	O-RING VENTURI (n° 2 pezzi)	1	€ 13,10
21	C7081201	FORCELLA VENTURI	1	€ 10,90
22	C7284964	CAMME (versione in metallo - modello fino fine 2018)	1	€ 24,00
23	C7362110	KIT RACCORDI 1" IN/OUT CON O.RING E CLIP	1	€ 35,00
24	C7337466	COPERCHIO VALVOLA	1	€ 32,00

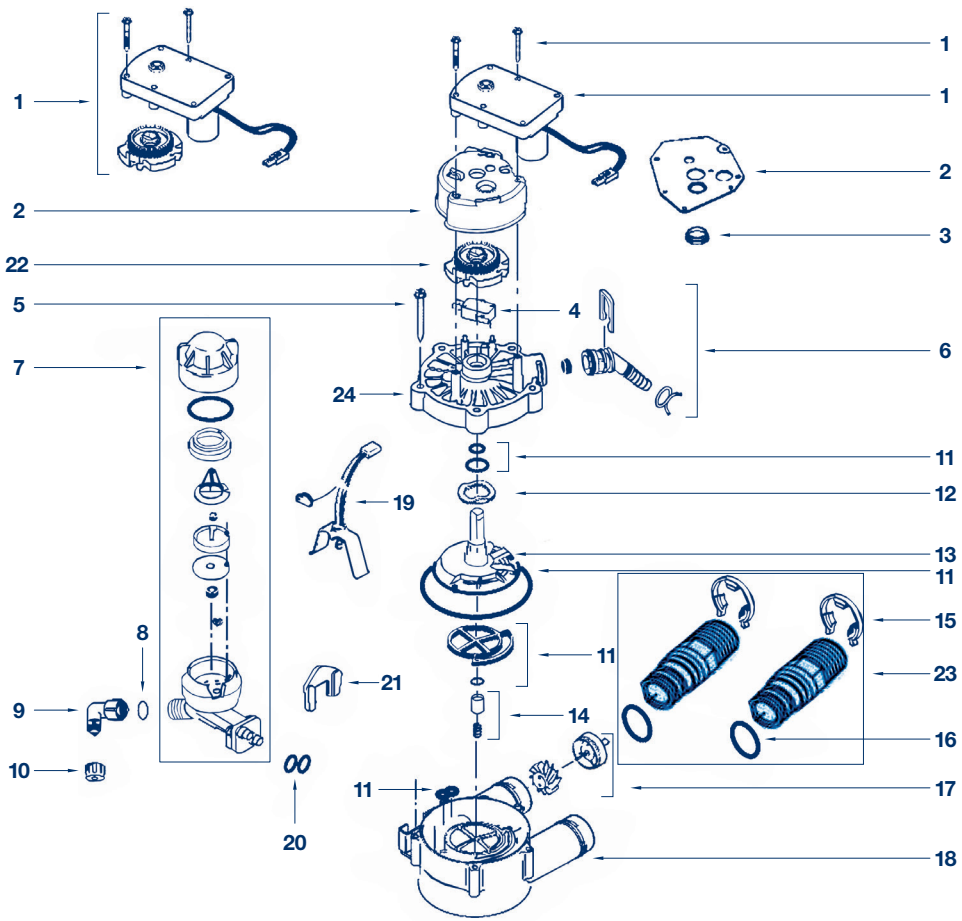

MATERIALE DI CONSUMO E MANUTENZIONE

Applicare lo sconto del listino prodotti in vigore

Codice	Descrizione	Q.tà	Prezzo unitario
48170005	KIT SANITY Prodotto sanificante per processi di igienizzazione barattoli da 1 Kg. - confezione da Kg. 4	1	€ 120,00
48170008	KIT PER SANIFICAZIONE ADDOLCITORI CABINATI	1	€ 45,00
48105016	KIT ANALISI PEROSSIDI per kit sanity Il kit ti permette di verificare se la sanificazione è stata eseguita correttamente	1	€ 115,00
48500007	SILICONE ALIMENTARE PER LUBRIFICAZIONE gr.56.7	1	€ 72,00
48105020	KIT ANALISI DUREZZA reagente unico	1	€ 14,00
48100007	SALE IN PASTIGLIE - SACCO DA Kg. 25	1	€ 25,00
48100002	RESINA PER ADDOLCITORE C100E - SACCO DA Kg. 25	1	€ 118,80

Rev.16 - Febbraio 2020

ACQUA BREVETTI

LINEA GUIDA PER LA CORRETTA MANUTENZIONE
VALVOLA ADDOLCITORE BRAVOCAB

Descrizione	1 anno	2 anni	3 anni	4 anni	5 anni
GRUPPO VENTURI COMPLETO	Pulizia	Pulizia	Pulizia	Pulizia	Pulizia Cambiare se necessario
RACCORDO DI SCARICO COMPLETO	Pulizia	Pulizia	Pulizia	Pulizia	Pulizia Cambiare se necessario
VALVOLA SALAMOIA COMPLETA	Pulizia	Pulizia	Pulizia	Pulizia	Pulizia Cambiare se necessario
O-RING	Verifica tenuta valvola In caso di perdita cambiare	Verifica tenuta valvola In caso di perdita cambiare	Verifica tenuta valvola In caso di perdita cambiare	Verifica tenuta valvola In caso di perdita cambiare	Verifica tenuta valvola In caso di perdita cambiare
BY-PASS	Verifica funzionamento	Verifica funzionamento	Verifica funzionamento	Verifica funzionamento	Pulizia Cambiare se necessario
MOTORIDUTTORE CON INGRANAGGIO CAM E VITI	Verifica funzionamento	Verifica funzionamento	Verifica funzionamento	Verifica funzionamento	Cambiare
TIMER BRAVOCAB	Verifica funzionamento e impostazioni	Verifica funzionamento e impostazioni	Verifica funzionamento e impostazioni	Verifica funzionamento e impostazioni	Verifica funzionamento e impostazioni Cambiare se necessario
ALIMENTATORE	Verifica funzionamento	Verifica funzionamento	Verifica funzionamento	Verifica funzionamento	Verifica funzionamento Cambiare se necessario
DUREZZA IN INGRESSO	Verifica	Verifica	Verifica	Verifica	Verifica
DUREZZA IN USCITA	Verifica Regolare miscelatore se necessario	Verifica Regolare miscelatore se necessario	Verifica Regolare miscelatore se necessario	Verifica Regolare miscelatore se necessario	Verifica Regolare miscelatore se necessario

ADDOLCITORE BRAVOCAB

PRODUTTORE DI CLORO (Se presente)	Dopo tre anni di vita si richiede la sostituzione				
TINO SALAMOIA	Pulizia	Pulizia	Pulizia	Pulizia	Pulizia
INTERVENTO DI SANIFICAZIONE	Da eseguire dopo l'installazione Da eseguire annualmente Da eseguire per periodi di inutilizzo superiori ai 30 giorni	Da eseguire dopo l'installazione Da eseguire annualmente Da eseguire per periodi di inutilizzo superiori ai 30 giorni	Da eseguire dopo l'installazione Da eseguire annualmente Da eseguire per periodi di inutilizzo superiori ai 30 giorni	Da eseguire dopo l'installazione Da eseguire annualmente Da eseguire per periodi di inutilizzo superiori ai 30 giorni	Da eseguire dopo l'installazione Da eseguire annualmente Da eseguire per periodi di inutilizzo superiori ai 30 giorni

NOTE:
- Parti elettroniche: durata influenzata dalla qualità e stabilità della fonte di alimentazione
- O-ring: durata influenzata dalla concentrazione di cloro in acqua e dal malfunzionamento della valvola salamoia
- Componenti valvola: durata influenzata in riferimento all'installazione di applicazioni più o meno gravose

INDICAZIONI UTILI:
Verificare la presenza della forcella nel gruppo Venturi; eseguire la rigenerazione dell'addolcitore prima dell'avviamento iniziale.
Quando l'addolcitore viene messo in by-pass, avvitare completamente la manopola di miscelazione e regolazione dell'acqua, per avere una chiusura completa.

ACQUA BREVETTI

ADDOLCITORE CALEX - RICAMBI

Cabinatura

Pos.	Codice	Descrizione		Q.tà	Prezzo unitario
1	C7331177	KIT CLIP E COLLARE	(n° 2 pezzi)	1	€ 28,00
2	C7112963	KIT O-RING DISTRIBUTORE	(n° 3 pezzi)	1	€ 31,00
6	C7105047	DISTRIBUTORE INFERIORE		1	€ 82,00
7	C7077870	DISTRIBUTORE SUPERIORE		1	€ 22,00
8	C7268950	BOMBOLA PER lt. 9		1	€ 274,00
	C7256377	BOMBOLA PER lt. 11		1	€ 329,00
	C7264037	BOMBOLA PER lt. 15-17		1	€ 357,00
	C7328904	BOMBOLA PER lt. 22		1	€ 428,00
9	C7310113	VALVOLA SALAMOIA COMPLETA lt. 9		1	€ 75,00
	C7310139	VALVOLA SALAMOIA COMPLETA lt. 11		1	€ 75,00
	C7310163	VALVOLA SALAMOIA COMPLETA lt. 15-17		1	€ 75,00
	C7310202	VALVOLA SALAMOIA COMPLETA lt. 22		1	€ 75,00
10	C7139999	TUBO DI SCARICO	(mt.6)	1	€ 36,00
11	C7250826	CAVO ALIMENTAZIONE		1	€ 22,00
12	C7285651	TIMER CALEX lt. 9		1	€ 222,00
	C7285821	TIMER CALEX lt. 11-15-17-22		1	€ 222,00
	C7381449	TIMER CALEX UD	(in gestione da 07/2020)	1	€ 216,00
13	C7294838	CAPPELLO CABINATURA CALEX		1	€ 40,20
14	C7267417	PANNELLO PER TIMER lt. 9 E TUTTI I MODELLI UD		1	€ 20,00
	C7266754	PANNELLO PER TIMER lt. 11-15-17-22		1	€ 20,00
15	C7294846	SPORTELLINO SALE CALEX		1	€ 70,00
16	C7266762	BORDO CABINATURA lt. 9 e lt. 11	(modelli fino fine 2013)	1	€ 52,00
	C7295054	BORDO CABINATURA lt. 11-15-17-22		1	€ 52,00
17	C7270711	CABINATURA lt. 9		1	€ 260,00
	C7270729	CABINATURA lt. 11	(modello fino fine 2013)	1	€ 265,00
	C7339573	CABINATURA lt. 11		1	€ 270,00
	C7302259	CABINATURA lt. 15-17		1	€ 281,00
	C7302275	CABINATURA lt. 22		1	€ 288,00
18	C7331258	KIT TROPPO PIENO	(n° 3 pezzi)	1	€ 24,00
19	32015100	BY-PASS COMPLETO ATTACCHI 1"		1	€ 110,00
20	C7082150	POZZETTO lt. 9		1	€ 33,00
	C7106962	POZZETTO lt. 11		1	€ 40,00
	C7263099	POZZETTO lt. 15-17		1	€ 44,00
	C7109871	POZZETTO lt. 22		1	€ 55,00
21	C7331672	KIT MONTAGGIO POZZETTO	(n° 2 pezzi)	1	€ 17,20
22	C7155115	TAPPO POZZETTO		1	€ 13,00
23	32015099	ALIMENTATORE 220V		1	€ 66,00
	99022010	KIT PRODUTTORE CLORO 3/8"		1	€ 61,95
	99022033	KIT ATTACCO BY-PASS - ALIMENTATORE - FORCELLA (n°1 troppo pieno + n°1 valvola)		1	€ 140,00
24	32015128	BY PASS ATT.1" CON RACCORDI FILETTATI		1	€ 120,00
--	99022061	KIT O.RING UNIVERSALE BY-PASS BRAVOCAB-CALEX		1	€ 10,80

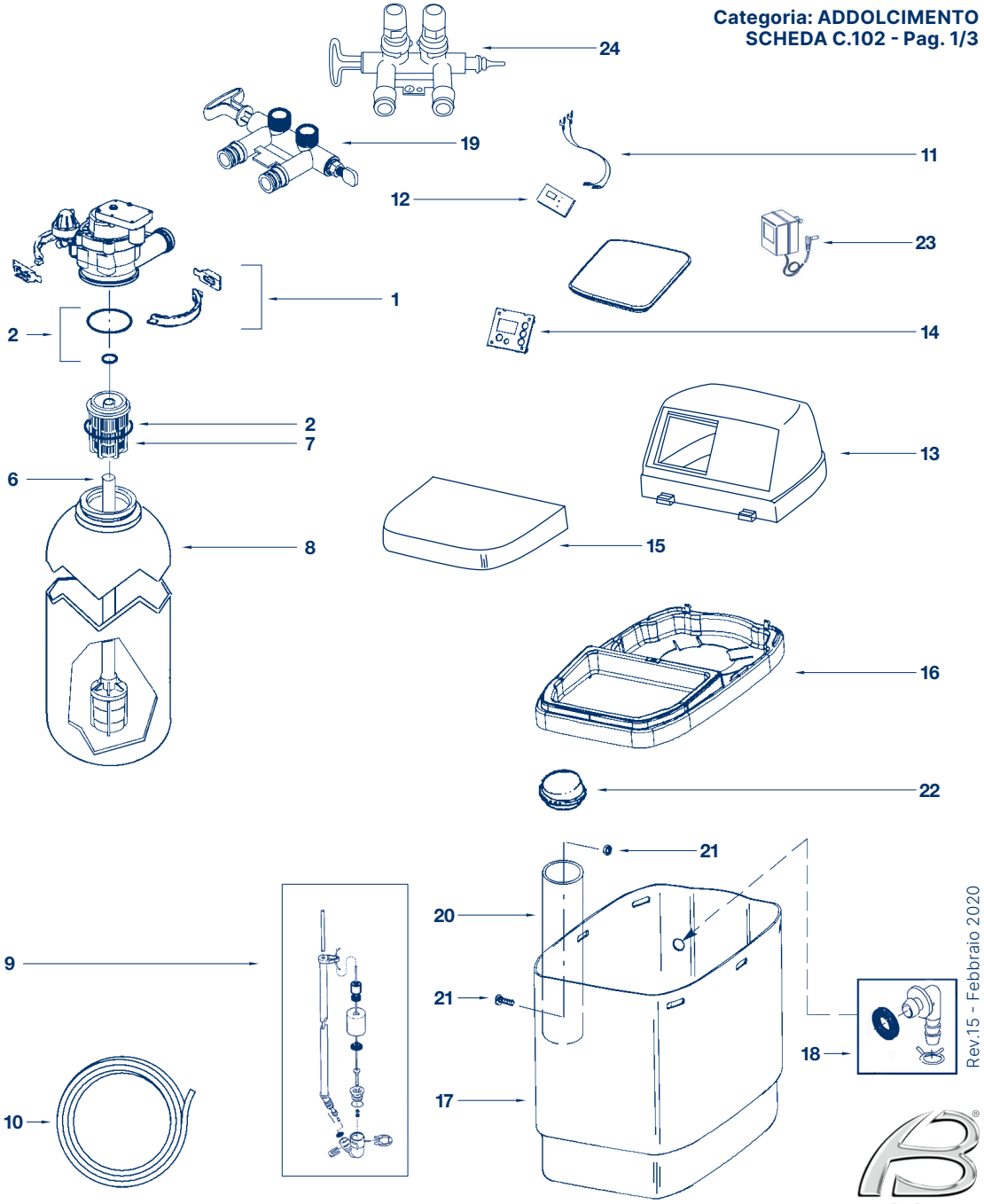

ACQUA BREVETTI

ADDOLCITORE CALEX - RICAMBI

Testata

Pos.	Codice	Descrizione	Q.tà	Prezzo unitario
1	C7384683	MOTORIDUTTORE C/VITI E CAMME IN METALLO (in gestione dal 2022)	1	€ 80,00
	C7397864	MOTORIDUTTORE C/VITI E CAMME IN PLASTICA	1	€ 80,00
2	C7231385	SUPPORTO MOTORIDUTTORE (modello fino fine 2013)	1	€ 20,80
	C7337474	SUPPORTO MOTORIDUTTORE	1	€ 17,60
3	C503288	BOCCOLA	1	€ 10,00
4	C7030713	MICRO INTERRUTTORE	1	€ 23,80
5	C7342657	VITE COPERCHIO CORPO VALVOLA	1	€ 5,40
6	C7331185	RACCORDO DI SCARICO COMPLETO (n° 5 pezzi)	1	€ 25,10
7	C7268421	GRUPPO VENTURI COMPLETO lt. 9	1	€ 43,80
	C7238450	GRUPPO VENTURI COMPLETO lt. 11-15-17-22	1	€ 43,80
8	C7292323	O-RING 4,8×11,1	1	€ 3,00
9	C7120526	CURVA GRUPPO VENTURI	1	€ 15,70
10	C1202600	DADO PER CURVA GRUPPO VENTURI	1	€ 10,20
11	C7129716	KIT O-RING CORPO VALVOLA (n° 7 pezzi)	1	€ 36,00
12	C7082087	CUSCINETTO	1	€ 17,70
13	C7199232	DISCO E ROTORE	1	€ 45,60
14	C7342665	KIT SCARICO	1	€ 22,50
15	C7337563	KIT CLIP ¾" (n° 4 pezzi)	1	€ 17,50
16	C7337571	O-RING IN/OUT (n° 4 pezzi)	1	€ 14,00
17	C7113040	KIT TURBINA	1	€ 41,20
18	C7082053	CORPO VALVOLA	1	€ 50,00
19	C7309803	SENSORE COMPLETO DI CABLAGGIO E MORSETTIERA	1	€ 37,50
20	C7342649	O-RING VENTURI (n° 2 pezzi)	1	€ 13,10
21	C7081201	FORCELLA VENTURI	1	€ 10,90
22	C7284964	CAMME (versione in metallo - modello fino fine 2018)	1	€ 24,00
23	C7362110	KIT RACCORDI 1" IN/OUT CON O.RING E CLIP	1	€ 35,00

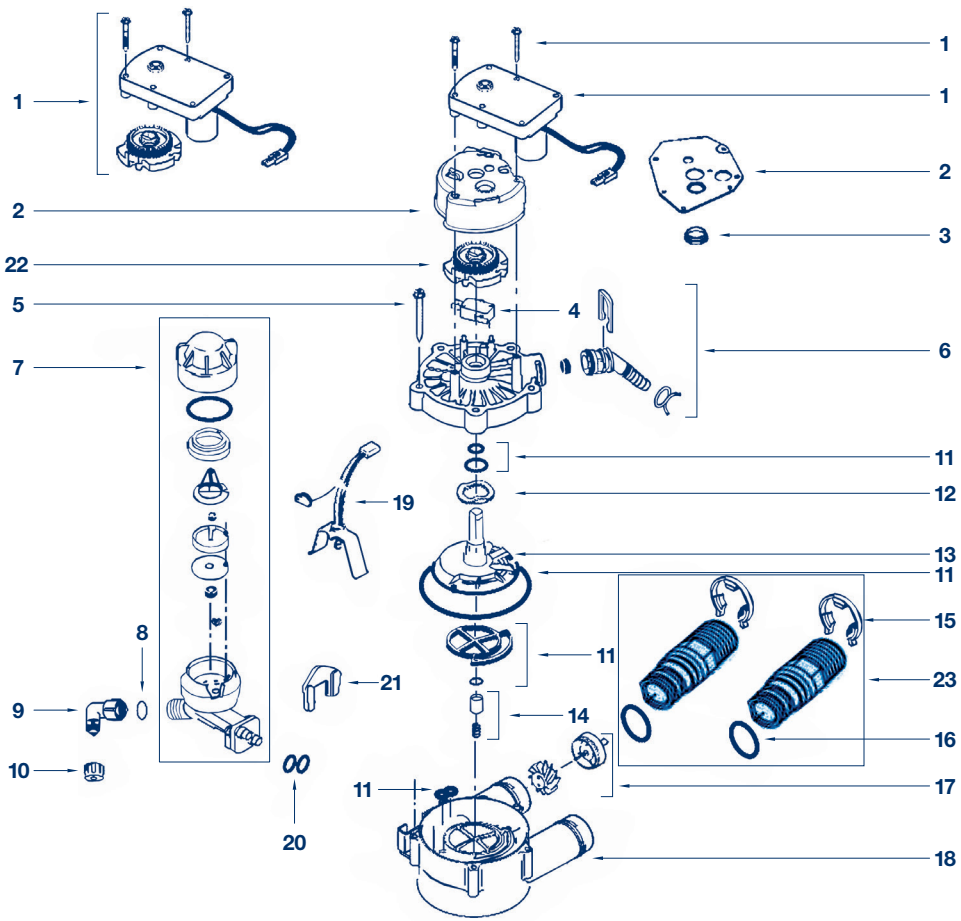

MATERIALE DI CONSUMO E MANUTENZIONE

Applicare lo sconto del listino prodotti in vigore

Codice	Descrizione	Q.tà	Prezzo unitario
48170005	KIT SANITY Prodotto sanificante per processi di igienizzazione barattoli da 1 Kg. - confezione da Kg. 4	1	€ 120,00
48170008	KIT PER SANIFICAZIONE ADDOLCITORI CABINATI	1	€ 79,80
48105016	KIT ANALISI PEROSSIDI per kit sanity Il kit ti permette di verificare se la sanificazione è stata eseguita correttamente	1	€ 115,00
48500007	SILICONE ALIMENTARE PER LUBRIFICAZIONE gr.56.7	1	€ 72,00
48105020	KIT ANALISI DUREZZA reagente unico	1	€ 14,00
48100007	SALE IN PASTIGLIE - SACCO DA Kg. 25	1	€ 25,00
48100002	RESINA PER ADDOLCITORE C100E - SACCO DA Kg. 25	1	€ 118,80

Rev.15 - Febbraio 2020

ACQUA BREVETTI

LINEA GUIDA PER LA CORRETTA MANUTENZIONE
VALVOLA ADDOLCITORE CALEX

Descrizione	1 anno	2 anni	3 anni	4 anni	5 anni
GRUPPO VENTURI COMPLETO	Pulizia	Pulizia	Pulizia	Pulizia	Pulizia Cambiare se necessario
RACCORDO DI SCARICO COMPLETO	Pulizia	Pulizia	Pulizia	Pulizia	Pulizia Cambiare se necessario
VALVOLA SALAMOIA COMPLETA	Pulizia	Pulizia	Pulizia	Pulizia	Pulizia Cambiare se necessario
O-RING	Verifica tenuta valvola In caso di perdita cambiare	Verifica tenuta valvola In caso di perdita cambiare	Verifica tenuta valvola In caso di perdita cambiare	Verifica tenuta valvola In caso di perdita cambiare	Verifica tenuta valvola In caso di perdita cambiare
BY-PASS	Verifica funzionamento	Verifica funzionamento	Verifica funzionamento	Verifica funzionamento	Pulizia Cambiare se necessario
MOTORIDUTTORE CON INGRANAGGIO CAM E VITI	Verifica funzionamento	Verifica funzionamento	Verifica funzionamento	Verifica funzionamento	Cambiare
TIMER CALEX	Verifica funzionamento e impostazioni	Verifica funzionamento e impostazioni	Verifica funzionamento e impostazioni	Verifica funzionamento e impostazioni	Verifica funzionamento e impostazioni Cambiare se necessario
ALIMENTATORE	Verifica funzionamento	Verifica funzionamento	Verifica funzionamento	Verifica funzionamento	Verifica funzionamento Cambiare se necessario
DUREZZA IN INGRESSO	Verifica	Verifica	Verifica	Verifica	Verifica
DUREZZA IN USCITA	Verifica Regolare miscelatore se necessario	Verifica Regolare miscelatore se necessario	Verifica Regolare miscelatore se necessario	Verifica Regolare miscelatore se necessario	Verifica Regolare miscelatore se necessario

ADDOLCITORE CALEX

PRODUTTORE DI CLORO (Se presente)	Dopo tre anni di vita si richiede la sostituzione				
TINO SALAMOIA	Pulizia	Pulizia	Pulizia	Pulizia	Pulizia
INTERVENTO DI SANIFICAZIONE	Da eseguire dopo l'installazione Da eseguire annualmente Da eseguire per periodi di inutilizzo superiori ai 30 giorni	Da eseguire dopo l'installazione Da eseguire annualmente Da eseguire per periodi di inutilizzo superiori ai 30 giorni	Da eseguire dopo l'installazione Da eseguire annualmente Da eseguire per periodi di inutilizzo superiori ai 30 giorni	Da eseguire dopo l'installazione Da eseguire annualmente Da eseguire per periodi di inutilizzo superiori ai 30 giorni	Da eseguire dopo l'installazione Da eseguire annualmente Da eseguire per periodi di inutilizzo superiori ai 30 giorni

NOTE:
- Parti elettroniche: durata influenzata dalla qualità e stabilità della fonte di alimentazione
- O-ring: durata influenzata dalla concentrazione di cloro in acqua e dal malfunzionamento della valvola salamoia
- Componenti valvola: durata influenzata in riferimento all'installazione di applicazioni più o meno gravose

INDICAZIONI UTILI:
Verificare la presenza della forcella nel gruppo Venturi; eseguire la rigenerazione dell'addolcitore prima dell'avviamento iniziale.
Quando l'addolcitore viene messo in by-pass, avvitare completamente la manopola di miscelazione e regolazione dell'acqua, per avere una chiusura completa.

ACQUA BREVETTI

ADDOLCITORE BRAVOSTANDARD PLUS 28 - 35 - 42 - 57 Litri - RICAMBI

Pos.	Codice	Descrizione		Q.tà	Prezzo unitario
1	C7174868	COPERTURA PANNELLO FRONTALE		1	€ 51,00
2	C7250826	CAVO DI ALIMENTAZIONE		1	€ 22,00
3	C7332220	TIMER		1	€ 227,00
4	C7112963	KIT O-RING DISTRIBUTORE	(n° 3 pezzi)	1	€ 31,00
5	C7077870	DISTRIBUTORE SUPERIORE		1	€ 22,00
6	C7105047	DISTRIBUTORE INFERIORE		1	€ 82,00
7	C7092202	BOMBOLA lt. 28-35		1	€ 389,00
	C7113074	BOMBOLA lt. 42-57		1	€ 867,00
8	C7180437	COPERCHIO TINO SALAMOIA		1	€ 81,00
9	C7155115	TAPPO POZZETTO		1	€ 13,00
10	C7338145	POZZETTO SALAMOIA		1	€ 41,00
11	C7112612	TINO SALAMOIA		1	€ 275,00
12	C7331258	KIT TROPPO PIENO	(n° 3 pezzi)	1	€ 24,00
13	C7310210	GRUPPO VALVOLA SALAMOIA		1	€ 69,00
14	32015099	ALIMENTATORE 24V		1	€ 33,40
15	C7139999	TUBO DI SCARICO	(mt. 6)	1	€ 36,00
16	31015503	BY-PASS COMPLETO 1"¼		1	€ 128,00
17	C7189449	BASE VALVOLA		1	€ 60,00
--	99022010	KIT PRODUTTORE DI CLORO		1	€ 61,95

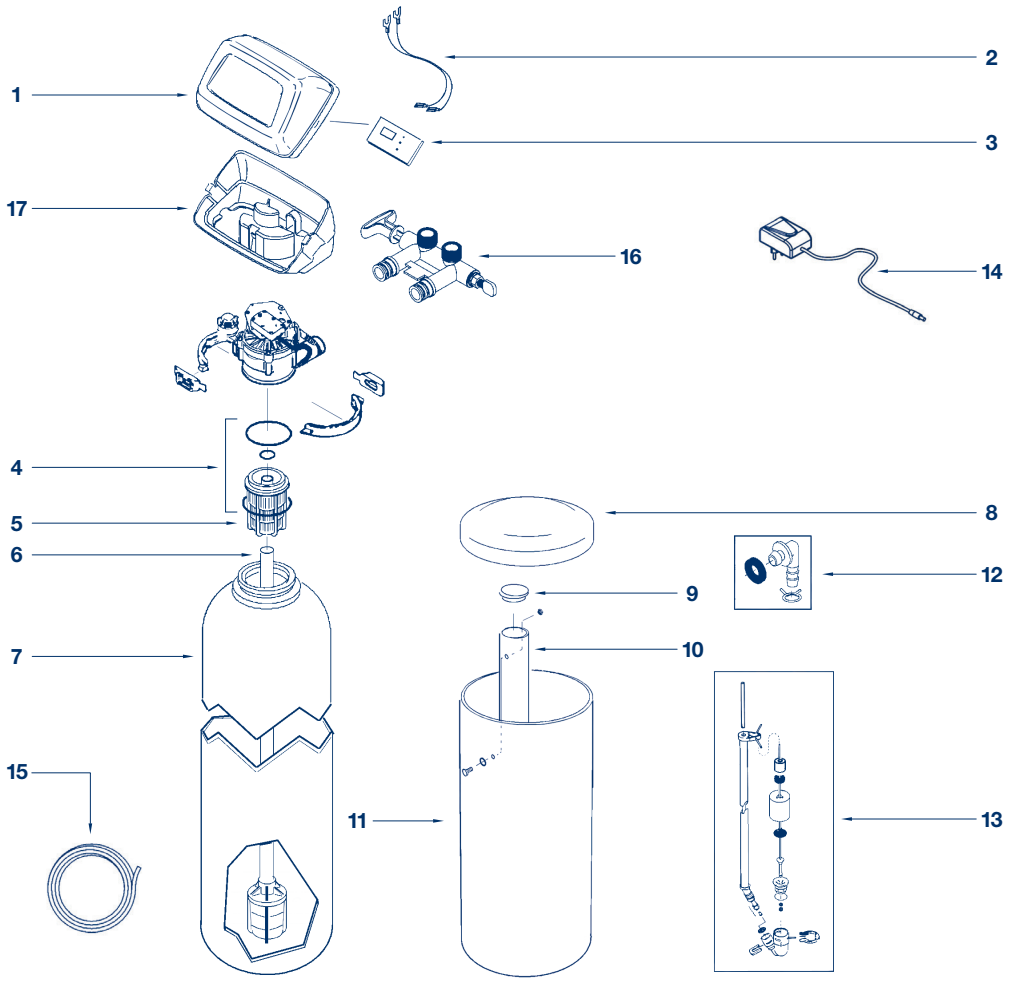

MATERIALE DI CONSUMO E MANUTENZIONE

Applicare lo sconto del listino prodotti in vigore

Codice	Descrizione	Q.tà	Prezzo unitario
48170005	KIT SANITY Prodotto sanificante per processi di igienizzazione barattoli da 1 Kg. - confezione da Kg. 4	1	€ 120,00
48105016	KIT ANALISI PEROSSIDI per kit sanity Il kit ti permette di verificare se la sanificazione è stata eseguita correttamente	1	€ 115,00
48500007	SILICONE ALIMENTARE PER LUBRIFICAZIONE gr.56.7	1	€ 72,00
48105020	KIT ANALISI DUREZZA reagente unico	1	€ 14,00
48100007	SALE IN PASTIGLIE - SACCO DA Kg. 25	1	€ 25,00
48100002	RESINA PER ADDOLCITORE C100E - SACCO DA Kg. 25	1	€ 118,80

Rev.5 - Febbraio 2020

ACQUA BREVETTI

ADDOLCITORE BRAVOSTANDARD PLUS 85 - 115 Litri - RICAMBI

Pos.	Codice	Descrizione		Q.tà	Prezzo unitario
1	C7174868	COPERTURA PANNELLO FRONTALE		1	€ 51,00
2	C7250826	CAVO DI ALIMENTAZIONE		1	€ 22,00
3	C7332220	TIMER		1	€ 227,00
4	C7112963	KIT O-RING DISTRIBUTORE	(n° 3 pezzi)	1	€ 31,00
5	C7077870	DISTRIBUTORE SUPERIORE		1	€ 22,00
6	C7127895	DISTRIBUTORE INFERIORE		1	€ 82,00
7	C9001100	O-RING BOMBOLA		1	€ 27,00
8	C7162081	ADATTATORE BOMBOLA		1	€ 144,00
9	31015306	BOMBOLA C/RIDUZIONE lt. 85		1	€ 235,00
	31015308	BOMBOLA C/RIDUZIONE lt. 115		1	€ 320,00
10	31015211	POZZETTO SALAMOIA lt. 200		1	€ 30,00
	31015212	POZZETTO SALAMOIA lt. 300		1	€ 47,00
11	31015199	TAPPO TONDO PER POZZETTO		1	€ 18,00
12	31015204	TINO SALAMOIA lt. 200	(in gestione fino 07/19)	1	€ 157,00
	31015205	TINO SALAMOIA lt. 300	(in gestione dal 08/19)	1	€ 275,00
13	31015244	TROPPO PIENO ½		1	€ 44,00
14	C7231254	GRUPPO VALVOLA SALAMOIA		1	€ 584,00
15	32015099	ALIMENTATORE		1	€ 33,40
16	31015503	BY-PASS COMPLETO 1"¼		1	€ 128,00
17	C7331177	KIT CLIP E COLLARE	(n° 2 pezzi)	1	€ 28,00
18	C7222750	BASE VALVOLA		1	€ 72,00
---	99022032	KIT PRODUTTORE DI CLORO		1	€ 59,00

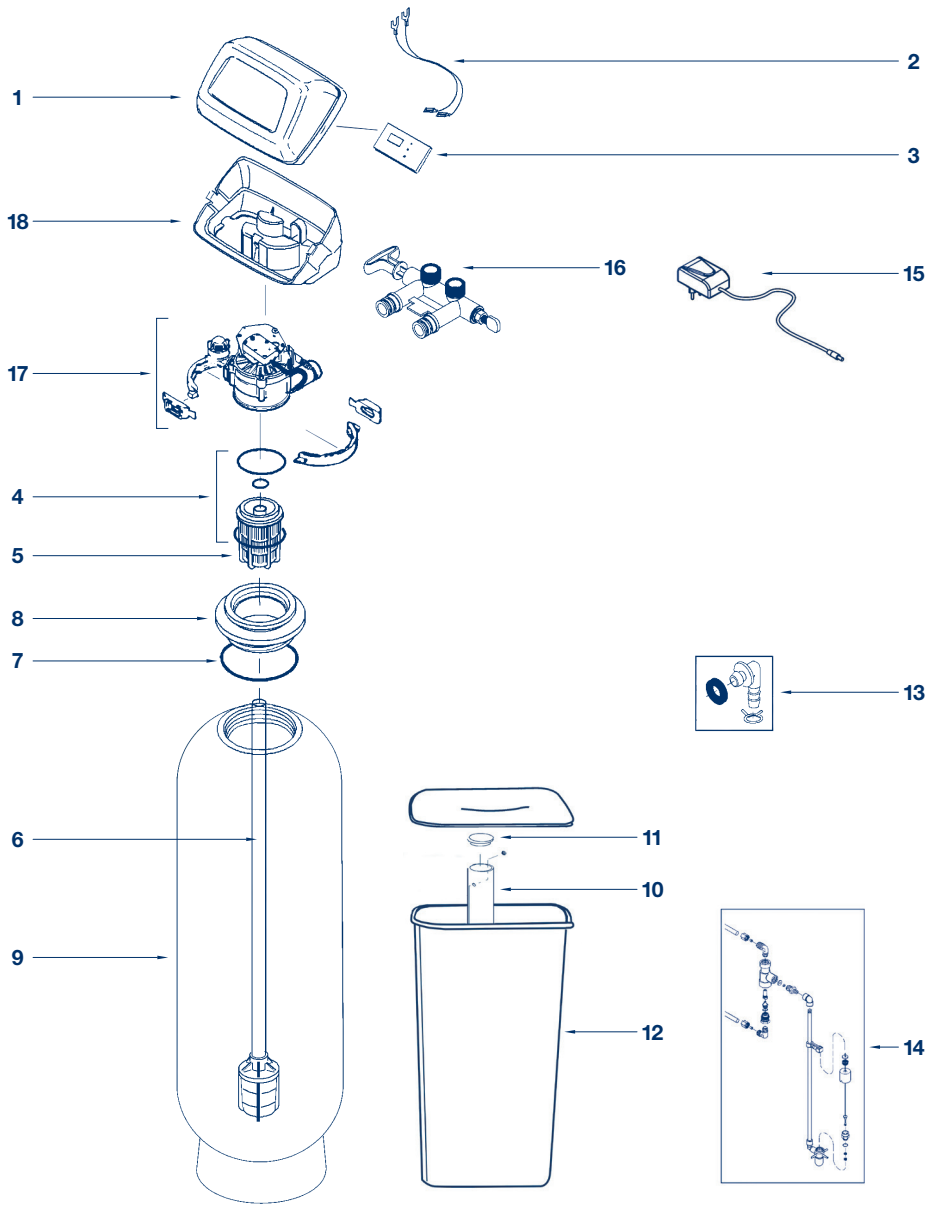

MATERIALE DI CONSUMO E MANUTENZIONE

Applicare lo sconto del listino prodotti in vigore

Codice	Descrizione	Q.tà	Prezzo unitario
48170005	KIT SANITY Prodotto sanificante per processi di igienizzazione barattoli da 1 Kg. - confezione da Kg. 4	1	€ 120,00
48105016	KIT ANALISI PEROSSIDI per kit sanity Il kit ti permette di verificare se la sanificazione è stata eseguita correttamente	1	€ 115,00
48500007	SILICONE ALIMENTARE PER LUBRIFICAZIONE gr.56.7	1	€ 72,00
48105020	KIT ANALISI DUREZZA reagente unico	1	€ 14,00
48100007	SALE IN PASTIGLIE - SACCO DA Kg. 25	1	€ 25,00
48100002	RESINA PER ADDOLCITORE C100E - SACCO DA Kg. 25	1	€ 118,80

ACQUA BREVETTI

VALVOLA ADDOLCITORE 4500 BRAVOSTANDARD PLUS - RICAMBI

Pos.	Codice	Descrizione	Q.tà	Prezzo unitario
1	C7286039	MOTORIDUTTORE C/VITI (versione con pignone in metallo - modello fino fine 2018)	1	€ 75,00
	C7373828	MOTORIDUTTORE C/VITI E CAMME (in gestione dal 2019 al 2021)	1	€ 80,00
	C7384691	MOTORIDUTTORE C/VITI E CAMME IN METALLO (in gestione dal 2022)	1	€ 80,00
2	C7171250	BOCCOLA INGRANAGGIO	1	€ 19,00
3	C7283489	CAMME (versione in metallo - modello fino fine 2018)	1	€ 28,80
4	C7169180	CLIP SCARICO	1	€ 18,00
5	C0900431	FORCINA RACCORDO SCARICO lt. 28-35-42-57	1	€ 12,00
6	C7271270	RACCORDO DI SCARICO COMPLETO lt. 28-35-42-57	1	€ 18,00
7	C7122793	RACCORDO DI SCARICO COMPLETO lt. 85-115	1	€ 22,40
8	C7170288	O-RING RACCORDO DI SCARICO	1	€ 16,00
9	C0501228	GOMMINO SCARICO lt. 28-35	1	€ 17,00
	C7097252	GOMMINO SCARICO lt. 42-57	1	€ 24,00
	C7178202	GOMMINO SCARICO lt. 85-115	1	€ 37,00
10	C7185487	KIT O-RING - GUARNIZIONI (n° 7 pezzi)	1	€ 58,00
11	C7175199	RONDELLA	1	€ 28,00
12	C7174313	CUSCINETTO	1	€ 16,40
13	C7185500	DISCO E ROTORE lt. 28-35-42-57	1	€ 69,00
	C7229582	DISCO E ROTORE lt. 85-115	1	€ 97,00
14	C7342712	KIT TAPPO E MOLLA SCARICO (n° 2 pezzi)	1	€ 29,00
15	C7337597	O-RING IN/OUT VALVOLA (n° 4 pezzi)	2	€ 12,00
16	C7290931	KIT TURBINA lt. 28-35-42-57	1	€ 51,00
	C7331703	KIT TURBINA lt. 85-115	1	€ 75,00
17	C7171145	CORPO VALVOLA lt. 28-35-42-57	1	€ 62,00
	C7222988	CORPO VALVOLA lt. 85-115	1	€ 105,00
18	C7222938	INSERTO SFERA RITEGNO (lt. 85-115)	1	€ 102,00
19	C7222954	SEEGER PER INSERTO SFERA (lt. 85-115)	1	€ 15,00
20	C7128760	ADATTATORE, UGELLO E DISCO VENTURI (lt. 85-115)	1	€ 44,00
21	C7342649	O-RING PER VENTURI (n° 2 pezzi)	2	€ 13,10
22	C1202600	DADO + GHIERA GRUPPO VENTURI lt. 85-115	1	€ 10,20
23	C7081201	FORCELLA VENTURI	1	€ 10,90
24	C7309811	CAVO INTERRUTTORE DI POSIZIONE	1	€ 43,00
25	C7253808	GRUPPO VENTURI lt. 28-35	1	€ 48,00
	C7197777	GRUPPO VENTURI lt. 42-57	1	€ 48,00
26	C7305150	MICRO INTERUTTORE	1	€ 33,00
27	C7231313	PIASTRA	1	€ 24,00
28	C7171161	COPERCHIO CORPO VALVOLA	1	€ 48,00

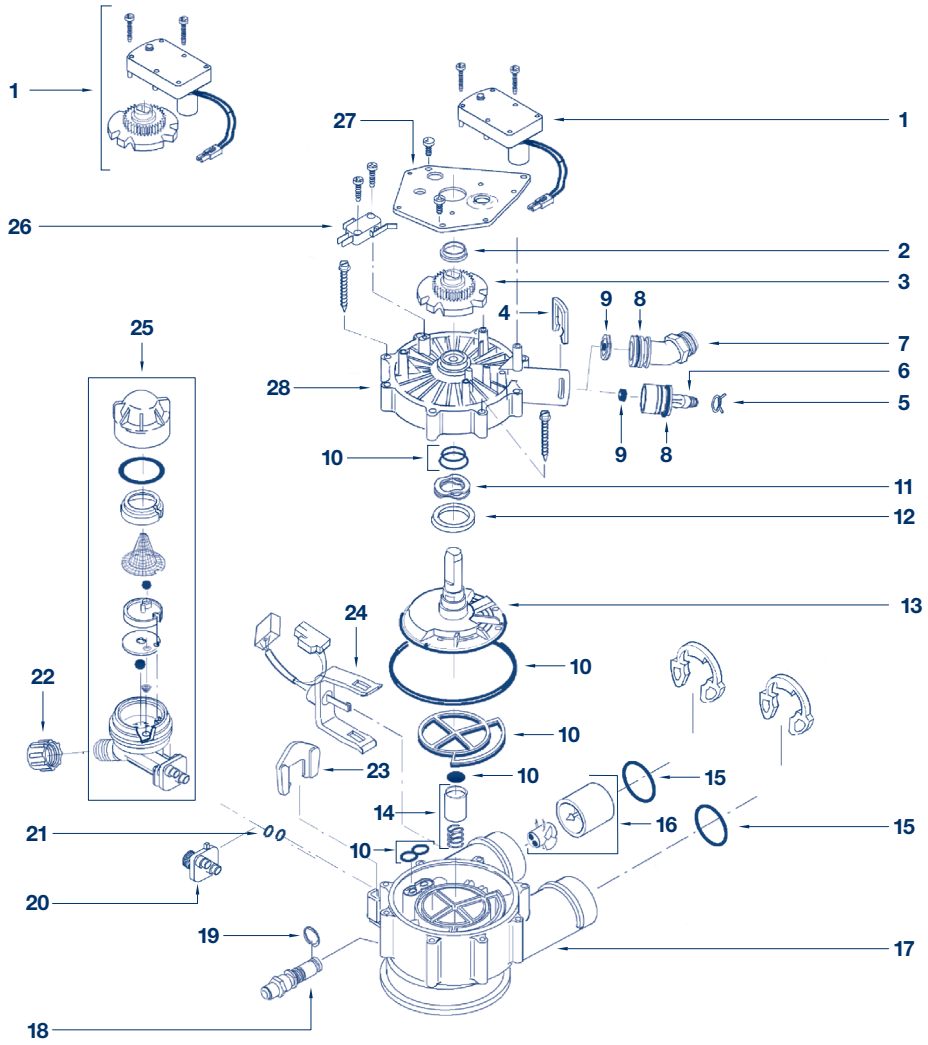

Rev.5 - Febbraio 2020

ACQUA BREVETTI

LINEA GUIDA PER LA CORRETTA MANUTENZIONE
VALVOLA V4500

Descrizione	1 anno	2 anni	3 anni	4 anni	5 anni
GRUPPO VENTURI COMPLETO	Pulizia	Pulizia	Pulizia	Pulizia	Pulizia Cambiare se necessario
RACCORDO DI SCARICO COMPLETO	Pulizia	Pulizia	Pulizia	Pulizia	Pulizia Cambiare se necessario
VALVOLA SALAMOIA COMPLETA	Pulizia	Pulizia	Pulizia	Pulizia	Pulizia Cambiare se necessario
O-RING	Verifica tenuta valvola In caso di perdita cambiare	Verifica tenuta valvola In caso di perdita cambiare	Verifica tenuta valvola In caso di perdita cambiare	Verifica tenuta valvola In caso di perdita cambiare	Verifica tenuta valvola In caso di perdita cambiare
BY-PASS	Verifica funzionamento	Verifica funzionamento	Verifica funzionamento	Verifica funzionamento	Pulizia Cambiare se necessario
MOTORIDUTTORE CON INGRANAGGIO CAM E VITI	Verifica funzionamento	Verifica funzionamento	Verifica funzionamento	Verifica funzionamento	Cambiare
TIMER BRAVOCAB	Verifica funzionamento e impostazioni	Verifica funzionamento e impostazioni	Verifica funzionamento e impostazioni	Verifica funzionamento e impostazioni	Verifica funzionamento e impostazioni Cambiare se necessario
ALIMENTATORE	Verifica funzionamento	Verifica funzionamento	Verifica funzionamento	Verifica funzionamento	Verifica funzionamento Cambiare se necessario
DUREZZA IN INGRESSO	Verifica	Verifica	Verifica	Verifica	Verifica
DUREZZA IN USCITA	Verifica Regolare miscelatore se necessario	Verifica Regolare miscelatore se necessario	Verifica Regolare miscelatore se necessario	Verifica Regolare miscelatore se necessario	Verifica Regolare miscelatore se necessario

ADDOLCITORE BRAVOSTANDARD PLUS

PRODUTTORE DI CLORO (Se presente)	Dopo tre anni di vita si richiede la sostituzione				
TINO SALAMOIA	Pulizia	Pulizia	Pulizia	Pulizia	Pulizia
INTERVENTO DI SANIFICAZIONE	Da eseguire dopo l'installazione Da eseguire annualmente Da eseguire per periodi di inutilizzo superiori ai 30 giorni	Da eseguire dopo l'installazione Da eseguire annualmente Da eseguire per periodi di inutilizzo superiori ai 30 giorni	Da eseguire dopo l'installazione Da eseguire annualmente Da eseguire per periodi di inutilizzo superiori ai 30 giorni	Da eseguire dopo l'installazione Da eseguire annualmente Da eseguire per periodi di inutilizzo superiori ai 30 giorni	Da eseguire dopo l'installazione Da eseguire annualmente Da eseguire per periodi di inutilizzo superiori ai 30 giorni

NOTE:
- Parti elettroniche: durata influenzata dalla qualità e stabilità della fonte di alimentazione
- O-ring: durata influenzata dalla concentrazione di cloro in acqua e dal malfunzionamento della valvola salamoia
- Componenti valvola: durata influenzata in riferimento all'installazione di applicazioni più o meno gravose

ACQUA BREVETTI

ADDOLCITORE ASTREA - RICAMBI
Cabinatura

Pos.	Codice	Descrizione		Q.tà	Prezzo unitario
1	31015658	TIMER		1	€ 110,00
2	31015659	BATTERIA		1	€ 14,50
3	31015660	CAPPELLO CABINATO ASTREA		1	€ 72,00
4	99022057	KIT SENSORE SALE		1	€ 90,00
6	31015663	DISTRIBUTORE SUPERIORE		1	€ 18,00
7	31015664	TUBO DISTRIBUTORE CON FILTRO DI FONDO 8 LT.		1	€ 36,00
	31015665	TUBO DISTRIBUTORE CON FILTRO DI FONDO 15 LT.		1	€ 38,00
	31015666	TUBO DISTRIBUTORE CON FILTRO DI FONDO 22 LT.		1	€ 40,00
8	31015667	AGGANCIO BOMBOLA		1	€ 20,00
9	31015668	MODULO DI CONTROLLO ELETTRONICO PER LT.8		1	€ 160,00
	31015669	MODULO DI CONTROLLO ELETTRONICO PER LT.15		1	€ 160,00
	31015670	MODULO DI CONTROLLO ELETTRONICO PER LT.22		1	€ 160,00
10	31015671	BOMBOLA PER LT.8		1	€ 100,00
	31015672	BOMBOLA PER LT.15		1	€ 113,00
	31015673	BOMBOLA PER LT.22		1	€ 119,00
11	31015674	TAPPO POZZETTO		1	€ 14,50
12	31015675	TUBO SALAMOIA	(25 cm)	1	€ 8,00
13	31015676	CLIP SALAMOIA		2	€ 7,00
14	31015677	RACCORDO POZZETTO 90°		1	€ 5,00
15	31015678	POZZETTO CON VALVOLA SALAMOIA DI SICUREZZA PER LT.8		1	€ 60,00
	31015679	POZZETTO CON VALVOLA SALAMOIA DI SICUREZZA PER LT.15		1	€ 63,80
	31015680	POZZETTO CON VALVOLA SALAMOIA DI SICUREZZA PER LT.22		1	€ 67,50
16	31015681	CABINATURA ASTREA PER LT.8		1	€ 130,00
	31015682	CABINATURA ASTREA PER LT.15		1	€ 141,00
	31015683	CABINATURA ASTREA PER LT.22		1	€ 151,00
17	31015684	LINEA ELETTRICA		1	€ 20,00
18	31015685	TUBO DI SCARICO	(21 cm)	1	€ 8,00
19	99022058	KIT RACCORDO DI SCARICO E TROPPO PIENO		1	€ 30,00
20	31015686	TUBO DI SCARICO	(2 mt)	2	€ 22,00

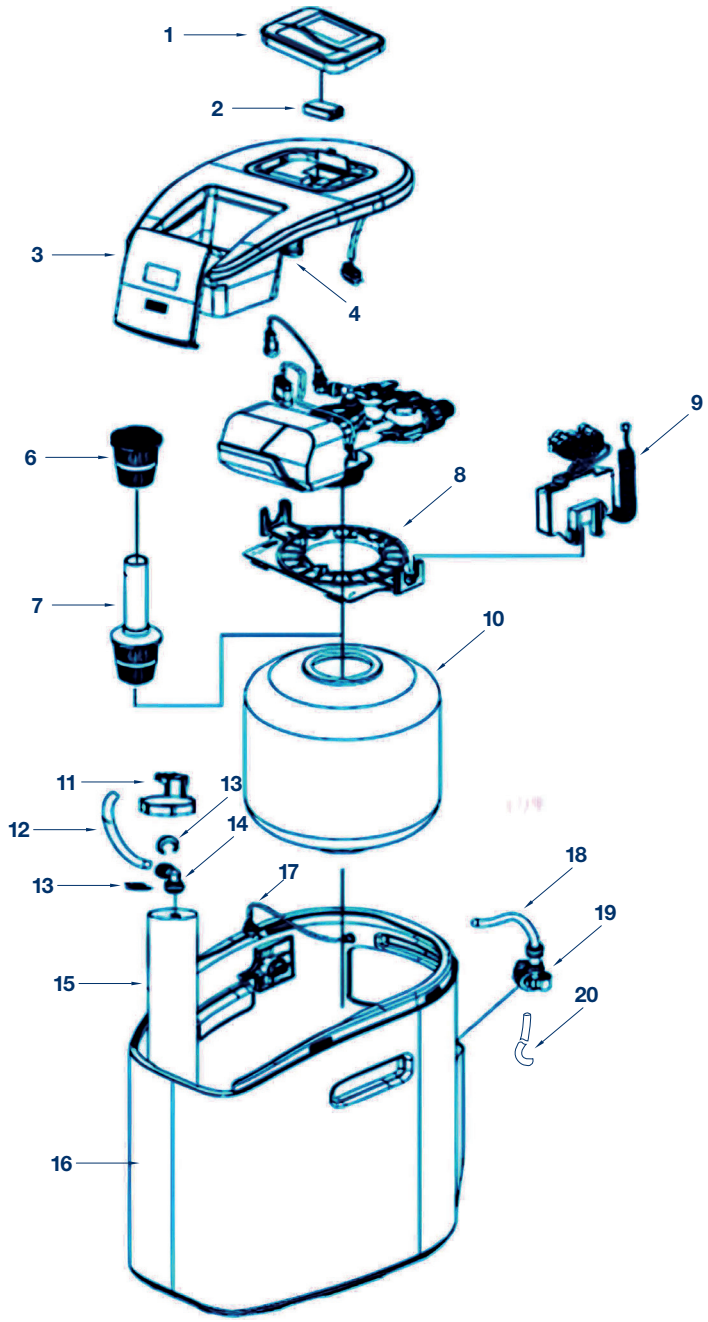

ACQUA BREVETTI

ADDOLCITORE ASTREA - RICAMBI

Testata

Pos.	Codice	Descrizione	Q.tà	Prezzo unitario
1	31015620	ALIMENTATORE	1	€ 50,00
2	31015621	O.RING	1	€ 2,20
3	31015622	RONDELLA	1	€ 3,00
4	31015623	PIASTRA FISSAGGIO PISTONE	1	€ 28,00
5	31015624	PIASTRA INTERNA FISSAGGIO PISTONE	1	€ 24,00
6	31015625	MOTORINO	1	€ 60,00
7	31015626	GRUPPO SENSORE OTTICO	1	€ 24,50
8	31015627	CARTER DI PROTEZIONE	1	€ 36,00
9	31015628	VITE SENSORE OTTICO	1	€ 2,30
10	31015629	VITE	2	€ 2,30
11	31015630	VITE PIASTRA FISSAGGIO PISTONE	4	€ 3,10
12	99022037	KIT PRODUTTORE DI CLORO - OPZIONALE	1	€ 80,00
13	31015632	FILTRO PRODUTTORE DI CLORO	1	€ 3,80
14	31015633	CLIP CORPO VALVOLA	4	€ 3,50
15	31015634	RACCORDO INNESTO RAPIDO 90°	2	€ 5,00
16	31015635	VITE COPERCHIO CORPO VALVOLA	5	€ 3,00
17	31015636	COPERCHIO CORPO VALVOLA	1	€ 23,00
18	31015637	GUARNIZIONE COPERCHIO VALVOLA	1	€ 20,00
19	31015638	VALVOLA MISCELATRICE	1	€ 16,00
20	31015639	FLOW CONTROL ASPIRAZIONE (lt.8 di resina)	1	€ 12,00
	31015640	FLOW CONTROL ASPIRAZIONE (lt.15-22 di resina)	1	€ 12,00
21	31015641	TAPPO	1	€ 12,50
22	31015642	INIETTORE (lt.8 di resina)	1	€ 14,50
	31015643	INIETTORE (lt.15-22 di resina)	1	€ 14,50
23	31015644	FILTRI CORPO VALVOLA	3	€ 6,70
24	31015645	CORPO VALVOLA	1	€ 55,00
25	31015646	KIT O.RING E DISTANZIALI	1	€ 40,00
26	31015647	PISTONE	1	€ 58,00
27	31015648	O.RING CORPO VALVOLA	1	€ 15,00
28	31015649	O.RING TUBO DISTRIBUTORE	1	€ 2,80
29	31015650	ANELLO TENUTA CORPO VALVOLA	1	€ 14,00
30	31015651	FLOW CONTROL SCARICO (lt.8 di resina)	1	€ 8,00
	31015652	FLOW CONTROL SCARICO (lt.15-22 di resina)	1	€ 8,00

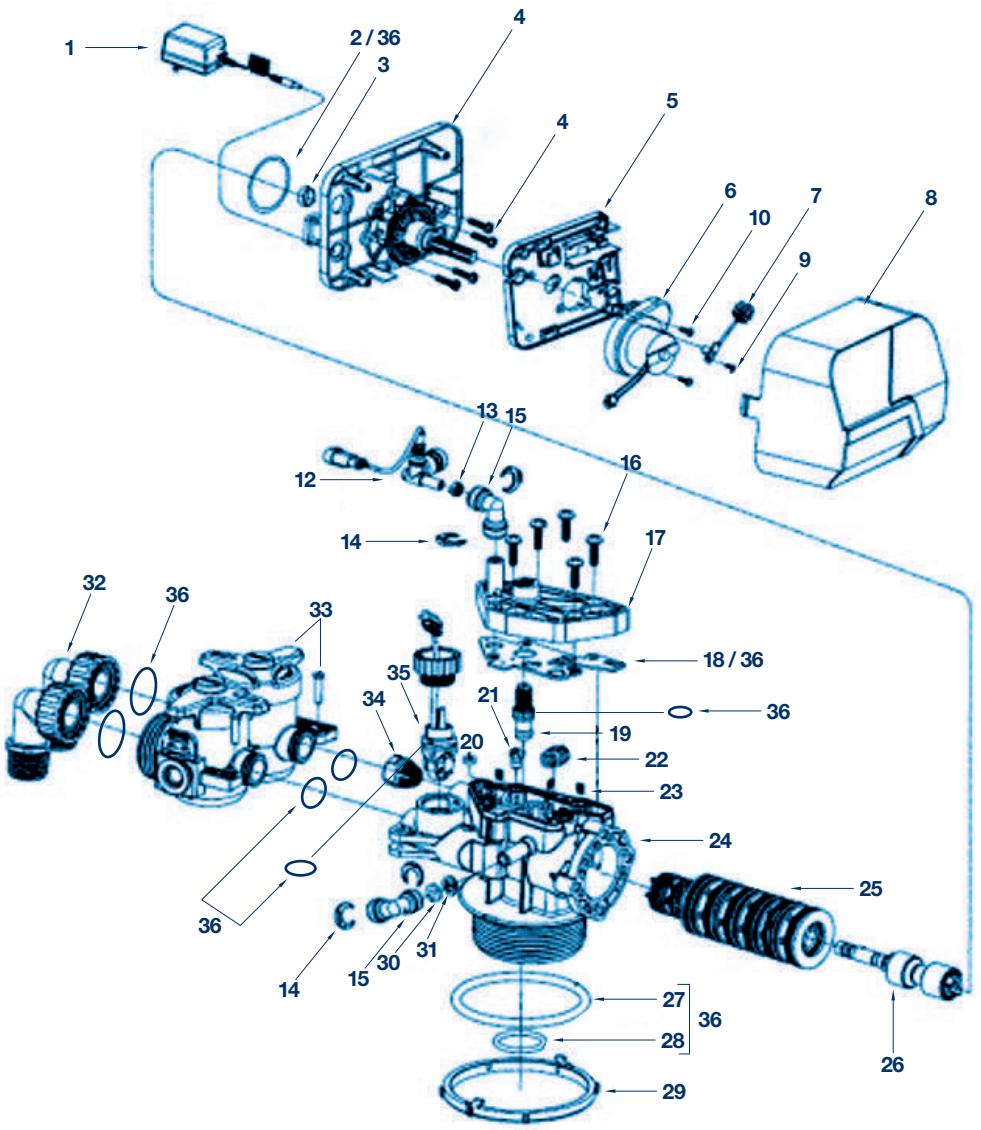

Rev.1 - 2023

ACQUA BREVETTI

ADDOLCITORE ASTREA - RICAMBI
Testata

Pos.	Codice	Descrizione	Q.tà	Prezzo unitario
31	31015653	ANELLO SILENZIATORE	1	€ 3,00
32	31015654	RACCORDO 3/4" 90°	2	€ 19,00
33	31015656	BY-PASS VALVOLA ASTREA	1	€ 68,00
34	31015657	FILTRO	1	€ 12,00
35	31015655	TURBINA	1	€ 42,00
36	99022053	KIT O.RING E TENUTE (n.10 pezzi) pos.n.2+27+28+39+36+ 37×2 + 38×2 + 18	1	€ 30,00
	99022054	KIT INIETTORI 8 LT. pos.n.23×3 + 15×2 + 20+21+22+34	1	€ 40,00
	99022055	KIT INIETTORI 15-22 LT. pos.n.23×3 + 15×2 + 20+21+22+34	1	€ 40,00
	99022056	KIT ALBERI DISTRIBUZIONE VALVOLA pos.25+26	1	€ 86,00

ACQUA BREVETTI

LINEA GUIDA PER LA CORRETTA MANUTENZIONE
VALVOLA ADDOLCITORE ASTREA

Descrizione	1 anno	2 anni	3 anni	4 anni	5 anni
RACCORDO DI SCARICO COMPLETO E TROPPO PIENO	Pulizia	Pulizia	Pulizia	Pulizia	Pulizia Cambiare se necessario
VALVOLA SALAMOIA COMPLETA	Pulizia	Pulizia	Pulizia	Pulizia	Pulizia Cambiare se necessario
KIT O.RING E TENUTE	Cambiare	Cambiare	Cambiare	Cambiare	Cambiare
BY-PASS	Verifica funzionamento	Verifica funzionamento	Verifica funzionamento	Verifica funzionamento	Pulizia Cambiare se necessario
MOTORINO	Verifica funzionamento	Verifica funzionamento	Verifica funzionamento	Verifica funzionamento	Cambiare
TIMER E MODULO DI CONTROLLO ELETTRONICO	Verifica funzionamento e impostazioni	Verifica funzionamento e impostazioni	Verifica funzionamento e impostazioni	Verifica funzionamento e impostazioni	Verifica funzionamento e impostazioni Cambiare se necessario
ALIMENTATORE	Verifica funzionamento	Verifica funzionamento	Verifica funzionamento	Verifica funzionamento	Verifica funzionamento Cambiare se necessario
KIT INIETTORI	Cambiare	Cambiare	Cambiare	Cambiare	Cambiare
KIT ALBERI DISTRIBUZIONE VALVOLA	Pulizia	Pulizia	Cambiare	Pulizia	Pulizia
DUREZZA IN INGRESSO	Verifica	Verifica	Verifica	Verifica	Verifica
DUREZZA IN USCITA	Verifica Regolare miscelatore se necessario	Verifica Regolare miscelatore se necessario	Verifica Regolare miscelatore se necessario	Verifica Regolare miscelatore se necessario	Verifica Regolare miscelatore se necessario

ADDOLCITORE ASTREA

PRODUTTORE DI CLORO (Se presente)	Ogni due anni				
TINO SALAMOIA	Pulizia	Pulizia	Pulizia	Pulizia	Pulizia
INTERVENTO DI SANIFICAZIONE	Da eseguire dopo l'installazione Da eseguire annualmente Da eseguire per periodi di inutilizzo superiori ai 30 giorni	Da eseguire dopo l'installazione Da eseguire annualmente Da eseguire per periodi di inutilizzo superiori ai 30 giorni	Da eseguire dopo l'installazione Da eseguire annualmente Da eseguire per periodi di inutilizzo superiori ai 30 giorni	Da eseguire dopo l'installazione Da eseguire annualmente Da eseguire per periodi di inutilizzo superiori ai 30 giorni	Da eseguire dopo l'installazione Da eseguire annualmente Da eseguire per periodi di inutilizzo superiori ai 30 giorni

NOTE:
- Parti elettroniche: durata influenzata dalla qualità e stabilità della fonte di alimentazione
- O-ring: durata influenzata dalla concentrazione di cloro in acqua e dal malfunzionamento della valvola salamoia
- Componenti valvola: durata influenzata in riferimento all'installazione di applicazioni più o meno gravose

INDICAZIONI UTILI:
L'addolcitore Astrea è già tarato di default al 25% della durezza in ingresso; Eseguire la rigenerazione dell'addolcitore prima dell'avviamento iniziale.

ACQUA BREVETTI

ACCESSORI ADDOLCITORI - RICAMBI

LINEA BravoSTANDARD MODELLI ECO e ST

Pos.	Codice	Descrizione	Capacità (in litri)	Ingombro massimo (DxH) mm	Q.tà	Prezzo unitario
1	31015313	BOMBOLA 8×17	11,0	220×437	1	€ 64,00
	31015300	BOMBOLA 7×35	20,4	195×903	1	€ 84,00
	31015301	BOMBOLA 8×35	25,7	220×1126	1	€ 88,00
	31015302	BOMBOLA 10×35	38,9	269×905	1	€ 104,00
	31015304	BOMBOLA 10×54	60,7	315×1387	1	€ 120,00
	31015305	BOMBOLA 12×52	84,0	315×1338	1	€ 168,00
	31015306	BOMBOLA 14×52/4"	122,0	369×1365	1	€ 235,00
	31015307	BOMBOLA 14×65/4"	140,0	369×1660	1	€ 278,00
	31015308	BOMBOLA 16×65/4"	170,0	406×1665	1	€ 320,00
	31015309	BOMBOLA 18×65/4"	250,0	469×1787	1	€ 515,00
	31015323	BOMBOLA 21×60/4"	309,0	552×1760	1	€ 646,00
	31015332	BOMBOLA 24×69/4"	436,0	610×1880	1	€ 1030,00
	31015327	BOMBOLA 24×75/6"-6"	450,0	620×2230	1	€ 1440,00
	31015333	BOMBOLA 30×72/4"	712,0	770×2040	1	€ 1643,00
	31015334	BOMBOLA 30×78/6"-6"	710,0	778×2300	1	€ 1861,00
	31015316	BOMBOLA 36×72/4"	1039,0	927×2110	1	€ 2213,00
	31015335	BOMBOLA 36×78/6"-6"	1020,0	955×2350	1	€ 2410,00
	31015312	BOMBOLA 42×78/6"-6"	1360,0	1110×2430	1	€ 3727,00
	31015202	RIDUZIONE BOMBOLA 4"-2"½	-	-	1	€ 92,00
2	31015203	TINO SALAMOIA LT.100	100	46×76	1	€ 76,00
	31015204	TINO SALAMOIA LT.200	200	54×54×101	1	€ 157,00
	31015205	TINO SALAMOIA LT.300	300	73×120	1	€ 275,00
	31015206	TINO SALAMOIA LT.400	400	84×101	1	€ 364,00
	31015207	TINO SALAMOIA LT.500	500	88×109	1	€ 405,00
	31015208	TINO SALAMOIA LT.600	600	98×120	1	€ 490,00
3	32015132	COPERCHIO PER TINO LT. 100 ☞			1	€ 37,50
	32015093	COPERCHIO PER TINO LT. 200 ☞			1	€ 62,00

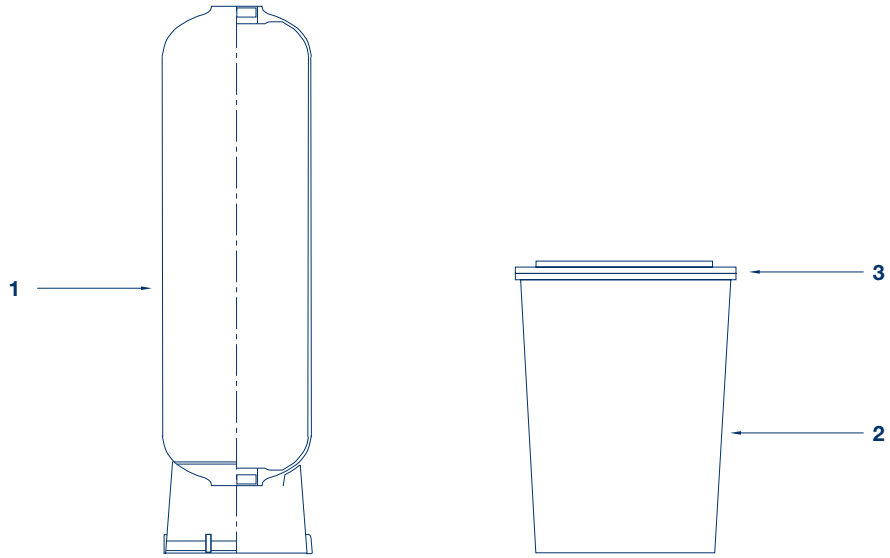

Rev.4 - Febbraio 2020

NOTE:

☞ I coperchi per i tini da Lt. 300 - 400 -500 - 600 non sono fornibili separatamente dal tino.

ACQUA BREVETTI

ACCESSORI ADDOLCITORI - RICAMBI

LINEA BravoSTANDARD MODELLI ECO e ST

Pos.	Codice	Descrizione	Capacità (in litri)	Dimensioni (DxH) mm	Q.tà	Prezzo unitario
	31015210	POZZETTO PER TINO LT.100	100	-	1	€ 27,00
	31015211	POZZETTO PER TINO LT.200	200	-	1	€ 30,00
	31015212	POZZETTO PER TINO LT.300/600	300/600	-	1	€ 47,00
	31015213	POZZETTO PER TINO LT.400	400	-	1	€ 72,00
	31015214	POZZETTO PER TINO LT.500	500	-	1	€ 72,00
	31015199	TAPPO TONDO PER POZZETTO	-	-	1	€ 18,00
4	99013001	TINO LT.100 COMPLETO SBV FLECK-AUTOTROL	100	46×76	1	€ 181,00
	99013004	TINO LT.100 COMPLETO PER V132-V230	100	46×76	1	€ 210,00
	99013003	TINO LT.200 COMPLETO SBV FLECK-AUTOTROL	200	54×54×101	1	€ 266,00
	99013006	TINO LT.200 COMPLETO PER V132-V230	200	54×54×101	1	€ 295,00
	99013008	TINO LT.200 COMPLETO PER V250-V360	200	54×54×101	1	€ 427,00
	99013007	TINO LT.300 COMPLETO PER V132-V230	300	73×120	1	€ 463,00
	99013009	TINO LT.300 COMPLETO PER V250-V360	300	73×120	1	€ 559,00
	99013010	TINO LT.400 COMPLETO PER V250-V360	400	84×101	1	€ 705,00
	99013005	TINO LT.500 COMPLETO PER V250-V360	500	88×109	1	€ 735,00
	31015218	TROPPO PIENO 3/8"	-	-	1	€ 9,00
	31015219	TROPPO PIENO ½"	-	-	1	€ 9,80
	31015245	TUBO SALAMOIA 3/8" al metro	-	-	1	€ 8,00
	31015251	TUBO SALAMOIA ½" al metro	-	-	1	€ 9,20
	31015229	DADO stringitubo con ogive per tubo salamoia 3/8 V132-V230			2	€ 24,00
5	31015221	SBV SIATA CON ASTA FLESSIBILE (V132 - 230)			1	€ 82,00
	31015223	SBV 2310 - NORYL CON AIR CHECK UNIVERSALE FLECK 5600 - 6700 - 9000 - AUTOTROL)			1	€ 53,00
	31015222	SBV 2310 NO AIR CHECK (FLECK 9500)			1	€ 53,00
	99022016	KIT ASPIRAZIONE SALAMOIA PER V250			1	€ 290,00
	31015081	AIR CHECK TINO 100 LT. (CLACK 1")			1	€ 13,00
	31015083	AIR CHECK TINO 200 LT. (CLACK 1" - 1" ¼)			1	€ 15,00
	31015096	AIR CHECK 21" (CLACK 1" ½)			1	€ 14,00
	31015085	AIR CHECK 24" (CLACK 1" ½)			1	€ 68,00
	99013040	AIR CHECK CON RACCORDO CLACK 1" - 1" ¼ - 50 - 200 lt.			1	€ 20,00
	99013041	AIR CHECK CON RACCORDO CLACK 1" - 1" ¼ - 50 - 200 lt.			1	€ 22,00
	99013042	AIR CHECK CON RACCORDO CLACK 1" ½ - 175 - 200 lt.			1	€ 24,00
	99013043	AIR CHECK CON RACCORDO CLACK 1" ½ - 250 - 300 lt.			1	€ 30,00
	31015091	RACCORDO CURVO AIR CHECK (CLACK 1" - 1" ¼)			1	€ 8,00
	31015095	RACCORDO CURVO AIR CHECK 21" (CLACK 1" ½)			1	€ 14,00
	31015099	RACCORDO CURVO AIR CHECK 24" (CLACK 1" ½)			1	€ 42,00
6	99013020	TUBO DISTRIBUTORE Ø 32 CON FILTRO DI FONDO A/F V132			1	€ 60,00
	99013021	TUBO DISTRIBUTORE Ø 50 CON FILTRO DI FONDO A V230 - CLACK 1" ½			1	€ 173,00
	99013022	TUBO DISTRIBUTORE Ø 50 CON FILTRO DI FONDO F V230 - CLACK 1" ½			1	€ 173,00
	99013023	TUBO DISTRIBUTORE Ø 50 CON FILTRO DI FONDO A V250			1	€ 168,00
	99013024	TUBO DISTRIBUTORE Ø 50 CON FILTRO DI FONDO F V250			1	€ 202,00
	31015087	TUBO DISTRIBUTORE Ø 27 CON FILTRO DI FONDO CLACK 1"			1	€ 18,00
	31015093	TUBO DISTRIBUTORE Ø 32 CON FILTRO DI FONDO CLACK 1" ¼			1	€ 28,00

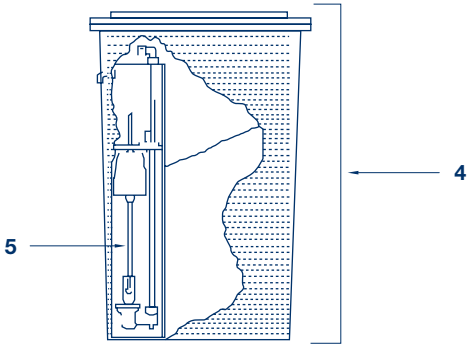

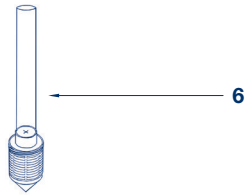

ACQUA BREVETTI

VALVOLA mod.AUTOTROL 255/440 - 460 - RICAMBI

Linea BravoSTANDARD ECO

Pos.	Codice	Descrizione	Q.tà	Prezzo unitario
1	31015059	COPERCHIO NEW	1	€ 34,00
1A	31015060	COPERCHIO OLD	1	€ 44,00
1B	31015061	COPERCHIO CON FINESTRA OLD	1	€ 30,00
2	32015016	TIMER 255/440 TEMPO	1	€ 190,00
	32015030	TIMER 255/460 VOLUME Utilizzare la versione a Tempo cod. 32015016 oppure sostituire la valvola intera	1	€ 339,00
3	32015011	MOTORINO	1	€ 80,00
4	32015012	ALIMENTATORE 230-12V	1	€ 62,00
5	31015039	ALBERO A CAMME	1	€ 34,00
6	31015062	VITE DI FISSAGGIO FORCELLA E PIASTRA	1	€ 3,00
7	31015063	FORCELLA DI BLOCCAGGIO CORPO VALVOLA	1	€ 27,00
8	31015044	REG.CONTROLAVAGGIO 8 (lt. 15 di resina)	1	€ 25,00
	31015045	REG.CONTROLAVAGGIO 10 (lt. 20 di resina)	1	€ 25,00
	31015046	REG.CONTROLAVAGGIO 13 (lt. 25-30 di resina)	1	€ 25,00
9	31015047	SFERA REGOLATORE CONTROLAVAGGIO	1	€ 6,00
10	31015064	MOLLA CORPO 255	1	€ 32,00
11	31015065	BOCCOLA SUPPORTO ALBERO A CAMME COPERCHIO NEW	1	€ 20,00
	31015066	BOCCOLA SU PPORTO ALBERO A CAMME COPERCHIO OLD	1	€ 20,00
12	31015067	KIT CORPO VALVOLA 255 POS. 12+10+11	1	€ 319,00
13	31015042	ASSIEME FILTRO E TAPPO CON O-RING	1	€ 22,00
14	31015041	SPINA FISSAGGIO TIMER	1	€ 16,00
15	32015226	INIETTORE BIANCO (lt. 4-20 di resina)	1	€ 20,00
	32015233	INIETTORE BLU (lt. 25-60 di resina)	1	€ 20,00
	32015230	INIETTORE ROSSO (lt. 70-100 di resina)	1	€ 20,00
16	31015048	TAPPO INIETTORE	1	€ 25,00
17	31015049	REGOLATORE SALAMOIA	1	€ 42,00
18	31015051	BICCHIERINO COMPLETO ¼" M	1	€ 33,00
19	32015031	KIT O-RING INTERNO VALVOLA	1	€ 20,00
20	31015043	KIT O-RING - DADI E VITI ATTACCO FLANGIATO	1	€ 46,00
21	31015068	ADATTATORE BOMBOLA 2" ½ - CORPO VALVOLA 255	1	€ 155,00
22	31015054	O-RING VALVOLA-BOMBOLA	1	€ 14,00
23	31015069	RIDUTTORE IN GOMMA	1	€ 16,00
24	31015055	O-RING TUBO DISTRIBUTORE	1	€ 12,00
25	32015091	RACCORDO 3/8" BICCHIERINO	1	€ 18,00

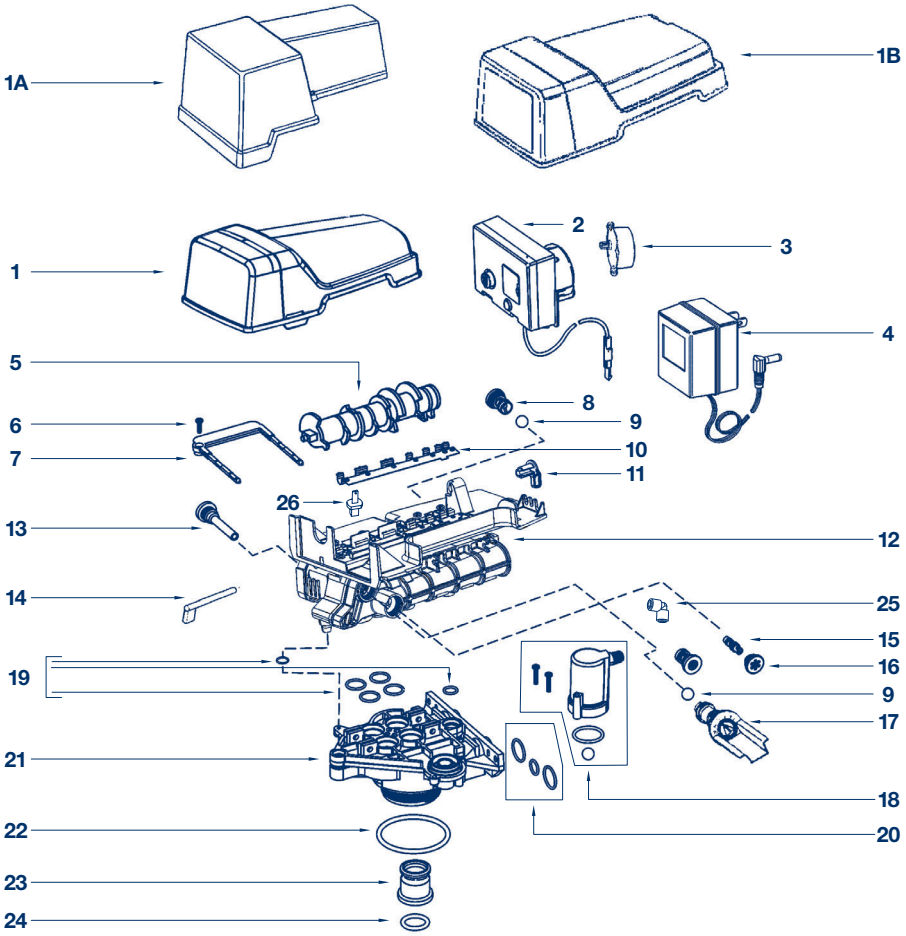

Rev.4 - Febbraio 2020

NOTE:
Per altri componenti dell'addolcitore BravoSTANDARD ECO, consultare la scheda 2004.
La valvola Autotrol 255/440-460 non è più gestita ⟶ adottare la valvola Autotrol 255/740-760 (Riferimento Scheda D.102)

ACQUA BREVETTI

VALVOLA mod.AUTOTROL 255/440 - 460 - RICAMBI

Linea BravoSTANDARD ECO

Pos.	Codice	Descrizione	Q.tà	Prezzo unitario
25	31015070	RONDELLA FRIZIONE	1	€ 11,00
26	31015071	KIT DISCO 6 GG	1	€ 22,00
	31015072	KIT DISCO 7 GG	1	€ 22,00
27	31015073	VITE COPERCHIO	1	€ 2,80
28	31015074	RONDELLA IN PLASTICA	1	€ 6,00
29	31015075	KIT DISCO ORARIO CON LEVETTA	1	€ 18,00
30	31015076	RONDELLA PER DISCO ORARIO	1	€ 10,00
31	31015077	MOLLA PER DISCO ORARIO	1	€ 12,00
32	31015002	KIT VALVOLE A CERNIERA	1	€ 74,00

---	32015066	RACCORDO DI SCARICO	1	€ 22,00
---	31015264	KIT PRODUTTORE DI CLORO AUTOTROL	1	€ 126,00
---	31015136	TUBO DIFFUSORE	1	€ 25,00
---	31015190	BY-PASS PLASTICA 1"M	1	€ 124,00

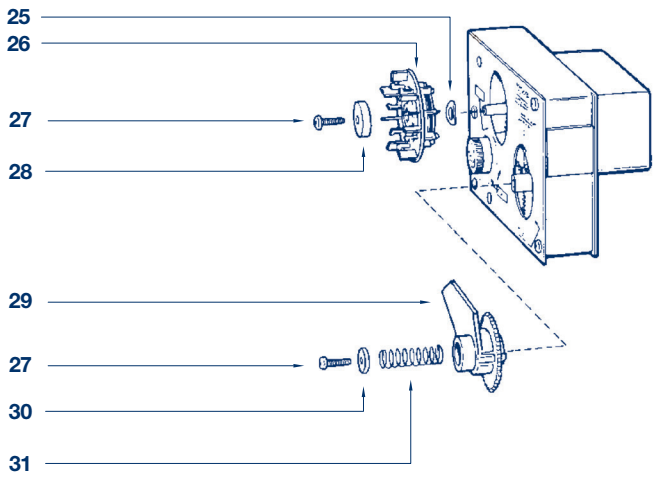

ACQUA BREVETTI

LINEA GUIDA PER LA CORRETTA MANUTENZIONE
VALVOLA mod.AUTOTROL 255/440 - 460

Descrizione	1 anno	2 anni	3 anni	4 anni	5 anni
INIETTORE E TAPPO	Pulizia	Pulizia	Pulizia	Pulizia	Pulizia Cambiare se necessario
REGOLATORE SALAMOIA	Pulizia	Pulizia	Pulizia	Pulizia	Pulizia Cambiare se necessario
REG. CONTROLAVAGGIO E SFERA	Pulizia	Pulizia	Pulizia	Pulizia	Pulizia Cambiare se necessario
BICCHIERINO COMPLETO ¼" M	-	-	–	–	Pulizia Cambiare se necessario
SBV 2310 - NORYL CON AIR CHECK UNIVERSALE	Pulizia	Pulizia	Pulizia	Pulizia	Pulizia Cambiare se necessario
O-RING	Verifica tenuta valvola In caso di perdita cambiare	Verifica tenuta valvola In caso di perdita cambiare	Verifica tenuta valvola In caso di perdita cambiare	Verifica tenuta valvola In caso di perdita cambiare	Verifica tenuta valvola In caso di perdita cambiare
MOTORINO	Verifica funzionamento	Verifica funzionamento	Verifica funzionamento	Verifica funzionamento	Cambiare
TIMER	Verifica funzionamento e impostazioni	Verifica funzionamento e impostazioni	Verifica funzionamento e impostazioni	Verifica funzionamento e impostazioni	Verifica funzionamento e impostazioni Cambiare se necessario
ALIMENTATORE	Verifica funzionamento	Verifica funzionamento	Verifica funzionamento	Verifica funzionamento	Verifica funzionamento Cambiare se necessario
DUREZZA IN INGRESSO	Verifica	Verifica	Verifica	Verifica	Verifica
DUREZZA IN USCITA	Verifica Regolare miscelatore se necessario	Verifica Regolare miscelatore se necessario	Verifica Regolare miscelatore se necessario	Verifica Regolare miscelatore se necessario	Verifica Regolare miscelatore se necessario

ADDOLCITORE BRAVOSTANDARD ECO

PRODUTTORE DI CLORO (Se presente)	Dopo tre anni di vita si richiede la sostituzione				
TINO SALAMOIA	Pulizia	Pulizia	Pulizia	Pulizia	Pulizia
INTERVENTO DI SANIFICAZIONE	Da eseguire dopo l'installazione Da eseguire annualmente Da eseguire per periodi di inutilizzo superiori ai 30 giorni	Da eseguire dopo l'installazione Da eseguire annualmente Da eseguire per periodi di inutilizzo superiori ai 30 giorni	Da eseguire dopo l'installazione Da eseguire annualmente Da eseguire per periodi di inutilizzo superiori ai 30 giorni	Da eseguire dopo l'installazione Da eseguire annualmente Da eseguire per periodi di inutilizzo superiori ai 30 giorni	Da eseguire dopo l'installazione Da eseguire annualmente Da eseguire per periodi di inutilizzo superiori ai 30 giorni

NOTE:
- Parti elettroniche: durata influenzata dalla qualità e stabilità della fonte di alimentazione
- O-ring: durata influenzata dalla concentrazione di cloro in acqua e dal malfunzionamento della valvola salamoia
- Componenti valvola: durata influenzata in riferimento all'installazione di applicazioni più o meno gravose

ACQUA BREVETTI

VALVOLA mod.AUTOTROL LOGIX 255/740 - 760 - RICAMBI

Linea BravoSTANDARD ECO

Pos.	Codice	Descrizione		Q.tà	Prezzo unitario
1	31015078	COPERCHIO		1	€ 44,00
2	32015114	TIMER 255/740 TEMPO		1	€ 259,00
	32015098	TIMER 255/760 VOLUME		1	€ 318,00
3	31015053	MOTORINO TIMER 255/440-460 CON CAVO		1	€ 106,00
4	32015012	ALIMENTATORE 230-12V		1	€ 62,00
5	31015040	ALBERO A CAMME		1	€ 44,00
6	31015062	VITE DI FISSAGGIO FORCELLA E PIASTRA		1	€ 3,00
7	31015063	FORCELLA DI BLOCCAGGIO CORPO VALVOLA		1	€ 27,00
8	31015044	REG.CONTROLAVAGGIO 8	(lt. 15 di resina)	1	€ 25,00
	31015045	REG.CONTROLAVAGGIO 10	(lt. 20 di resina)	1	€ 25,00
	31015046	REG.CONTROLAVAGGIO 13	(lt. 25-30 di resina)	1	€ 25,00
9	31015047	SFERA REGOLATORE CONTROLAVAGGIO		1	€ 6,00
10	31015064	MOLLA CORPO 255		1	€ 32,00
12	32015102	KIT CORPO VALVOLA 255	POS. 12 + 10	1	€ 247,00
13	31015042	ASSIEME FILTRO E TAPPO CON O-RING		1	€ 22,00
14	31015052	INTERRUTTORE SENSORE OTTICO		1	€ 32,00
15	32015235	INIETTORE PESCA	(lt. 15-20 di resina)	1	€ 20,00
	32015236	INIETTORE VIOLA	(lt. 25-30 di resina)	1	€ 20,00
16	31015048	TAPPO INIETTORE		1	€ 25,00
17	31015050	REGOLATORE SALAMOIA		1	€ 42,00
18	31015051	BICCHIERINO COMPLETO ¼" M		1	€ 33,00
19	32015031	KIT O-RING INTERNO VALVOLA		1	€ 20,00
20	31015043	KIT O-RING - DADI E VITI ATTACCO FLANGIATO		1	€ 46,00
21	31015068	ADATTATORE BOMBOLA 2" ½ - CORPO VALVOLA 255		1	€ 155,00
22	31015054	O-RING VALVOLA-BOMBOLA		1	€ 14,00
23	31015069	RIDUTTORE IN GOMMA		1	€ 16,00
24	31015055	O-RING TUBO DISTRIBUTORE		1	€ 12,00
25	32015091	RACCORDO 3/8" BICCHIERINO		1	€ 18,00
26	31015002	KIT VALVOLA A CERNIERA		1	€ 74,00
	32015066	RACCORDO DI SCARICO		1	€ 22,00
	31015264	KIT PRODUTTORE DI CLORO AUTOTROL		1	€ 126,00
	31015136	TUBO DIFFUSORE		1	€ 25,00
	31015190	BY-PASS PLASTICA 1"M		1	€ 124,00
---	31015120	VALVOLA AUTOTROL 255/740 TEMPO		1	€ 747,00
---	31015169	VALVOLA AUTOTROL 255/760 VOLUME		1	€ 822,00

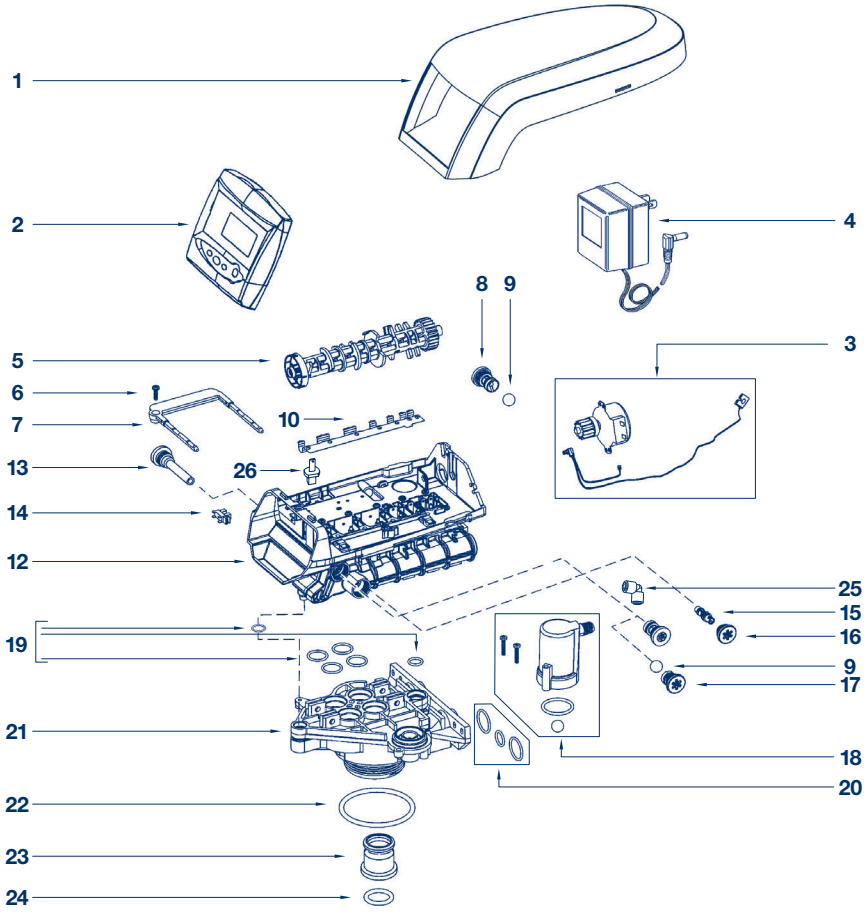

NOTE:
Per altri componenti dell'addolcitore BravoSTANDARD ECO, consultare la scheda 2004.

Rev.3 - Febbraio 2020

ACQUA BREVETTI

LINEA GUIDA PER LA CORRETTA MANUTENZIONE
VALVOLA mod.AUTOTROL LOGIX 255/740- 760

Descrizione	1 anno	2 anni	3 anni	4 anni	5 anni
INIETTORE E TAPPO	Pulizia	Pulizia	Pulizia	Pulizia	Pulizia Cambiare se necessario
REGOLATORE SALAMOIA	Pulizia	Pulizia	Pulizia	Pulizia	Pulizia Cambiare se necessario
REG. CONTROLAVAGGIO E SFERA	Pulizia	Pulizia	Pulizia	Pulizia	Pulizia Cambiare se necessario
BICCHIERINO COMPLETO ¼" M	-	-	–	–	Pulizia Cambiare se necessario
SBV 2310 - NORYL CON AIR CHECK UNIVERSALE	Pulizia	Pulizia	Pulizia	Pulizia	Pulizia Cambiare se necessario
O-RING	Verifica tenuta valvola In caso di perdita cambiare	Verifica tenuta valvola In caso di perdita cambiare	Verifica tenuta valvola In caso di perdita cambiare	Verifica tenuta valvola In caso di perdita cambiare	Verifica tenuta valvola In caso di perdita cambiare
MOTORINO	Verifica funzionamento	Verifica funzionamento	Verifica funzionamento	Verifica funzionamento	Cambiare
TIMER	Verifica funzionamento e impostazioni	Verifica funzionamento e impostazioni	Verifica funzionamento e impostazioni	Verifica funzionamento e impostazioni	Verifica funzionamento e impostazioni Cambiare se necessario
ALIMENTATORE	Verifica funzionamento	Verifica funzionamento	Verifica funzionamento	Verifica funzionamento	Verifica funzionamento Cambiare se necessario
DUREZZA IN INGRESSO	Verifica	Verifica	Verifica	Verifica	Verifica
DUREZZA IN USCITA	Verifica Regolare miscelatore se necessario	Verifica Regolare miscelatore se necessario	Verifica Regolare miscelatore se necessario	Verifica Regolare miscelatore se necessario	Verifica Regolare miscelatore se necessario

ADDOLCITORE BRAVOSTANDARD ECO

PRODUTTORE DI CLORO (Se presente)	Dopo tre anni di vita si richiede la sostituzione				
TINO SALAMOIA	Pulizia	Pulizia	Pulizia	Pulizia	Pulizia
INTERVENTO DI SANIFICAZIONE	Da eseguire dopo l'installazione Da eseguire annualmente Da eseguire per periodi di inutilizzo superiori ai 30 giorni	Da eseguire dopo l'installazione Da eseguire annualmente Da eseguire per periodi di inutilizzo superiori ai 30 giorni	Da eseguire dopo l'installazione Da eseguire annualmente Da eseguire per periodi di inutilizzo superiori ai 30 giorni	Da eseguire dopo l'installazione Da eseguire annualmente Da eseguire per periodi di inutilizzo superiori ai 30 giorni	Da eseguire dopo l'installazione Da eseguire annualmente Da eseguire per periodi di inutilizzo superiori ai 30 giorni

NOTE:
- Parti elettroniche: durata influenzata dalla qualità e stabilità della fonte di alimentazione
- O-ring: durata influenzata dalla concentrazione di cloro in acqua e dal malfunzionamento della valvola salamoia
- Componenti valvola: durata influenzata in riferimento all'installazione di applicazioni più o meno gravose

ACQUA BREVETTI

VALVOLA mod.FLECK 5600 elettronica SE - SXT - RICAMBI

Ex Linea BravoCAB

Pos.	Codice	Descrizione	Q.tà	Prezzo unitario
1	32015117	MICROSWITCH	2	€ 34,00
2	32015023	TIMER FLECK 5600 SE TASTI / SXT	1	€ 190,00
3	32015024	ALIMENTATORE 24V	1	€ 143,00
4	32015035	CAMME	1	€ 49,00
5	32015077	INGRANAGGIO INTERMEDIO	1	€ 30,00
6	32015078	RUOTA DENTATA	1	€ 30,00
7	32015079	INGRANAGGIO C/GUIDA	1	€ 66,00
8	32015037	MOTORINO 24V	1	€ 152,00
	32015126	MOTOR 24V 1/30 RPM FLECK 5600-9000	1	€ 158,00
9	32015025	PISTONE C./CAMME	1	€ 106,00
10	32015005	KIT O-RING E DISTANZIALI	1	€ 66,00
11	32015003	VALVOLA APERTURA ASPIRAZIONE SALAMOIA	1	€ 57,00
12	32015092	ATTACCO YOKE 1" PLASTICA	1	€ 87,00
13	32015118	DISTANZIALE	1	€ 28,00
14	32015119	O-RING TUBO DISTRIBUTORE	1	€ 4,00
15	32015120	O-RING TESTATA	1	€ 42,00
16	31015019	BY-PASS 1" PLASTICA	1	€ 154,00
17	32015107	TURBINA ¾" PER BY-PASS FLECK 5600	1	€ 384,00
---	31015240	KIT PRODUTTORE DI CLORO UNIVERSALE	1	€ 180,00
---	31015136	TUBO DIFFUSORE Ø 27	1	€ 25,00
---	31015388	FILTRO SOTTOVALVOLA TUBO Ø 27	1	€ 24,00
---	31015198	FUNGO DIFFUSORE Ø 27	1	€ 22,00
---	31015184	VALVOLA FLECK 5600 SXT TEMPO/VOLUME	1	€ 623,00
---	31015105	VALVOLA FLECK 5600 SXT FILTRO	1	€ 609,00

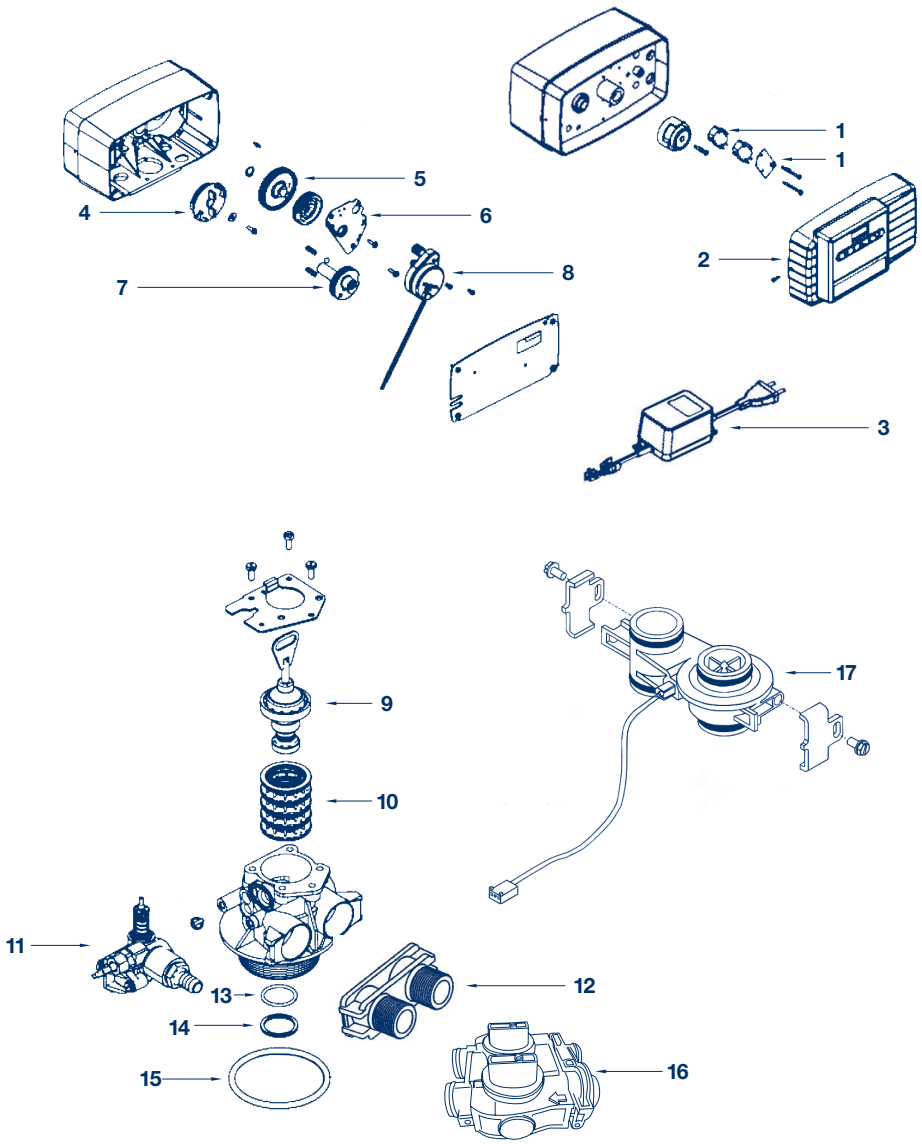

Rev.5 - Febbraio 2020

NOTE:
Per altri componenti dell'addolcitore Ex Linea BravoCAB, consultare la scheda 2004.
Codici identificativi della linea CB100XX - CB104XX
La valvola Fleck 5600 SE (Tasti) non è più gestita ⟶ adottare la valvola Fleck 5600 SXT

ACQUA BREVETTI

LINEA GUIDA PER LA CORRETTA MANUTENZIONE
VALVOLA mod.FLECK 5600 elettronica SE - SXT

Descrizione	1 anno	2 anni	3 anni	4 anni	5 anni
VALVOLA APERTURA ASPIRAZIONE SALAMOIA	Pulizia	Pulizia	Pulizia	Pulizia	Pulizia Cambiare se necessario
KIT O-RING E DISTANZIALI	Verifica Pulizia se necessaria	Verifica Pulizia se necessaria	Cambiare	Verifica Pulizia se necessaria	Verifica Pulizia se necessaria
PISTONE C/CAMME	Verifica Pulizia se necessaria	Verifica Pulizia se necessaria	Cambiare	Verifica Pulizia se necessaria	Verifica Pulizia se necessaria
SBV 2310 - NORYL CON AIR CHECK UNIVERSALE	Pulizia	Pulizia	Pulizia	Pulizia	Pulizia Cambiare se necessario
O-RING	Verifica tenuta valvola In caso di perdita cambiare	Verifica tenuta valvola In caso di perdita cambiare	Verifica tenuta valvola In caso di perdita cambiare	Verifica tenuta valvola In caso di perdita cambiare	Verifica tenuta valvola In caso di perdita cambiare
MOTORINO	Verifica funzionamento	Verifica funzionamento	Verifica funzionamento	Verifica funzionamento	Cambiare
TIMER	Verifica funzionamento e impostazioni	Verifica funzionamento e impostazioni	Verifica funzionamento e impostazioni	Verifica funzionamento e impostazioni	Verifica funzionamento e impostazioni Cambiare se necessario
ALIMENTATORE	Verifica funzionamento	Verifica funzionamento	Verifica funzionamento	Verifica funzionamento	Verifica funzionamento Cambiare se necessario
DUREZZA IN INGRESSO	Verifica	Verifica	Verifica	Verifica	Verifica
DUREZZA IN USCITA	Verifica Regolare miscelatore se necessario	Verifica Regolare miscelatore se necessario	Verifica Regolare miscelatore se necessario	Verifica Regolare miscelatore se necessario	Verifica Regolare miscelatore se necessario

ADDOLCITORE EX LINEA BRAVOCAB

PRODUTTORE DI CLORO (Se presente)	Dopo tre anni di vita si richiede la sostituzione				
TINO SALAMOIA	Pulizia	Pulizia	Pulizia	Pulizia	Pulizia
INTERVENTO DI SANIFICAZIONE	Da eseguire dopo l'installazione Da eseguire annualmente Da eseguire per periodi di inutilizzo superiori ai 30 giorni	Da eseguire dopo l'installazione Da eseguire annualmente Da eseguire per periodi di inutilizzo superiori ai 30 giorni	Da eseguire dopo l'installazione Da eseguire annualmente Da eseguire per periodi di inutilizzo superiori ai 30 giorni	Da eseguire dopo l'installazione Da eseguire annualmente Da eseguire per periodi di inutilizzo superiori ai 30 giorni	Da eseguire dopo l'installazione Da eseguire annualmente Da eseguire per periodi di inutilizzo superiori ai 30 giorni

NOTE:
- Parti elettroniche: durata influenzata dalla qualità e stabilità della fonte di alimentazione
- O-ring: durata influenzata dalla concentrazione di cloro in acqua e dal malfunzionamento della valvola salamoia
- Componenti valvola: durata influenzata in riferimento all'installazione di applicazioni più o meno gravose

ACQUA BREVETTI

VALVOLA mod.FLECK 6700 UF - RICAMBI

Ex Linea BravoCAB

Pos.	Codice	Descrizione	Q.tà	Prezzo unitario
1	31015170	COPERCHIO	1	€ 330,00
2	32015001	TIMER	1	€ 831,00
3	32015035	CAMME	1	€ 49,00
4	32015077	INGRANAGGIO INTERMEDIO	1	€ 30,00
5	32015078	RUOTA DENTATA	1	€ 30,00
6	32015079	INGRANAGGIO C/GUIDA	1	€ 66,00
7	32015037	MOTORINO 24V	1	€ 152,00
8	32015002	ALIMENTATORE 24V	1	€ 202,00
9	32015017	PISTONE C/CAMME	1	€ 106,00
10	32015005	KIT O-RING E DISTANZIALI	1	€ 66,00
11	32015092	ATTACCO YOKE 1" PLASTICA	1	€ 87,00
12	32015003	VALVOLA APERTURA ASPIRAZIONE SALAMOIA	1	€ 57,00
13	32015118	DISTANZIALE	1	€ 28,00
14	32015119	O-RING TUBO DISTRIBUTORE	1	€ 4,00
15	32015120	O-RING TESTATA	1	€ 42,00
---	31015240	PRODUTTORE DI CLORO UNIVERSALE	1	€ 180,00
---	31015136	TUBO DIFFUSORE Ø 27	1	€ 25,00
---	31015388	FILTRO SOTTOVALVOLA TUBO Ø 27	1	€ 24,00
---	31015198	FUNGO DIFFUSORE Ø 27	1	€ 22,00

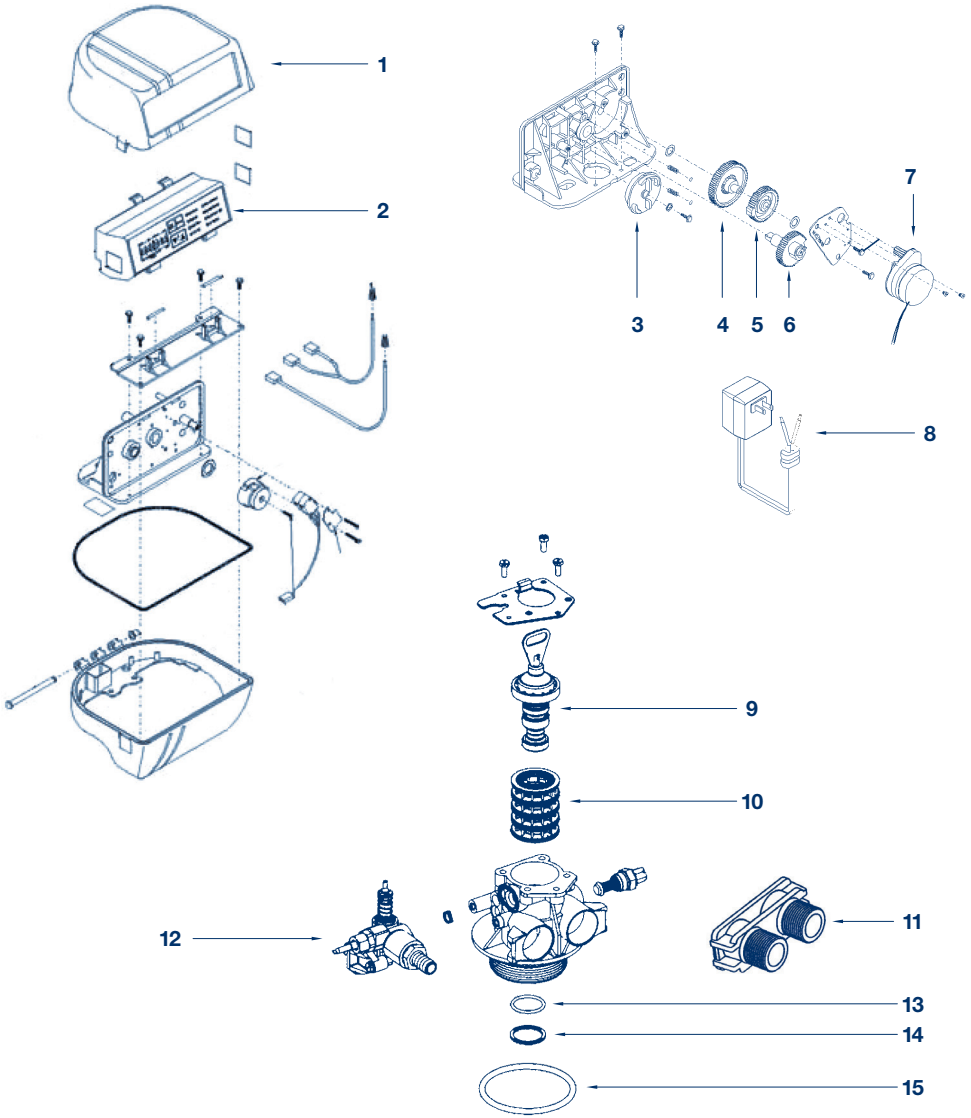

La tempistica nella fornitura dei ricambi sopraindicati potrebbe avere una gestione di 20 giorni per l'approvvigionamento degli stessi.

NOTE:
Per altri componenti dell'addolcitore Ex Linea BravoCAB, consultare la scheda 2004.
Codici identificativi della linea CB100XX - CB104XX
La valvola Fleck 6700 non è più gestita → adottare la valvola Fleck 5600 SXT
(Come indicato nella tabella ricambi SCHEDA D.104)
Il ricambio della scheda elettronica per la valvola Fleck 6700 non è più gestita → adottare la valvola Fleck 5600 SXT (Come indicato nella tabella ricambi SCHEDA D.104)

Rev.2 - Febbraio 2020

ACQUA BREVETTI

LINEA GUIDA PER LA CORRETTA MANUTENZIONE
VALVOLA mod.FLECK 6700 UF

Descrizione	1 anno	2 anni	3 anni	4 anni	5 anni
VALVOLA APERTURA ASPIRAZIONE SALAMOIA	Pulizia	Pulizia	Pulizia	Pulizia	Pulizia Cambiare se necessario
KIT O-RING E DISTANZIALI	Verifica Pulizia se necessaria	Verifica Pulizia se necessaria	Cambiare	Verifica Pulizia se necessaria	Verifica Pulizia se necessaria
PISTONE C/CAMME	Verifica Pulizia se necessaria	Verifica Pulizia se necessaria	Cambiare	Verifica Pulizia se necessaria	Verifica Pulizia se necessaria
SBV 2310 - NORYL CON AIR CHECK UNIVERSALE	Pulizia	Pulizia	Pulizia	Pulizia	Pulizia Cambiare se necessario
O-RING	Verifica tenuta valvola In caso di perdita cambiare	Verifica tenuta valvola In caso di perdita cambiare	Verifica tenuta valvola In caso di perdita cambiare	Verifica tenuta valvola In caso di perdita cambiare	Verifica tenuta valvola In caso di perdita cambiare
MOTORINO	Verifica funzionamento	Verifica funzionamento	Verifica funzionamento	Verifica funzionamento	Cambiare
TIMER	Verifica funzionamento e impostazioni	Verifica funzionamento e impostazioni	Verifica funzionamento e impostazioni	Verifica funzionamento e impostazioni	Verifica funzionamento e impostazioni Cambiare se necessario
ALIMENTATORE	Verifica funzionamento	Verifica funzionamento	Verifica funzionamento	Verifica funzionamento	Verifica funzionamento Cambiare se necessario
DUREZZA IN INGRESSO	Verifica	Verifica	Verifica	Verifica	Verifica
DUREZZA IN USCITA	Verifica Regolare miscelatore se necessario	Verifica Regolare miscelatore se necessario	Verifica Regolare miscelatore se necessario	Verifica Regolare miscelatore se necessario	Verifica Regolare miscelatore se necessario

ADDOLCITORE EX LINEA BRAVOCAB

PRODUTTORE DI CLORO (Se presente)	Dopo tre anni di vita si richiede la sostituzione				
TINO SALAMOIA	Pulizia	Pulizia	Pulizia	Pulizia	Pulizia
INTERVENTO DI SANIFICAZIONE	Da eseguire dopo l'installazione Da eseguire annualmente Da eseguire per periodi di inutilizzo superiori ai 30 giorni	Da eseguire dopo l'installazione Da eseguire annualmente Da eseguire per periodi di inutilizzo superiori ai 30 giorni	Da eseguire dopo l'installazione Da eseguire annualmente Da eseguire per periodi di inutilizzo superiori ai 30 giorni	Da eseguire dopo l'installazione Da eseguire annualmente Da eseguire per periodi di inutilizzo superiori ai 30 giorni	Da eseguire dopo l'installazione Da eseguire annualmente Da eseguire per periodi di inutilizzo superiori ai 30 giorni

NOTE:
- Parti elettroniche: durata influenzata dalla qualità e stabilità della fonte di alimentazione
- O-ring: durata influenzata dalla concentrazione di cloro in acqua e dal malfunzionamento della valvola salamoia
- Componenti valvola: durata influenzata in riferimento all'installazione di applicazioni più o meno gravose

ACQUA BREVETTI

VALVOLA mod.FLECK 9000 - RICAMBI

Linea BravoSTANDARD DC

Pos.	Codice	Descrizione		Q.tà	Prezzo unitario
1	32015086	KIT DISTANZIALI	(n° 3 pezzi)	1	€ 215,00
2	32015084	PISTONE SUPERIORE		1	€ 51,00
3	32015085	PISTONE INFERIORE		1	€ 207,00
4	32015101	DISTANZIALE INIETTORE		1	€ 28,00
5	32015112	KIT ASPIRAZIONE SALAMOIA		1	€ 176,00
6	32015015	DIFFUSORE ARIA		1	€ 20,00
7	32015014	DISTANZIALE EIETTORE		1	€ 28,00
8	32015120	O-RING CORPO TESTATA		2	€ 42,00
9	32015067	O-RING DISTRIBUTORE		2	€ 19,00
10	32015248	COPERCHIO		1	€ 118,00
11	32015127	KIT INGRANAGGI GUIDA SUPERIORE E INFERIORE		1	€ 148,00
12	32015121	GUIDA INGRANAGGIO		1	€ 52,00
13	31015171	TIMER MECCANICO		1	€ 491,00
14	32015024	ALIMENTATORE 230/24V		1	€ 143,00
15	32015034	MOTORINO		1	€ 298,00
	32015126	MOTOR 24V 1/30 RPM FLECK 5600-9000		1	€ 158,00
16	31015470	COPERCHIO CONTATORE CON O-RING		1	€ 360,00
17	31015471	GIRANTE CONTATORE		1	€ 34,00
18	32015044	BOCCHETTONI DI ACCOPPIAMENTO	(n° 2 pezzi)	1	€ 33,00
19	31015469	RACCORDO 1"	(n.1 pezzo)	1	€ 56,00
20	31015700	CAVO PER COPERCHIO CONTATORE L 387.35			€ 60,00
	31015176	VALVOLA FLECK 9000/1600 1" SE		1	€ 1900,00

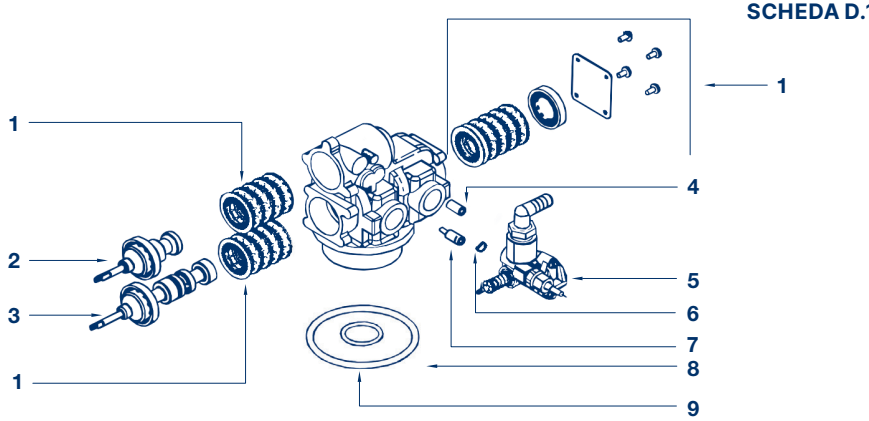

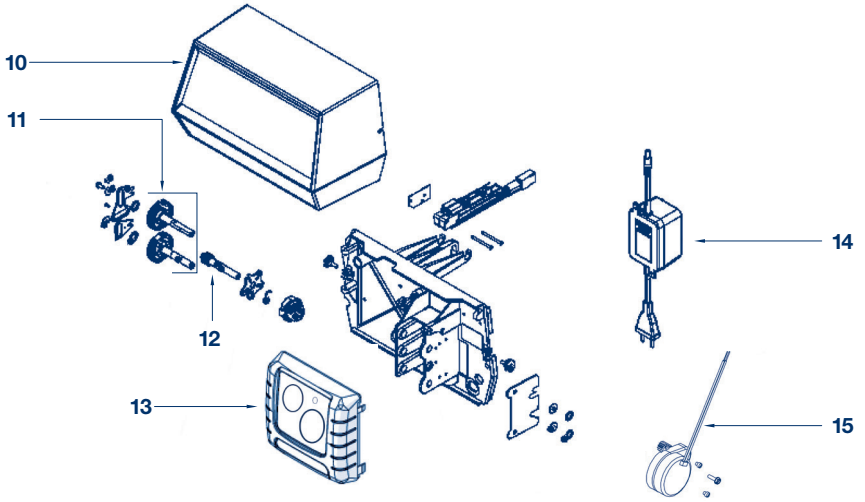

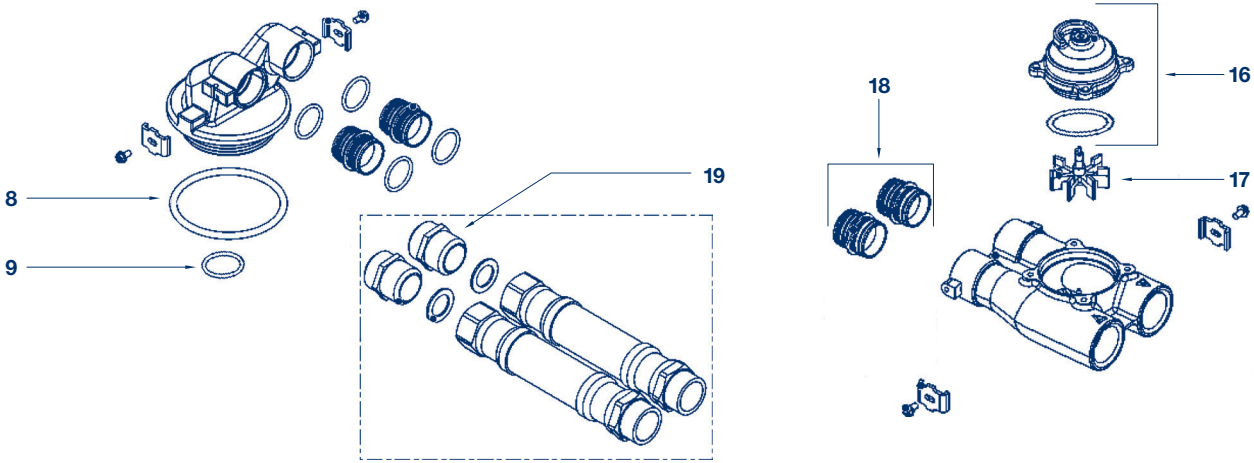

ACQUA BREVETTI

LINEA GUIDA PER LA CORRETTA MANUTENZIONE
VALVOLA FLECK 9000

Descrizione	1 anno	2 anni	3 anni	4 anni	5 anni
KIT ASPIRAZIONE SALAMOIA	Pulizia	Pulizia	Pulizia	Pulizia	Pulizia Cambiare se necessario
KIT O-RING E DISTANZIALI	Verifica Pulizia se necessaria	Verifica Pulizia se necessaria	Cambiare	Verifica Pulizia se necessaria	Verifica Pulizia se necessaria
PISTONE SUPERIORE E INFERIORE	Verifica Pulizia se necessaria	Verifica Pulizia se necessaria	Cambiare	Verifica Pulizia se necessaria	Verifica Pulizia se necessaria
SBV 2310 - NORYL CON AIR CHECK UNIVERSALE	Pulizia	Pulizia	Pulizia	Pulizia	Pulizia Cambiare se necessario
O-RING	Verifica tenuta valvola In caso di perdita cambiare	Verifica tenuta valvola In caso di perdita cambiare	Verifica tenuta valvola In caso di perdita cambiare	Verifica tenuta valvola In caso di perdita cambiare	Verifica tenuta valvola In caso di perdita cambiare
MOTORINO	Verifica funzionamento	Verifica funzionamento	Verifica funzionamento	Verifica funzionamento	Cambiare
TIMER	Verifica funzionamento e impostazioni	Verifica funzionamento e impostazioni	Verifica funzionamento e impostazioni	Verifica funzionamento e impostazioni	Verifica funzionamento e impostazioni Cambiare se necessario
ALIMENTATORE	Verifica funzionamento	Verifica funzionamento	Verifica funzionamento	Verifica funzionamento	Verifica funzionamento Cambiare se necessario
DUREZZA IN INGRESSO	Verifica	Verifica	Verifica	Verifica	Verifica
DUREZZA IN USCITA	Verifica Regolare miscelatore se necessario	Verifica Regolare miscelatore se necessario	Verifica Regolare miscelatore se necessario	Verifica Regolare miscelatore se necessario	Verifica Regolare miscelatore se necessario

ADDOLCITORE BRAVOSTANDARD DC

PRODUTTORE DI CLORO (Se presente)	Dopo tre anni di vita si richiede la sostituzione				
TINO SALAMOIA	Pulizia	Pulizia	Pulizia	Pulizia	Pulizia
INTERVENTO DI SANIFICAZIONE	Da eseguire dopo l'installazione Da eseguire annualmente Da eseguire per periodi di inutilizzo superiori ai 30 giorni	Da eseguire dopo l'installazione Da eseguire annualmente Da eseguire per periodi di inutilizzo superiori ai 30 giorni	Da eseguire dopo l'installazione Da eseguire annualmente Da eseguire per periodi di inutilizzo superiori ai 30 giorni	Da eseguire dopo l'installazione Da eseguire annualmente Da eseguire per periodi di inutilizzo superiori ai 30 giorni	Da eseguire dopo l'installazione Da eseguire annualmente Da eseguire per periodi di inutilizzo superiori ai 30 giorni

NOTE:
- Parti elettroniche: durata influenzata dalla qualità e stabilità della fonte di alimentazione
- O-ring: durata influenzata dalla concentrazione di cloro in acqua e dal malfunzionamento della valvola salamoia
- Componenti valvola: durata influenzata in riferimento all'installazione di applicazioni più o meno gravose

ACQUA BREVETTI

VALVOLA mod.FLECK 9500 - RICAMBI

Linea BravoSTANDARD DC

Pos.	Codice	Descrizione		Q.tà	Prezzo unitario
1	31015461	KIT DISTANZIALI SUPERIORI	(n° 1 pezzo)	1	€ 219,00
2	31015460	KIT DISTANZIALI INFERIORI	(n° 2 pezzi)	1	€ 253,00
3	31015462	PISTONE SUPERIORE		1	€ 277,00
4	31015463	PISTONE INFERIORE		1	€ 424,00
5	31015464	KIT ASPIRAZIONE SALAMOIA		1	€ 139,00
6	31015102	INIETTORE KIT ASPIRAZIONE SALAMOIA		1	€ 81,00
7	31015466	O-RING CORPO TESTATA		2	€ 54,00
8	31015465	O-RING DISTRIBUTORE		2	€ 28,00
9	32015248	COPERCHIO		1	€ 118,00
10	32015127	KIT INGRANAGGI GUIDA SUPERIORE E INFERIORE		1	€ 148,00
11	32015121	GUIDA INGRANAGGIO		1	€ 52,00
12	32015024	ALIMENTATORE 230/24V		1	€ 143,00
13	32015034	MOTORINO		1	€ 298,00
14	32015023	SCHEDA ELETTRONICA SXT		1	€ 190,00
15	31015470	COPERCHIO CONTATORE CON O-RING		1	€ 360,00
16	31015471	GIRANTE CONTATORE		1	€ 34,00
17	31015700	CAVO PER COPERCHIO CONTATORE L 387,35		1	€ 60,00
	31015177	VALVOLA FLECK 9500/1600 1" ½ SXT		1	€4300,00

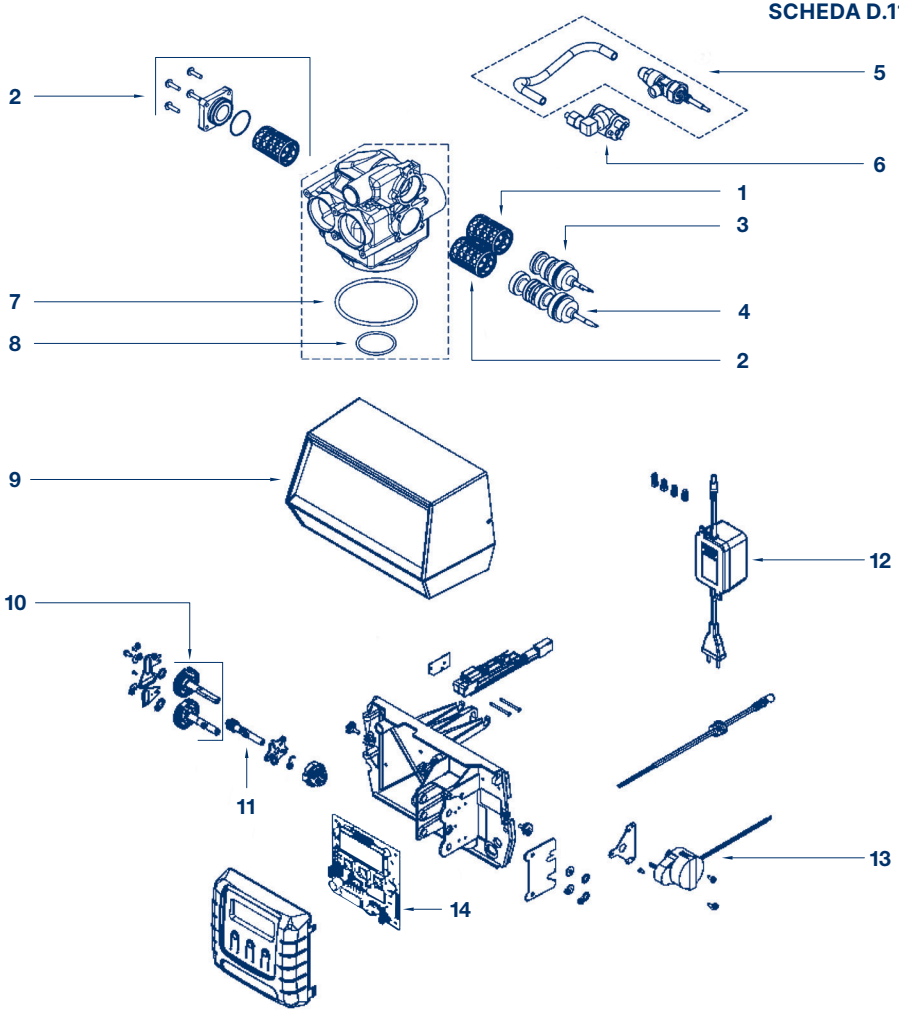

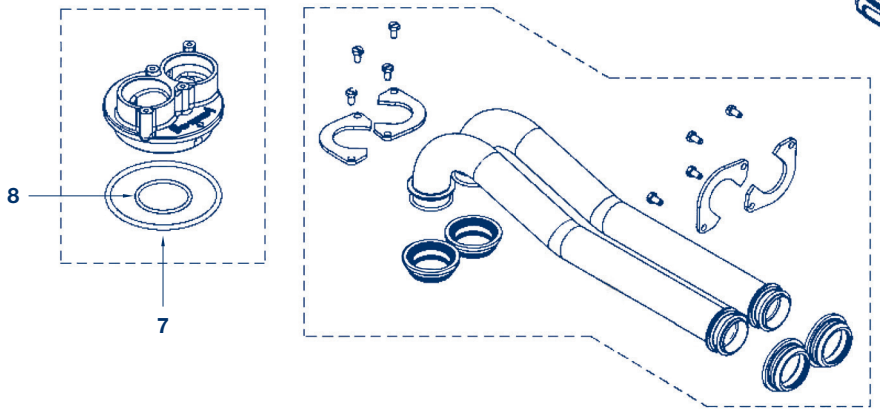

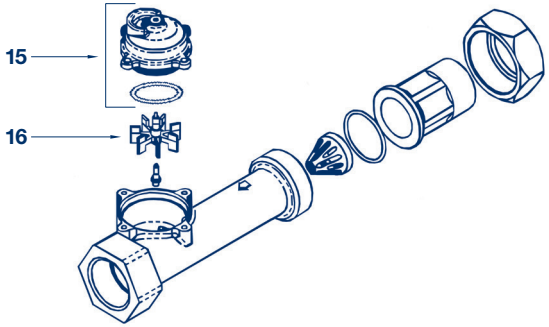

ACQUA BREVETTI

LINEA GUIDA PER LA CORRETTA MANUTENZIONE
VALVOLA mod.FLECK 9500

Descrizione	1 anno	2 anni	3 anni	4 anni	5 anni
KIT ASPIRAZIONE SALAMOIA	Pulizia	Pulizia	Pulizia	Pulizia	Pulizia Cambiare se necessario
KIT O-RING E DISTANZIALI	Verifica Pulizia se necessaria	Verifica Pulizia se necessaria	Cambiare	Verifica Pulizia se necessaria	Verifica Pulizia se necessaria
PISTONE SUPERIORE E INFERIORE	Verifica Pulizia se necessaria	Verifica Pulizia se necessaria	Cambiare	Verifica Pulizia se necessaria	Verifica Pulizia se necessaria
SBV 2310 NO AIR CHECK	Pulizia	Pulizia	Pulizia	Pulizia	Pulizia Cambiare se necessario
O-RING	Verifica tenuta valvola In caso di perdita cambiare	Verifica tenuta valvola In caso di perdita cambiare	Verifica tenuta valvola In caso di perdita cambiare	Verifica tenuta valvola In caso di perdita cambiare	Verifica tenuta valvola In caso di perdita cambiare
MOTORINO	Verifica funzionamento	Verifica funzionamento	Verifica funzionamento	Verifica funzionamento	Cambiare
TIMER	Verifica funzionamento e impostazioni	Verifica funzionamento e impostazioni	Verifica funzionamento e impostazioni	Verifica funzionamento e impostazioni	Verifica funzionamento e impostazioni Cambiare se necessario
ALIMENTATORE	Verifica funzionamento	Verifica funzionamento	Verifica funzionamento	Verifica funzionamento	Verifica funzionamento Cambiare se necessario
DUREZZA IN INGRESSO	Verifica	Verifica	Verifica	Verifica	Verifica
DUREZZA IN USCITA	Verifica Regolare miscelatore se necessario	Verifica Regolare miscelatore se necessario	Verifica Regolare miscelatore se necessario	Verifica Regolare miscelatore se necessario	Verifica Regolare miscelatore se necessario

ADDOLCITORE BRAVOSTANDARD DC

PRODUTTORE DI CLORO (Se presente)	Dopo tre anni di vita si richiede la sostituzione				
TINO SALAMOIA	Pulizia	Pulizia	Pulizia	Pulizia	Pulizia
INTERVENTO DI SANIFICAZIONE	Da eseguire dopo l'installazione Da eseguire annualmente Da eseguire per periodi di inutilizzo superiori ai 30 giorni	Da eseguire dopo l'installazione Da eseguire annualmente Da eseguire per periodi di inutilizzo superiori ai 30 giorni	Da eseguire dopo l'installazione Da eseguire annualmente Da eseguire per periodi di inutilizzo superiori ai 30 giorni	Da eseguire dopo l'installazione Da eseguire annualmente Da eseguire per periodi di inutilizzo superiori ai 30 giorni	Da eseguire dopo l'installazione Da eseguire annualmente Da eseguire per periodi di inutilizzo superiori ai 30 giorni

NOTE:
- Parti elettroniche: durata influenzata dalla qualità e stabilità della fonte di alimentazione
- O-ring: durata influenzata dalla concentrazione di cloro in acqua e dal malfunzionamento della valvola salamoia
- Componenti valvola: durata influenzata in riferimento all'installazione di applicazioni più o meno gravose

ACQUA BREVETTI

VALVOLA mod.SIATA V132 - RICAMBI

Linea BravoSTANDARD 5 m³/h

Pos.	Codice	Descrizione		Q.tà	Prezzo unitario
1	31015268	TIMER SFE ELETTRONICO	(in gestione dal 06/2011)	1	€ 482,00
2	31015451	MOTORINO C/MOLLA E INGRANAGGIO		1	€ 104,00
3	31015162	MOLLA INGRANAGGIO ACCOPPIAMENTO MOTORINO/TIMER		1	€ 8,00
4	32015019	SCHEDA ELETTRONICA XP	(gestione timer fino al 05/2011)	1	€ 560,00
	32015029	SCHEDA ELETTRONICA SFE		1	€ 422,00
5	32015064	KIT PILOTINO COMPLETO		1	€ 163,00
6	32015116	STELO PILOTINO	(n° 1 pezzo)	2	€ 40,00
7	31015146	COLLETTORE SUPERIORE 2 PILOTI		1	€ 65,00
8	31015230	KIT RACCORDO 1"	(n° 1 pezzo)	2	€ 46,00
	31015231	KIT RACCORDO 1"¼	(n° 1 pezzo)	2	€ 30,00
	31015232	KIT RACCORDO 1"½	(n° 1 pezzo)	2	€ 30,00
9	32015229	SET EIETTORE BLU	(lt. 30 di resina)	1	€ 45,00
	32015227	SET EIETTORE ROSSO	(lt. 40-50-60 di resina)	1	€ 45,00
	32015222	SET EIETTORE NERO	(lt. 75-100-125-150 di resina)	1	€ 45,00
	32015223	SET EIETTORE GRIGIO	(lt. 175-200-250-300 di resina)	1	€ 45,00
	32015225	SET EIETTORE FILTRO		1	€ 45,00
10	31015241	KIT PRODUTTORE DI CLORO V132/230		1	€ 114,00
11	32015131	KIT COLLETTORE DI SCARICO		1	€ 45,00
12	32015133	GOMMINO SCARICO Ø 3 mm PER EIETTORE BLU		1	€ 30,00
	32015110	GOMMINO SCARICO Ø 4 mm PER EIETTORE ROSSO		1	€ 30,00
	32015022	GOMMINO SCARICO Ø 5 mm PER EIETTORE NERO		1	€ 30,00
	32015111	GOMMINO SCARICO Ø 6 mm PER EIETTORE GRIGIO		1	€ 30,00
13	31015257	O-RING TUBO DIFFUSORE		1	€ 16,00
14	31015256	O-RING TESTATA		1	€ 18,00
15	31015182	DIFFUSORE SUPERIORE Ø 32		1	€ 29,00
16	31015186	KIT PISTONI COMPLETI V132 - V230		1	€ 169,00
17	31015474	TAPPO PISTONI CON O-RING V132 - V230	(n° 1 pezzo)	2	€ 37,00
18	32015009	ALIMENTATORE 230V/12V	(per timer aquaclor)	1	€ 154,00
	32015028	ALIMENTATORE 230V/12V	(per timer XP-SFE)	1	€ 117,00
19	31015121	CORPO VALVOLA V132 FILTRAZIONE		1	€ 261,00
	31015122	CORPO VALVOLA V132 ADDOLCIMENTO		1	€ 261,00
	31015123	CORPO VALVOLA V132 ADDOLCIMENTO CON TURBINA		1	€ 304,00
20	31015080	KIT UTENSILI SMONTAGGIO PER MANUTENZIONE CORPO VALVOLA SIATA V132-230		1	€ 460,00
--	31015166	BY-PASS MULTIFUNZIONALE 230		1	€ 160,00
--	31015161	BY-PASS MULTIFUNZIONALE 132		1	€ 145,00
--	31015175	VALVOLA SOVRALIMENTAZIONE E T/DUREZZA ATT. 1"¼		1	€ 460,00
--	31015189	VALVOLA SOVRALIMENTAZIONE E T/DUREZZA ATT. 2"		1	€ 760,00

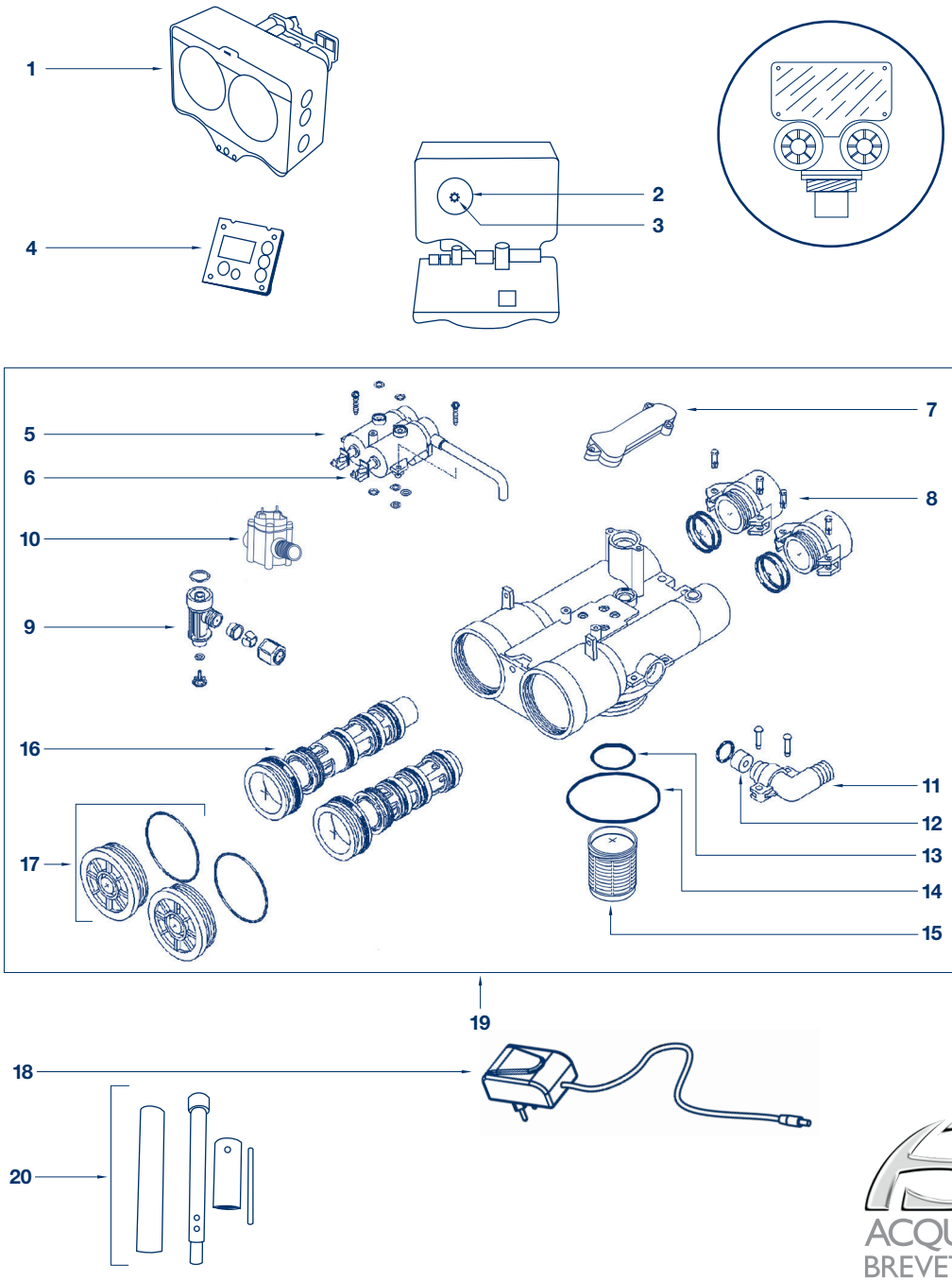

ACQUA BREVETTI

LINEA GUIDA PER LA CORRETTA MANUTENZIONE
VALVOLA mod.SIATA V132

Codice / Descrizione	1 anno	2 anni	3 anni	4 anni	5 anni
SET EIETTORE	Pulizia	Pulizia	Pulizia	Pulizia	Pulizia Cambiare se necessario
GOMMINO SCARICO	Pulizia	Pulizia	Pulizia	Pulizia	Pulizia Cambiare se necessario
SBV SIATA CON ASTA FLESSIBILE V132/230	Pulizia	Pulizia	Pulizia	Pulizia	Pulizia Cambiare se necessario
KIT PISTONI COMPLETI V132 - V230	Pulire e lubrificare con silicone alimentare Sostituzione se necessaria	Pulire e lubrificare con silicone alimentare Sostituzione se necessaria	Pulire e lubrificare con silicone alimentare Sostituzione se necessaria	Pulire e lubrificare con silicone alimentare Sostituzione se necessaria	Cambiare
O-RING	Verifica tenuta valvola In caso di perdita cambiare	Verifica tenuta valvola In caso di perdita cambiare	Verifica tenuta valvola In caso di perdita cambiare	Verifica tenuta valvola In caso di perdita cambiare	Verifica tenuta valvola In caso di perdita cambiare
MOTORINO	Verifica funzionamento	Verifica funzionamento	Verifica funzionamento	Verifica funzionamento	Cambiare
TIMER SFE ELETTRONICO	Verifica funzionamento e impostazioni	Verifica funzionamento e impostazioni	Verifica funzionamento e impostazioni	Verifica funzionamento e impostazioni	Verifica funzionamento e impostazioni Cambiare se necessario
ALIMENTATORE 230V/12V	Verifica funzionamento	Verifica funzionamento	Verifica funzionamento	Verifica funzionamento	Verifica funzionamento Cambiare se necessario
KIT PRODUTTORE DI CLORO V132/230	Verifica funzionamento	Verifica funzionamento	Verifica funzionamento	Verifica funzionamento	Verifica funzionamento Cambiare se necessario
DUREZZA IN INGRESSO	Verifica	Verifica	Verifica	Verifica	Verifica
DUREZZA IN USCITA	Verifica Regolare miscelatore se necessario	Verifica Regolare miscelatore se necessario	Verifica Regolare miscelatore se necessario	Verifica Regolare miscelatore se necessario	Verifica Regolare miscelatore se necessario

ADDOLCITORE BRAVOSTANDARD

PRODUTTORE DI CLORO (Se presente)	Dopo tre anni di vita si richiede la sostituzione				
TINO SALAMOIA	Pulizia	Pulizia	Pulizia	Pulizia	Pulizia
INTERVENTO DI SANIFICAZIONE	Da eseguire dopo l'installazione Da eseguire annualmente Da eseguire per periodi di inutilizzo superiori ai 30 giorni	Da eseguire dopo l'installazione Da eseguire annualmente Da eseguire per periodi di inutilizzo superiori ai 30 giorni	Da eseguire dopo l'installazione Da eseguire annualmente Da eseguire per periodi di inutilizzo superiori ai 30 giorni	Da eseguire dopo l'installazione Da eseguire annualmente Da eseguire per periodi di inutilizzo superiori ai 30 giorni	Da eseguire dopo l'installazione Da eseguire annualmente Da eseguire per periodi di inutilizzo superiori ai 30 giorni

NOTE:
- Parti elettroniche: durata influenzata dalla qualità e stabilità della fonte di alimentazione
- O-ring: durata influenzata dalla concentrazione di cloro in acqua e dal malfunzionamento della valvola salamoia
- Componenti valvola: durata influenzata in riferimento all'installazione di applicazioni più o meno gravose

ACQUA BREVETTI

VALVOLA mod.SIATA V230 - RICAMBI

Linea BravoSTANDARD 7 m³/h

Pos.	Codice	Descrizione	Q.tà	Prezzo unitario
1	31015268	TIMER SFE ELETTRONICO (in gestione dal 06/2011)	1	€ 482,00
	31015293	TIMER AQUATIMER ELETTRONICO 5 PILOTI (per valvola duplex **)	1	€ 1154,00
	31015472	TIMER SFE - EV PRO (in gestione dal 02/2020)	1	€ 1319,00
2	31015451	MOTORINO C/MOLLA E INGRANAGGIO	1	€ 104,00
3	31015162	MOLLA INGRANAGGIO ACCOPPIAMENTO MOTORINO/TIMER	1	€ 8,00
4	32015019	SCHEDA ELETTRONICA XP (gestione fino al 05/2011)	1	€ 560,00
	32015029	SCHEDA ELETTRONICA	1	€ 422,00
	31015285	SCHEDA AQUATIMER ELETTRONICA 5 PILOTI	1	€ 838,00
	31015289	SCHEDA SFE ELETTRONICA EV PRO	1	€ 595,00
5	32015064	KIT PILOTINO COMPLETO	1	€ 163,00
6	32015116	STELO PILOTINO (n° 1 pezzo)	2	€ 40,00
7	31015146	COLLETTORE SUPERIORE 2 PILOTI	1	€ 65,00
8	05022009	CODOLO OTTONE 1" ½ (n° 1 pezzo)	2	€ 10,50
9	05022013	DADO OTTONE 2" (n° 1 pezzo)	2	€ 7,00
10	31015226	O-RING RACCORDI IN/OUT (n° 1 pezzo)	2	€ 8,00
11	31015241	KIT PRODUTTORE DI CLORO V132/230	1	€ 114,00
	31015240	KIT PRODUTTORE DI CLORO 3/8" PER BRAVOSTANDARD DC (n° 1 pezzo)	2	€ 180,00
12	32015222	SET EIETTORE NERO (lt. 100-125-150 di resina)	1	€ 45,00
	32015223	SET EIETTORE GRIGIO (lt. 175-200-250-300 di resina)	1	€ 45,00
	32015225	SET EIETTORE FILTRO	1	€ 45,00
13	32015131	KIT COLLETTORE DI SCARICO	1	€ 45,00
14	31015186	KIT PISTONI COMPLETI V132 - V230	1	€ 169,00
15	31015474	TAPPO PISTONI CON O-RING V132 - V230 (n.1 pezzo)	2	€ 37,00
16	31015255	O-RING TUBO DIFFUSORE	1	€ 20,00
17	32015071	O-RING TESTATA	1	€ 22,00
18	31015228	DIFFUSORE SUPERIORE Ø 50	1	€ 140,00
19	32015009	ALIMENTATORE 230V/12V (per timer aquaclor)	1	€ 154,00
	32015028	ALIMENTATORE 230V/12V (per timer XP-SFE)	1	€ 117,00
20	31015144	CORPO VALVOLA V230 FILTRAZIONE	1	€ 523,00
	31015124	CORPO VALVOLA V230 ADDOLCIMENTO	1	€ 523,00
	31015125	CORPO VALVOLA V230 ADDOLCIMENTO CON TURBINA	1	€ 589,00
21	31015080	KIT UTENSILI SMONTAGGIO PER MANUTENZIONE CORPO VALVOLA SIATA V132-230	1	€ 460,00
--	31015166	BY-PASS MULTIFUNZIONALE 230	1	€ 160,00
--	31015161	BY-PASS MULTIFUNZIONALE 132	1	€ 145,00
--	31015175	VALVOLA SOVRALIMENTAZIONE E T/DUREZZA ATT. 1"¼	1	€ 460,00
--	31015189	VALVOLA SOVRALIMENTAZIONE E T/DUREZZA ATT. 2"	1	€ 760,00

** In gestione fino ad esaurimento scorte; vedi cod. 31015472

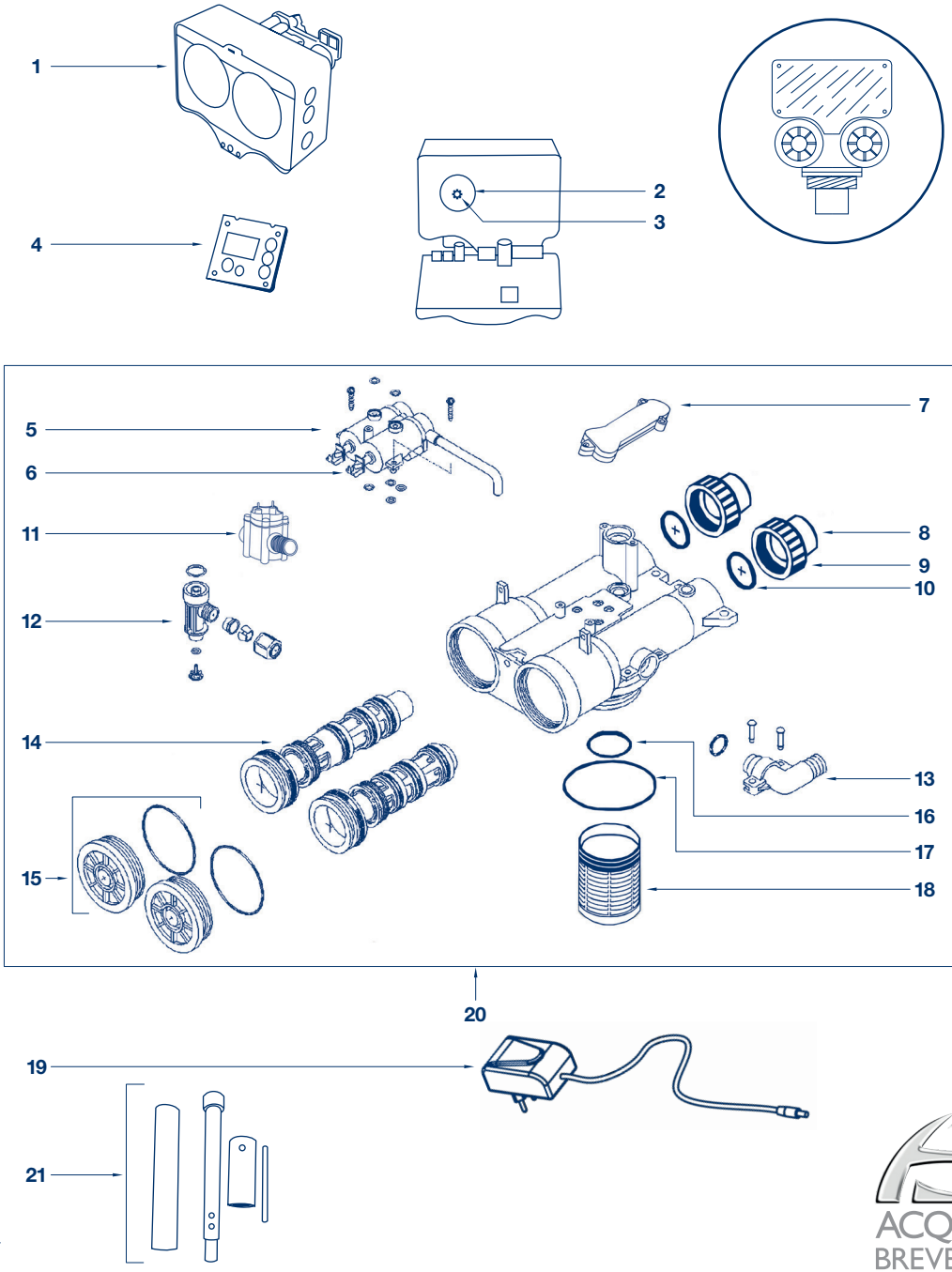

ACQUA BREVETTI

LINEA GUIDA PER LA CORRETTA MANUTENZIONE
VALVOLA mod.SIATA V230

Codice / Descrizione	1 anno	2 anni	3 anni	4 anni	5 anni
SET EIETTORE	Pulizia	Pulizia	Pulizia	Pulizia	Pulizia Cambiare se necessario
KIT COLLETTORE DI SCARICO	Pulizia	Pulizia	Pulizia	Pulizia	Pulizia Cambiare se necessario
SBV SIATA CON ASTA FLESSIBILE V132/230 *	Pulizia	Pulizia	Pulizia	Pulizia	Pulizia Cambiare se necessario
KIT PISTONI COMPLETI V132 - V230	Pulire e lubrificare con silicone alimentare Sostituzione se necessaria	Pulire e lubrificare con silicone alimentare Sostituzione se necessaria	Pulire e lubrificare con silicone alimentare Sostituzione se necessaria	Pulire e lubrificare con silicone alimentare Sostituzione se necessaria	Cambiare
O-RING	Verifica tenuta valvola In caso di perdita cambiare	Verifica tenuta valvola In caso di perdita cambiare	Verifica tenuta valvola In caso di perdita cambiare	Verifica tenuta valvola In caso di perdita cambiare	Verifica tenuta valvola In caso di perdita cambiare
MOTORINO	Verifica funzionamento	Verifica funzionamento	Verifica funzionamento	Verifica funzionamento	Cambiare
TIMER SFE ELETTRONICO	Verifica funzionamento e impostazioni	Verifica funzionamento e impostazioni	Verifica funzionamento e impostazioni	Verifica funzionamento e impostazioni	Verifica funzionamento e impostazioni Cambiare se necessario
ALIMENTATORE 230V/12V	Verifica funzionamento	Verifica funzionamento	Verifica funzionamento	Verifica funzionamento	Verifica funzionamento Cambiare se necessario
KIT PRODUTTORE DI CLORO V132/230	Verifica funzionamento	Verifica funzionamento	Verifica funzionamento	Verifica funzionamento	Verifica funzionamento Cambiare se necessario
DUREZZA IN INGRESSO	Verifica	Verifica	Verifica	Verifica	Verifica
DUREZZA IN USCITA	Verifica Regolare miscelatore se necessario	Verifica Regolare miscelatore se necessario	Verifica Regolare miscelatore se necessario	Verifica Regolare miscelatore se necessario	Verifica Regolare miscelatore se necessario

ADDOLCITORE BRAVOSTANDARD

PRODUTTORE DI CLORO (Se presente)	Dopo tre anni di vita si richiede la sostituzione				
TINO SALAMOIA	Pulizia	Pulizia	Pulizia	Pulizia	Pulizia
INTERVENTO DI SANIFICAZIONE	Da eseguire dopo l'installazione Da eseguire annualmente Da eseguire per periodi di inutilizzo superiori ai 30 giorni	Da eseguire dopo l'installazione Da eseguire annualmente Da eseguire per periodi di inutilizzo superiori ai 30 giorni	Da eseguire dopo l'installazione Da eseguire annualmente Da eseguire per periodi di inutilizzo superiori ai 30 giorni	Da eseguire dopo l'installazione Da eseguire annualmente Da eseguire per periodi di inutilizzo superiori ai 30 giorni	Da eseguire dopo l'installazione Da eseguire annualmente Da eseguire per periodi di inutilizzo superiori ai 30 giorni

NOTE:
- Parti elettroniche: durata influenzata dalla qualità e stabilità della fonte di alimentazione
- O-ring: durata influenzata dalla concentrazione di cloro in acqua e dal malfunzionamento della valvola salamoia
- Componenti valvola: durata influenzata in riferimento all'installazione di applicazioni più o meno gravose

* Componenti presenti nella scheda 2004

ACQUA BREVETTI

VALVOLA mod.SIATA V250 - RICAMBI

Linea BravoSTANDARD 15 m³/h

Pos.	Codice	Descrizione	Q.tà	Prezzo unitario
1	31015282	TIMER SFE ELETTRONICO 2 PILOTI	1	€ 606,00
	31015147	TIMER SFE ELETTRONICO 3 PILOTI (gestione filtri)	1	€ 663,00
	31015293	TIMER AQUATIMER ELETTRONICO 5 PILOTI (per valvole duplex)**	1	€ 1154,00
	31015472	TIMER SFE - EV PRO (in gestione da 02/2020)	1	€ 1319,00
2	31015451	MOTORINO C/MOLLA E INGRANAGGIO	1	€ 104,00
3	31015260	SCHEDA SFE ELETTRONICA 2 PILOTI CLORO	1	€ 422,00
	31015261	SCHEDA SFE ELETTRONICA 3 PILOTI	1	€ 340,00
	31015285	SCHEDA AQUATIMER ELETTRONICA 5 PILOTI	1	€ 838,00
	31015289	SCHEDA SFE ELETTRONICA EV PRO	1	€ 595,00
4	31015479	CONNETTORE DI CONTROLAVAGGIO VERSIONE FILTRO	1	€ 300,00
5	31015478	CONNETTORE VALVOLA INSTABILE VERSIONE ADDOLCIMENTO	1	€ 165,00
6	31015475	SET EIETTORE BLU (lt. 100-125-150-175-200-250 di resina)	1	€ 107,00
	31015476	SET EIETTORE NERO (lt. 300-400-500 di resina)	1	€ 107,00
	31015477	SET EIETTORE VERSIONE FILTRO	1	€ 107,00
7	31015493	ADATTATORE BOMBOLA / CORPO SIATA	1	€ 608,00
8	99022028	KIT PRODUTTORE DI CLORO V250	1	€ 69,00
	31015240	KIT PRODUTTORE DI CLORO 3/8" PER BRAVOSTANDARD DC (n° 1 pezzo)	2	€ 180,00
9	32015052	KIT PISTONI COMPLETI V250	1	€ 615,00
10	31015480	TAPPO PISTONI CON O-RING V250 (n° 1 pezzo)	2	€ 93,00
11	31015481	FILTRO SOTTOVALVOLA 0,3 mm VERSIONE ADDOLCIMENTO	1	€ 164,00
	31015482	FILTRO SOTTOVALVOLA 0,8 mm VERSIONE FILTRO	1	€ 164,00
12	31015495	O-RING ADATTATORE BOMBOLA / CORPO SIATA	1	€ 118,00
13	32015028	ALIMENTATORE 230V/12V (per timer XP-SFE)	1	€ 117,00
	32015009	ALIMENTATORE 230V/12V (per timer aquaclor)	1	€ 154,00
	32015053	ALIMENTATORE EV-PRO	1	€ 125,00
14	31015287	CORPO VALVOLA V250 NO BY-PASS (escluso n.8)	1	€ 1475,00
	31015126	CORPO VALVOLA V250 ADDOLCIMENTO (escluso n.8)	1	€ 1368,00
--	31015166	BY-PASS MULTIFUNZIONALE	1	€ 160,00
--	31015161	BY-PASS MULTIFUNZIONALE	1	€ 145,00
--	31015175	VALVOLA SOVRALIMENTAZIONE E T/DUREZZA ATT. 1"¼	1	€ 460,00
--	31015189	VALVOLA SOVRALIMENTAZIONE E T/DUREZZA ATT. 2"	1	€ 760,00

** In gestione fino ad esaurimento scorte; vedi cod. 31015472

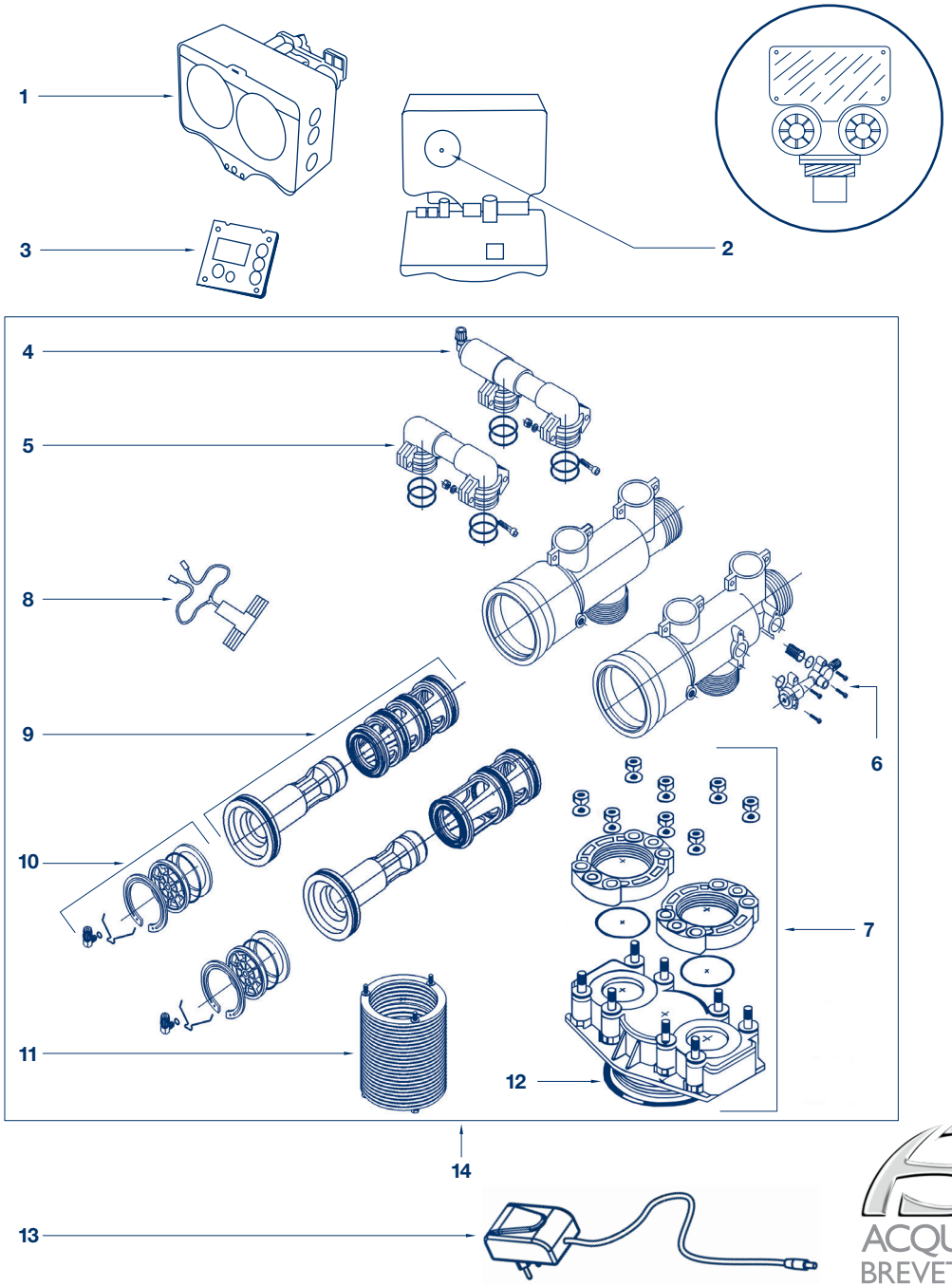

ACQUA BREVETTI

LINEA GUIDA PER LA CORRETTA MANUTENZIONE
VALVOLA mod.SIATA V250

Codice / Descrizione	1 anno	2 anni	3 anni	4 anni	5 anni
SET EIETTORE	Pulizia	Pulizia	Pulizia	Pulizia	Pulizia Cambiare se necessario
CONNETTORE VALVOLA INSTABILE VERSIONE ADDOLCIMENTO	Verifica Cambiare se necessario	Verifica Cambiare se necessario	Verifica Cambiare se necessario	Verifica Cambiare se necessario	Cambiare
CONNETTORE DI CONTROLAVAGGIO VERSIONE FILTRO	Verifica Cambiare se necessario	Verifica Cambiare se necessario	Verifica Cambiare se necessario	Verifica Cambiare se necessario	Cambiare
VALVOLA SALAMOIA ¾" *	Pulizia	Pulizia	Pulizia	Pulizia	Pulizia Cambiare se necessario
KIT PISTONI COMPLETI V250	Pulire e lubrificare con silicone alimentare Sostituzione se necessaria	Pulire e lubrificare con silicone alimentare Sostituzione se necessaria	Pulire e lubrificare con silicone alimentare Sostituzione se necessaria	Pulire e lubrificare con silicone alimentare Sostituzione se necessaria	Cambiare
O-RING	Verifica tenuta valvola In caso di perdita cambiare	Verifica tenuta valvola In caso di perdita cambiare	Verifica tenuta valvola In caso di perdita cambiare	Verifica tenuta valvola In caso di perdita cambiare	Verifica tenuta valvola In caso di perdita cambiare
ADATTATORE BOMBOLA / CORPO SIATA	Verifica tenuta In caso di perdita cambiare	Verifica tenuta In caso di perdita cambiare	Verifica tenuta In caso di perdita cambiare	Verifica tenuta In caso di perdita cambiare	Verifica tenuta In caso di perdita cambiare
MOTORINO	Verifica funzionamento	Verifica funzionamento	Verifica funzionamento	Verifica funzionamento	Cambiare
TIMER SFE ELETTRONICO	Verifica funzionamento e impostazioni	Verifica funzionamento e impostazioni	Verifica funzionamento e impostazioni	Verifica funzionamento e impostazioni	Verifica funzionamento e impostazioni Cambiare se necessario
ALIMENTATORE 230V/12V	Verifica funzionamento	Verifica funzionamento	Verifica funzionamento	Verifica funzionamento	Verifica funzionamento Cambiare se necessario
KIT PRODUTTORE DI CLORO V132/230	Verifica funzionamento	Verifica funzionamento	Verifica funzionamento	Verifica funzionamento	Verifica funzionamento Cambiare se necessario
DUREZZA IN INGRESSO	Verifica	Verifica	Verifica	Verifica	Verifica
DUREZZA IN USCITA	Verifica Regolare miscelatore se necessario	Verifica Regolare miscelatore se necessario	Verifica Regolare miscelatore se necessario	Verifica Regolare miscelatore se necessario	Verifica Regolare miscelatore se necessario

* Componenti presenti nella scheda 2004

ACQUA BREVETTI

ADDOLCITORE BRAVOSTANDARD

TINO SALAMOIA	Pulizia	Pulizia	Pulizia	Pulizia	Pulizia
INTERVENTO DI SANIFICAZIONE	Da eseguire dopo l'installazione Da eseguire annualmente Da eseguire per periodi di inutilizzo superiori ai 30 giorni	Da eseguire dopo l'installazione Da eseguire annualmente Da eseguire per periodi di inutilizzo superiori ai 30 giorni	Da eseguire dopo l'installazione Da eseguire annualmente Da eseguire per periodi di inutilizzo superiori ai 30 giorni	Da eseguire dopo l'installazione Da eseguire annualmente Da eseguire per periodi di inutilizzo superiori ai 30 giorni	Da eseguire dopo l'installazione Da eseguire annualmente Da eseguire per periodi di inutilizzo superiori ai 30 giorni

NOTE:
- Parti elettroniche: durata influenzata dalla qualità e stabilità della fonte di alimentazione
- O-ring: durata influenzata dalla concentrazione di cloro in acqua e dal malfunzionamento della valvola salamoia
- Componenti valvola: durata influenzata in riferimento all'installazione di applicazioni più o meno gravose

ACQUA BREVETTI

VALVOLA mod.SIATA V360 - RICAMBI

Linea BravoSTANDARD 22 m³/h

Pos.	Codice	Descrizione		Q.tà	Prezzo unitario
1	31015282	TIMER SFE ELETTRONICO 2 PILOTI		1	€ 606,00
	31015147	TIMER SFE ELETTRONICO 3 PILOTI	(gestione filtri)	1	€ 663,00
	31015472	TIMER SFE - EV PRO	(in gestione da 02/2020)	1	€ 1319,00
2	31015451	MOTORINO C/MOLLA E INGRANAGGIO		1	€ 104,00
3	31015260	SCHEDA SFE ELETTRONICA 2 PILOTI CLORO		1	€ 422,00
	31015261	SCHEDA SFE ELETTRONICA 3 PILOTI		1	€ 340,00
	31015289	SCHEDA SFE ELETTRONICA EV PRO		1	€ 595,00
4	31015489	SET EIETTORE BIANCO	(lt. 350-550 di resina)	1	€ 287,00
	31015490	SET EIETTORE ROSSO	(lt. 551-800 di resina)	1	€ 287,00
	31015491	SET EIETTORE NERO	(lt. 801-1200 di resina)	1	€ 287,00
5	32015018	FLANGIA Ø 63 INCOLLAGGIO	(n° 1 pezzo)	2	€ 131,00
	32015065	FLANGIA Ø 90 INCOLLAGGIO	(n° 1 pezzo)	2	€ 136,00
6	32015072	FLANGIA 2" FILETTATA IN/OUT	(n° 1 pezzo)	2	€ 93,00
	32015073	FLANGIA 3" FILETTATA IN/OUT	(n° 1 pezzo)	2	€ 93,00
7	31015281	KIT PRODUTTORE DI CLORO ½"		1	€ 189,00
	31015281	KIT PRODUTTORE DI CLORO ½" PER BRAVOSTANDARD DC	(n° 1 pezzo)	2	€ 189,00
8	31015487	KIT PISTONI COMPLETI V360	(per valvola versione addolcimento)	1	€ 980,00
9	31015492	TAPPO PISTONI CON O-RING V360	(n° 1 pezzo)	2	€ 22,23
10	31015485	O-RING FLANGE ATTACCO	(n° 1 pezzo)	4	€ 7,05
11	32015028	ALIMENTATORE 230V/12V	(gestione timer XP-SFE)	1	€ 117,00
	32015009	ALIMENTATORE 230V/12V	(gestione timer aquaclor)	1	€ 154,00
	32015053	ALIMENTATORE EV-PRO		1	€ 125,00
12	31015269	CORPO VALVOLA V360 ADDOLCIMENTO	(escluso n.7)	1	€ 2680,00
--	31015166	BY-PASS MULTIFUNZIONALE 230		1	€ 160,00
--	31015161	BY-PASS MULTIFUNZIONALE 132		1	€ 145,00
--	31015175	VALVOLA SOVRALIMENTAZIONE E T/DUREZZA ATT. 1"¼		1	€ 460,00
--	31015189	VALVOLA SOVRALIMENTAZIONE E T/DUREZZA ATT. 2"		1	€ 760,00

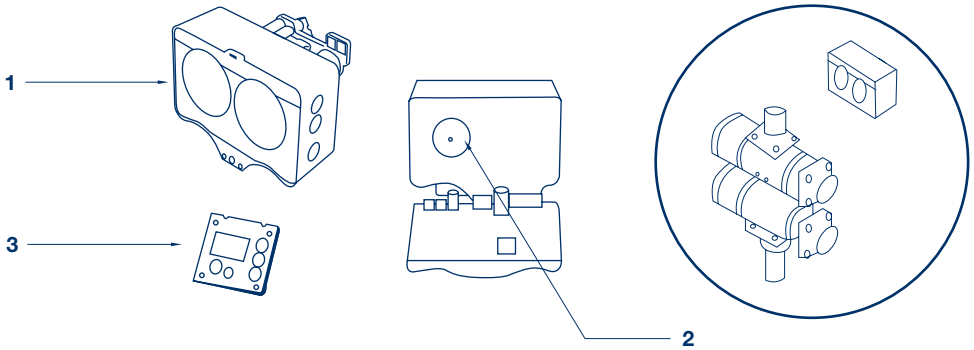

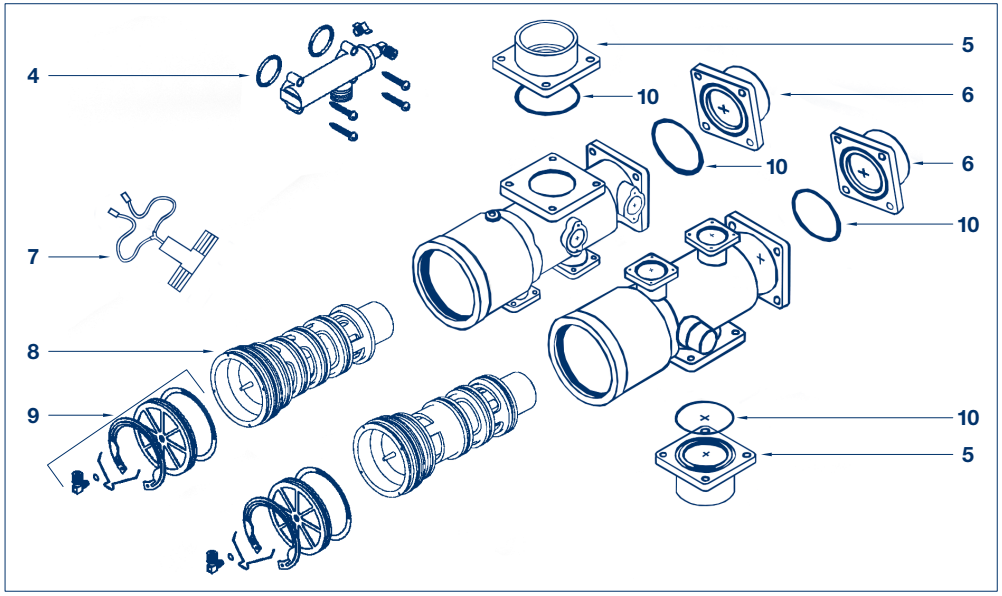

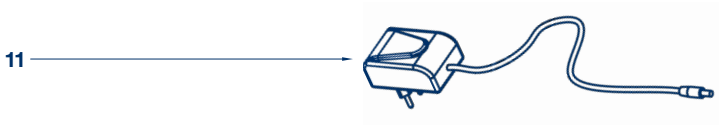

ACQUA BREVETTI

LINEA GUIDA PER LA CORRETTA MANUTENZIONE
VALVOLA mod.SIATA V360

Codice / Descrizione	1 anno	2 anni	3 anni	4 anni	5 anni
SET EIETTORE	Pulizia	Pulizia	Pulizia	Pulizia	Pulizia Cambiare se necessario
VALVOLA SALAMOIA ¾" *	Pulizia	Pulizia	Pulizia	Pulizia	Pulizia Cambiare se necessario
KIT PISTONI COMPLETI V360	Pulire e lubrificare con silicone alimentare Sostituzione se necessaria	Pulire e lubrificare con silicone alimentare Sostituzione se necessaria	Pulire e lubrificare con silicone alimentare Sostituzione se necessaria	Pulire e lubrificare con silicone alimentare Sostituzione se necessaria	Cambiare
O-RING	Verifica tenuta valvola In caso di perdita cambiare	Verifica tenuta valvola In caso di perdita cambiare	Verifica tenuta valvola In caso di perdita cambiare	Verifica tenuta valvola In caso di perdita cambiare	Verifica tenuta valvola In caso di perdita cambiare
MOTORINO	Verifica funzionamento	Verifica funzionamento	Verifica funzionamento	Verifica funzionamento	Cambiare
TIMER SFE ELETTRONICO	Verifica funzionamento e impostazioni	Verifica funzionamento e impostazioni	Verifica funzionamento e impostazioni	Verifica funzionamento e impostazioni	Verifica funzionamento e impostazioni Cambiare se necessario
ALIMENTATORE 230V/12V	Verifica funzionamento	Verifica funzionamento	Verifica funzionamento	Verifica funzionamento	Verifica funzionamento Cambiare se necessario
KIT PRODUTTORE DI CLORO ½"	Verifica funzionamento	Verifica funzionamento	Verifica funzionamento	Verifica funzionamento	Verifica funzionamento Cambiare se necessario
DUREZZA IN INGRESSO	Verifica	Verifica	Verifica	Verifica	Verifica
DUREZZA IN USCITA	Verifica Regolare miscelatore se necessario	Verifica Regolare miscelatore se necessario	Verifica Regolare miscelatore se necessario	Verifica Regolare miscelatore se necessario	Verifica Regolare miscelatore se necessario

ADDOLCITORE BRAVOSTANDARD

TINO SALAMOIA	Pulizia	Pulizia	Pulizia	Pulizia	Pulizia
INTERVENTO DI SANIFICAZIONE	Da eseguire dopo l'installazione Da eseguire annualmente Da eseguire per periodi di inutilizzo superiori ai 30 giorni	Da eseguire dopo l'installazione Da eseguire annualmente Da eseguire per periodi di inutilizzo superiori ai 30 giorni	Da eseguire dopo l'installazione Da eseguire annualmente Da eseguire per periodi di inutilizzo superiori ai 30 giorni	Da eseguire dopo l'installazione Da eseguire annualmente Da eseguire per periodi di inutilizzo superiori ai 30 giorni	Da eseguire dopo l'installazione Da eseguire annualmente Da eseguire per periodi di inutilizzo superiori ai 30 giorni

NOTE:
- Parti elettroniche: durata influenzata dalla qualità e stabilità della fonte di alimentazione
- O-ring: durata influenzata dalla concentrazione di cloro in acqua e dal malfunzionamento della valvola salamoia
- Componenti valvola: durata influenzata in riferimento all'installazione di applicazioni più o meno gravose

* Componenti presenti nella scheda C.104

ACQUA BREVETTI

VALVOLA mod.CLACK 1" - 1"¼ - 1" ½ - RICAMBI

Linea BravoSTANDARD

Pos.	Codice	Descrizione	1"	1" ¼	1" ½	Q.tà	Prezzo unitario
1	31015411	COPERTURA FRONTALE TIMER	✓	✓	✓	1	€ 35,00
2	31015414	TIMER	✓	✓	✓	1	€ 146,00
3	31015415	MOTORINO	✓	✓	✓	1	€ 36,00
4	31015416	STAFFA CON INGRANAGGI	✓	✓	✓	1	€ 26,00
5	31015417	GUIDA DENTATA	✓	✓	✓	1	€ 43,00
6	31015418	O-RING 228	✓	✓	✓	1	€ 2,80
7	31015419	PISTONE EQUICORRENTE	✓			1	€ 24,00
	31015422	PISTONE EQUICORRENTE		✓	✓	1	€ 61,00
8	31015423	PISTONE SALAMOIA	✓	✓	✓	1	€ 20,00
9	31015424	KIT O.RING E DISTANZIALI	✓			1	€ 68,00
	31015425	KIT O.RING E DISTANZIALI		✓	✓	1	€ 84,00
10	31015559	EIETTORE MARRONE (lt. 15 di resina)	✓			1	€ 12,00
	31015558	EIETTORE VIOLA (lt. 20 di resina)	✓			1	€ 12,00
	31015236	EIETTORE BIANCO (lt. 30-40-50 di resina)	✓			1	€ 12,00
	31015237	EIETTORE BLU (lt. 60 di resina)	✓			1	€ 12,00
	31015238	EIETTORE VERDE (lt. 75 di resina)	✓			1	€ 12,00
	31015239	EIETTORE ARANCIONE (lt. 100 di resina)		✓		1	€ 12,00
	31015350	EIETTORE AZZURRO (lt. 125-150-175 di resina)		✓		1	€ 12,00
	31015352	EIETTORE GIALLO (lt. 175 di resina)			✓	1	€ 34,00
	31015353	EIETTORE VERDE (lt. 200 di resina)			✓	1	€ 34,00
	31015354	EIETTORE ARANCIONE (lt. 250-300 di resina)			✓	1	€ 34,00
11	31015355	EIETTORE VERSIONE FILTRO	✓	✓		1	€ 8,00
	31015356	EIETTORE VERSIONE FILTRO			✓	1	€ 14,00
12	31015426	O-RING 135	✓	✓	✓	1	€ 2,10
13	31015427	TAPPO EIETTORE	✓	✓	✓	1	€ 8,00
14	31015428	O-RING 337	✓	✓		1	€ 3,00
	31015429	O-RING 347			✓	1	€ 3,20
15	31015430	O-RING 215	✓			1	€ 2,50
	31015431	O-RING 218		✓		1	€ 2,60
	31015432	O-RING 226			✓	1	€ 2,70
16	31015433	RACCORDO ASPIRAZIONE SALAMOIA 3/8"	✓	✓		1	€ 18,00
	31015434	RACCORDO ASPIRAZIONE SALAMOIA 1/2"			✓	1	€ 19,80
17	31015435	FORCELLA	✓	✓	✓	2	€ 2,50
18	31015436	RACCORDO DI SCARICO ¾"	✓	✓		1	€ 9,00
	31015437	RACCORDO DI SCARICO 1"			✓	1	€ 24,00
19	31015560	FLOW CONTROL 1,3 gpm EIETTORE MARRONE	✓			1	€ 4,00
	31015561	FLOW CONTROL 1,7 gpm EIETTORE VIOLA	✓			1	€ 4,00
	31015562	FLOW CONTROL 2,7 gpm EIETTORE BIANCO	✓			1	€ 4,00
	31015563	FLOW CONTROL 3,2 gpm EIETTORE BLU	✓			1	€ 4,00
	31015564	FLOW CONTROL 5,3 gpm EIETTORE VERDE	✓			1	€ 4,00

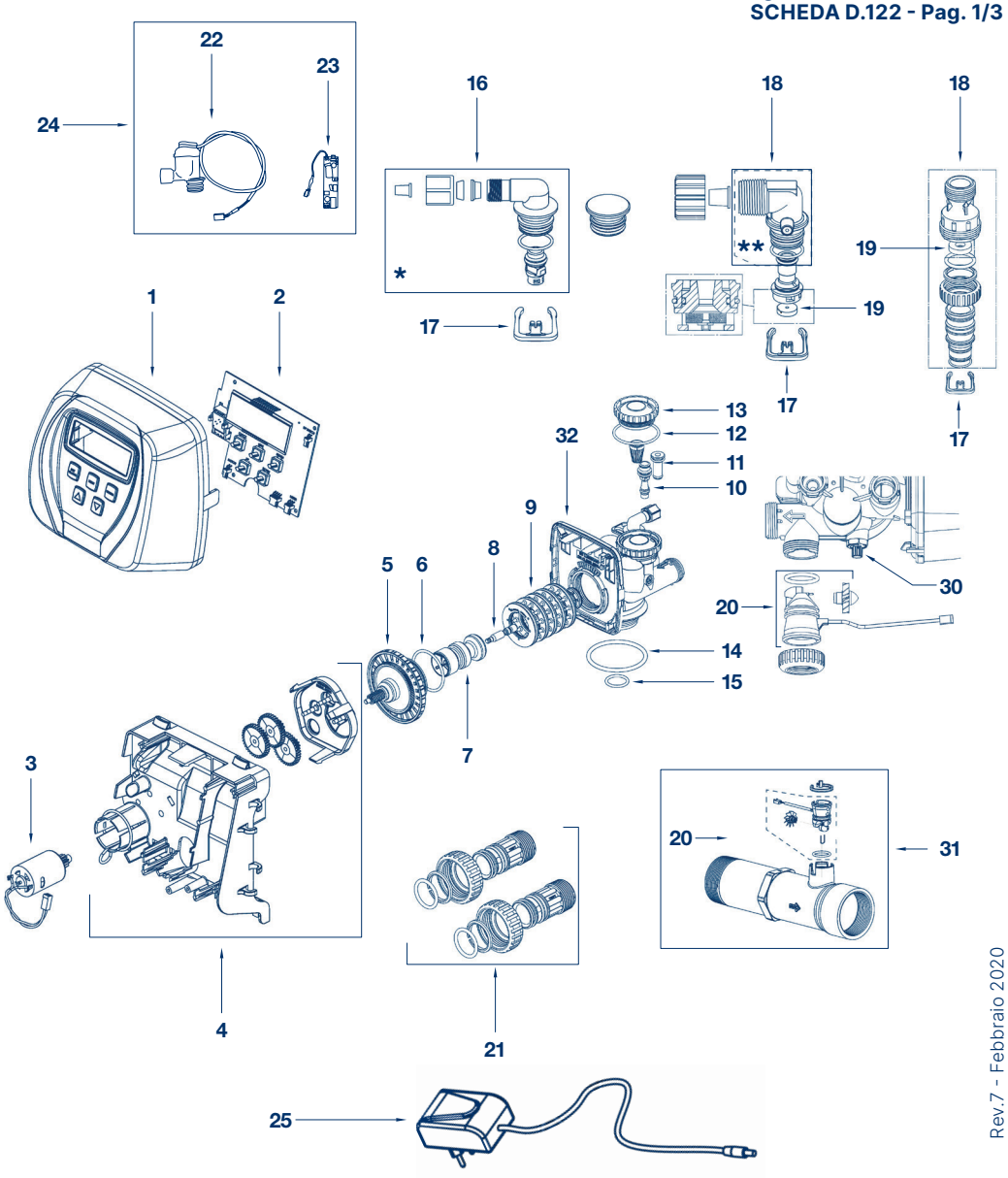

* Corretto orientamento RFC: il flusso d'acqua di riempimento è dal lato del gommino con la faccia con bordo arrotondato e testo stampato

** Orientamento corretto del DLFC: il flusso d'acqua di riempimento è dal lato del gommino con la faccia con bordo arrotondato e testo stampato

ACQUA BREVETTI

VALVOLA mod.CLACK 1" - 1"¼ - 1" ½ - RICAMBI

Linea BravoSTANDARD

Pos.	Codice	Descrizione	1"	1" ¼	1" ½	Q.tà	Prezzo unitario
	31015565	FLOW CONTROL 6,5 gpm EIETTORE ARANCIO		✓		1	€ 4,00
	31015566	FLOW CONTROL 7,5 gpm EIETTORE AZZURRO		✓		1	€ 4,00
	31015567	FLOW CONTROL 10 gpm EIETTORE VERDE CHIARO		✓		1	€ 4,00
	31015568	FLOW CONTROL 7,5 gpm EIETTORE GIALLO			✓	1	€ 4,00
	31015569	FLOW CONTROL 10 gpm EIETTORE VERDE			✓	1	€ 4,00
	31015570	FLOW CONTROL 15 gpm EIETTORE ARANCIO			✓	1	€ 11,00
20	31015438	TURBINA COMPLETA	✓	✓		1	€ 84,00
	31015439	TURBINA COMPLETA			✓	1	€ 110,00
21	31015090	KIT RACCORDI IN/OUT (il kit comprende n° 2 raccordi)	✓			1	€ 18,00
	31015094	KIT RACCORDI IN/OUT (il kit comprende n° 2 raccordi)		✓		1	€ 28,00
	31015129	KIT RACCORDI IN/OUT (il kit comprende n° 2 raccordi)			✓	1	€ 36,00
22	31015440	CELLA PRODUTTORE DI CLORO	✓	✓		1	€ 102,00
23	31015441	SCHEDA PRODUTTORE DI CLORO	✓	✓		1	€ 80,00
24	31015373	PRODUTTORE DI CLORO COMPLETO	✓	✓		1	€ 161,00
	31015115	PRODUTTORE DI CLORO COMPLETO			✓	1	€ 212,00
25	31015084	ALIMENTATORE	✓	✓	✓	1	€ 50,00
30	31015576	TARATORE DUREZZA	✓	✓		1	€ 45,00
	99013030	VALVOLA CLACK 1" TEMPO COMPLETA *				1	€ 530,00
	99013030/200	VALVOLA CLACK 1" TEMPO COMPLETA TINO 200 LT *				1	€ 530,00
	99013032	VALVOLA CLACK 1" VOLUME COMPLETA *				1	€ 590,00
	99013032/200	VALVOLA CLACK 1" VOLUME COMPLETA TINO 200 LT *				1	€ 590,00
	99013034	VALVOLA CLACK 1" ¼ TEMPO COMPLETA *				1	€ 610,00
	99013036	VALVOLA CLACK 1" ¼ VOLUME COMPLETA *				1	€ 698,00
	99013038	VALVOLA CLACK 1" ½ TEMPO COMPLETA ** Per la versione a volume acquistare il contatore				1	€ 1200,00
31	31015266	CONTATORE ATTACCHI 1" ½				1	€ 420,00
	31015361	CONTATORE ATTACCHI 1" ½ CLACK DUPLEX				1	€ 470,00
26	31015442	CHIAVE SMONTAGGIO MANUTENZIONE VALVOLA CLACK	✓	✓	✓	1	€ 28,00
27	31015443	CHIAVE SMONTAGGIO MANUTENZIONE PISTONE CLACK	✓			1	€ 36,00
28	31015444	CHIAVE SMONTAGGIO MANUTENZIONE PISTONE CLACK		✓	✓	1	€ 43,00
29	31015445	SET N° 3 CHIAVI SMONTAGGIO VALVOLE	✓	✓	✓	1	€ 94,00
32	31015447	PIASTRA POSTERIORE CLACK DA 1" A 2"	✓	✓	✓	1	€ 14,00
--	31015378	BY-PASS	✓	✓		1	€ 91,00
--	31015175	VALVOLA SOVRALIMENTAZIONE E T/DUREZZA ATT. 1"¼			✓	1	€ 460,00
--	31015189	VALVOLA SOVRALIMENTAZIONE E T/DUREZZA ATT. 2"			✓	1	€ 760,00

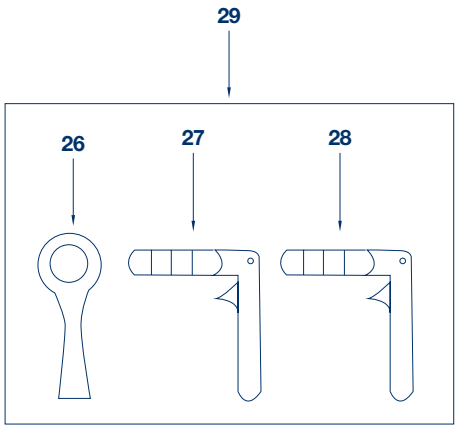

NOTE:

* Clack 1" - 1" ¼ : i codici sopra riportati comprendono la valvola, il filtro sottovalvola, il raccordo con ogiva per lo scarico, l'air check con il raccordo, il kit raccordi in/out e l'alimentatore. Per completare la valola aggiungere: Eiettore pos. 10 e Flow Control pos. 19.

** Clack 1" ½ : il codice sopra riportato comprende la valvola, il filtro di fondo, il raccordo di scarico, il kit raccordi in/out e l'alimentatore. Per completare la valola aggiungere: Eiettore pos. 10 e Flow Control pos. 19.

ACQUA BREVETTI

LINEA GUIDA PER LA CORRETTA MANUTENZIONE
VALVOLA mod.CLACK 1" - 1"¼ - 1" ½

Descrizione	1 anno	2 anni	3 anni	4 anni	5 anni
EIETTORE	Pulizia	Pulizia	Pulizia	Pulizia	Pulizia Cambiare se necessario
RACCORDO DI SCARICO COMPLETO	Pulizia	Pulizia	Pulizia	Pulizia	Pulizia Cambiare se necessario
AIR CHECK	Pulizia	Pulizia	Pulizia	Pulizia	Pulizia Cambiare se necessario
O-RING	Verifica tenuta valvola In caso di perdita cambiare	Verifica tenuta valvola In caso di perdita cambiare	Verifica tenuta valvola In caso di perdita cambiare	Verifica tenuta valvola In caso di perdita cambiare	Verifica tenuta valvola In caso di perdita cambiare
MOTORINO	Verifica funzionamento	Verifica funzionamento	Verifica funzionamento	Verifica funzionamento	Pulizia Cambiare se necessario
TIMER	Verifica funzionamento e impostazioni	Verifica funzionamento e impostazioni	Verifica funzionamento e impostazioni	Verifica funzionamento e impostazioni	Verifica funzionamento e impostazioni Cambiare se necessario
ALIMENTATORE	Verifica funzionamento	Verifica funzionamento	Verifica funzionamento	Verifica funzionamento	Verifica funzionamento Cambiare se necessario
DUREZZA IN INGRESSO	Verifica	Verifica	Verifica	Verifica	Verifica
DUREZZA IN USCITA	Verifica Regolare miscelatore se necessario	Verifica Regolare miscelatore se necessario	Verifica Regolare miscelatore se necessario	Verifica Regolare miscelatore se necessario	Verifica Regolare miscelatore se necessario

ADDOLCITORE BRAVOSTANDARD

TINO SALAMOIA	Pulizia	Pulizia	Pulizia	Pulizia	Pulizia
INTERVENTO DI SANIFICAZIONE	Da eseguire dopo l'installazione Da eseguire annualmente Da eseguire per periodi di inutilizzo superiori ai 30 giorni	Da eseguire dopo l'installazione Da eseguire annualmente Da eseguire per periodi di inutilizzo superiori ai 30 giorni	Da eseguire dopo l'installazione Da eseguire annualmente Da eseguire per periodi di inutilizzo superiori ai 30 giorni	Da eseguire dopo l'installazione Da eseguire annualmente Da eseguire per periodi di inutilizzo superiori ai 30 giorni	Da eseguire dopo l'installazione Da eseguire annualmente Da eseguire per periodi di inutilizzo superiori ai 30 giorni

NOTE:
- Parti elettroniche: durata influenzata dalla qualità e stabilità della fonte di alimentazione
- O-ring: durata influenzata dalla concentrazione di cloro in acqua e dal malfunzionamento della valvola salamoia
- Componenti valvola: durata influenzata in riferimento all'installazione di applicazioni più o meno gravose

INDICAZIONI UTILI:
Per eseguire la manutenzione è necessario acquistare gli utensili per lo smontaggio valvola.

ACQUA BREVETTI

POMPA DOSATRICE MECCANICA MINIDOS - RICAMBI

Versione in gestione dal 01/2006 al 02/2016

Pos.	Codice	Descrizione	PM008	PM009	Q.tà	Prezzo unitario
1	99006014	ASSIEME SCATOLA CONTATORE DIMA		✓	1	€ 20,00
	99006005	ASSIEME SCATOLA CONTATORE	✓		1	€ 18,00
2	99006003	ASSIEME ATTACCO DIMA CON O-RING		✓	1	€ 28,00
3	99006016	KIT O-RING (n° 3 pezzi)	✓		1	€ 4,80
	99006017	KIT O-RING (n° 4 pezzi)		✓	1	€ 5,00
4	99006001	ASSIEME VALVOLA INIEZIONE CON O-RING	✓	✓	1	€ 24,00
5	99006008	ASSIEME GAMBO CON CAMERA DI POMPAGGIO	✓	✓	1	€ 22,00
6	25006001	SERBATOIO ML 250 CON ETICHETTA	✓	✓	1	€ 10,00
7	01006001	GIRANTE PALE CURVE	✓	✓	1	€ 8,00

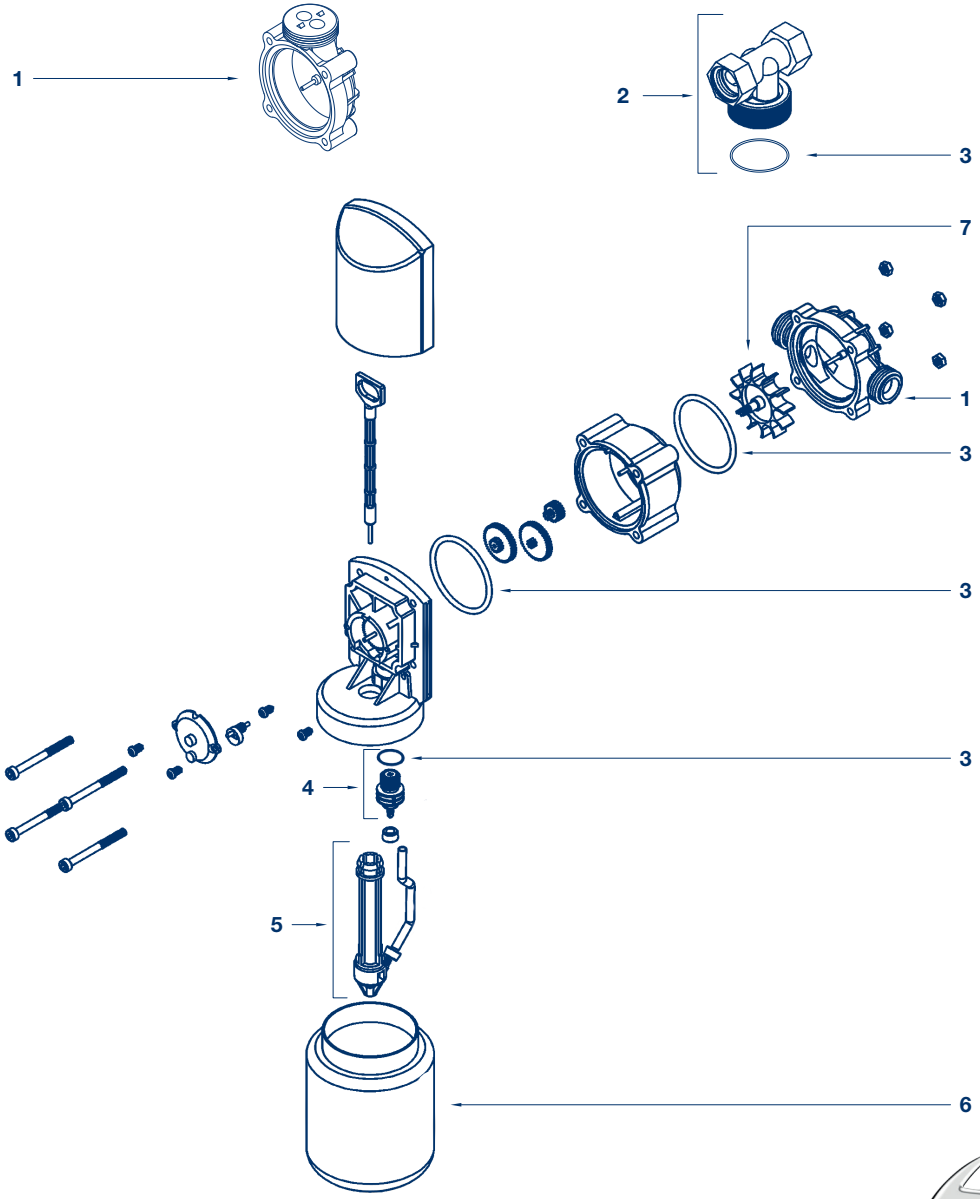

Codici dedicati per il servizio tramite Centri Assistenza Tecnica
Il servizio verrà gestito con la MiniDOS riportata nella Scheda E.102

Codice	Descrizione	Q.tà	Prezzo unitario
PM008-CAT	POMPA MINIDOS - Fornite senza prima ricarica	1	€ 46,00
PM009S-CAT	POMPA MINIDOS - Fornite senza prima ricarica e attacco dima	1	€ 46,00

PACCHETTI DEDICATI

Codice	Descrizione	Prezzo unitario
99006055	PACCHETTO ASSIEME CAMERA DA ½" (n° 4 pezzi)	€ 60,00

MATERIALE DI CONSUMO E MANUTENZIONE

Applicare lo sconto del listino prodotti in vigore

Codice	Descrizione	Q.tà	Prezzo unitario
48170005	KIT SANITY Prodotto sanificante per processi di igienizzazione barattoli da 1 Kg. - confezione da Kg. 4	1	€ 120,00
48105016	KIT ANALISI PEROSSIDI per kit sanity Il kit ti permette di verificare se la sanificazione è stata eseguita correttamente	1	€ 115,00
48500007	SILICONE ALIMENTARE PER LUBRIFICAZIONE gr.56.7	1	€ 72,00
PC002	AcquaSIL 20/40® - prodotto anticorrosivo antincrostante Bottiglia da Kg. 1	1	€ 17,50
PC003	AcquaSIL 20/40® - prodotto anticorrosivo antincrostante Tanica da Kg. 5	1	€ 70,00
PC200	AcquaSIL 20/40® - prodotto anticorrosivo antincrostante Scatola contenente n° 4 ricariche da gr. 250/cad.	1	€ 17,50

Rev.3 - Febbraio 2020

ACQUA BREVETTI

LINEA GUIDA PER LA CORRETTA MANUTENZIONE

POMPA DOSATRICE MECCANICA MINIDOS

Versione in gestione dal 01/2006 al 02/2016

Descrizione	1 anno	2 anni	3 anni	4 anni	5 anni
ASSIEME CAMERA	Pulire o lubrificare con silicone alimentare	Pulire o lubrificare con silicone alimentare	Cambiare	Pulire o lubrificare con silicone alimentare	Pulire o lubrificare con silicone alimentare
ASSIEME VALVOLA INIEZIONE	Pulire	Pulire	Cambiare	Pulire	Pulire
O-RING	Verifica tenuta pompa In caso di perdita cambiare	Verifica tenuta pompa In caso di perdita cambiare	Verifica tenuta pompa In caso di perdita cambiare	Verifica tenuta pompa In caso di perdita cambiare	Verifica tenuta pompa In caso di perdita cambiare
INTERVENTO DI SANIFICAZIONE	Da eseguire annualmente Da eseguire per periodi di inutilizzo superiori ai 30 giorni	Da eseguire annualmente Da eseguire per periodi di inutilizzo superiori ai 30 giorni	Da eseguire annualmente Da eseguire per periodi di inutilizzo superiori ai 30 giorni	Da eseguire annualmente Da eseguire per periodi di inutilizzo superiori ai 30 giorni	Da eseguire annualmente Da eseguire per periodi di inutilizzo superiori ai 30 giorni

NOTE:
- Parti elettroniche: /
- O-ring: durata influenzata dalla concentrazione di cloro in acqua
- Componenti pompa: durata influenzata in riferimento all'installazione di applicazioni più o meno gravose

INDICAZIONI UTILI:
Controllare il dosaggio con il relativo consumo della pompa, svitando il serbatoio, aprendo un rubinetto a valle della pompa e verificando la risalita del prodotto nel tubicino di iniezione.
Se non presente il dosaggio, sostituire l'assieme gambo con camera o eseguire la pulizia della stessa lubrificandola con silicone.
Nella MiniDos modello PM009 attacco Dima, verificare l'installazione corretta della dima sopra il contatore della pompa (rispettare i dentini di riscontro contatore/dima che devono coincidere).

ACQUA BREVETTI

POMPA DOSATRICE MECCANICA MINIDOS - RICAMBI

Versione in gestione dal 03/2016

Pos.	Codice	Descrizione	PM008S	PM009S	PM018S	PM020S	Q.tà	Prezzo unitario
1	99006021	ASSIEME CAMERA POMPAGGIO ½" (06/22 produzione rif.grigio)	✓	✓	✓	✓	1	€ 16,00
	99006060	ASSIEME CAMERA DI POMPAGGIO ½" (dal 05/24)	✓	✓	✓	✓	1	€ 17,00
	99006063	KIT CAMERA POMPAGGIO MINIDOS CON CANNUCCIA (dal 05/24)	✓	✓	✓	✓	1	€ 18,00
2	99006034	ASSIEME SCATOLA CONTATORE	✓				1	€ 17,00
3	99006024	ASSIEME SCATOLA CONTATORE DIMA		✓			1	€ 18,00
4	99006044	ASSIEME SCATOLA CONTATORE ½ M OTTONE			✓		1	€ 19,80
5	99006045	ASSIEME SCATOLA CONTATORE ½ F OTTONE CON DADI				✓	1	€ 21,00
6	99006003	ASSIEME ATTACCO DIMA		✓			1	€ 28,00
7	99006033	SERBATOIO ML 300 CON ETICHETTA	✓	✓	✓	✓	1	€ 12,00
8	99006035	KIT O-RING (n° 3 pezzi)	✓		✓	✓	1	€ 5,00
	99006036	KIT O-RING (n° 4 pezzi)		✓			1	€ 5,40
9	01006023	GIRANTE	✓	✓	✓	✓	1	€ 5,00
10	18022005	GUARNIZIONE ½" (n° 2 pezzi)				✓	2	€ 1,80
11	01006074	ECCENTRICO - CAMME	✓	✓	✓	✓	1	€ 1,10
13	15006003	TUBETTO ASPIRAZIONE PRODOTTO L. 9,5 CM	✓	✓	✓	✓	1	€ 2,00
	AB0001373	CANNUCCIA ASPIRAZIONE PRODOTTO L. 10 CM	✓	✓	✓	✓	1	€ 3,00

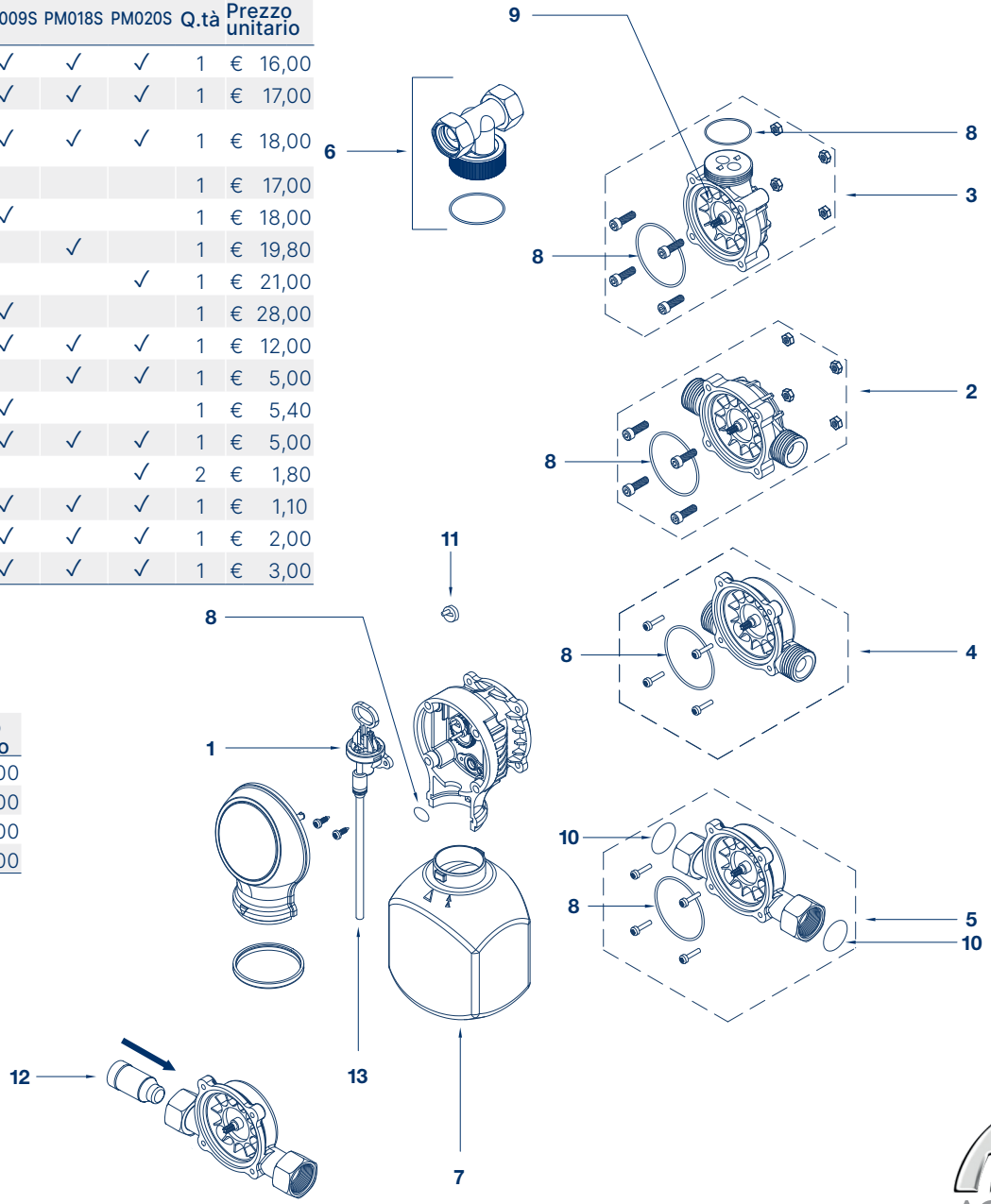

Inserimento boccola nel contatore direzione entrata acqua.

Codici dedicati per il servizio tramite Centri Assistenza Tecnica

Codice	Descrizione	Prezzo unitario
PM008-CAT	POMPA MINIDOS - Fornite senza prima ricarica	€ 46,00
PM009S-CAT	POMPA MINIDOS - Fornite senza prima ricarica e senza attacco dima	€ 46,00
PM018S-CAT	POMPA MINIDOS - Fornite senza prima ricarica	€ 52,00
PM020S-CAT	POMPA MINIDOS - Fornite senza prima ricarica	€ 52,00

PACCHETTI DEDICATI

Pos.	Codice	Descrizione	Prezzo unitario
	99006055	PACCHETTO ASSIEME CAMERA DA ½" (n° 4 pezzi)	€ 60,00
12	99006058	PACCHETTO BOCCOLE RIDUZIONE (n° 5 pezzi) per MiniDOS cod. PM018S - PM020S per MiniDUE cod. PM002S - PM003S - PM003/2S ATTENZIONE: dal lotto OP 1487 e 1488 11/22 non è necessario l'inserimento della boccola	€ 6,00

ACQUA BREVETTI

POMPA DOSATRICE MECCANICA MINIDOS - RICAMBI

Versione in gestione dal 03/2016

MATERIALE DI CONSUMO E MANUTENZIONE

Applicare lo sconto del listino prodotti in vigore

Codice	Descrizione	Q.tà	Prezzo unitario
48170005	KIT SANITY Prodotto sanificante per processi di igienizzazione barattoli da 1 Kg. - confezione da Kg. 4	1	€ 120,00
48105016	KIT ANALISI PEROSSIDI per kit sanity Il kit ti permette di verificare se la sanificazione è stata eseguita correttamente	1	€ 115,00
48500007	SILICONE ALIMENTARE PER LUBRIFICAZIONE gr.56.7	1	€ 72,00
PC002	AcquaSIL 20/40® - prodotto anticorrosivo antincrostante Bottiglia da Kg. 1	1	€ 17,50
PC003	AcquaSIL 20/40® - prodotto anticorrosivo antincrostante Tanica da Kg. 5	1	€ 70,00
PC200	AcquaSIL 20/40® - prodotto anticorrosivo antincrostante Scatola contenente n° 4 ricariche da gr. 250/cad.	1	€ 17,50

ACQUA BREVETTI

LINEA GUIDA PER LA CORRETTA MANUTENZIONE
POMPA DOSATRICE MECCANICA MINIDOS
Versione in gestione dal 03/2016

Descrizione	1 anno	2 anni	3 anni	4 anni	5 anni
ASSIEME CAMERA	Pulire o lubrificare con silicone alimentare	Pulire o lubrificare con silicone alimentare	Cambiare	Pulire o lubrificare con silicone alimentare	Pulire o lubrificare con silicone alimentare
O-RING	Verifica tenuta pompa In caso di perdita cambiare	Verifica tenuta pompa In caso di perdita cambiare	Verifica tenuta pompa In caso di perdita cambiare	Verifica tenuta pompa In caso di perdita cambiare	Verifica tenuta pompa In caso di perdita cambiare
INTERVENTO DI SANIFICAZIONE	Da eseguire annualmente Da eseguire per periodi di inutilizzo superiori ai 30 giorni	Da eseguire annualmente Da eseguire per periodi di inutilizzo superiori ai 30 giorni	Da eseguire annualmente Da eseguire per periodi di inutilizzo superiori ai 30 giorni	Da eseguire annualmente Da eseguire per periodi di inutilizzo superiori ai 30 giorni	Da eseguire annualmente Da eseguire per periodi di inutilizzo superiori ai 30 giorni

NOTE:
- Parti elettroniche: /
- O-ring: durata influenzata dalla concentrazione di cloro in acqua
- Componenti pompa: durata influenzata in riferimento all'installazione di applicazioni più o meno gravose

INDICAZIONI UTILI:
Controllare il dosaggio con il relativo consumo della pompa, togliendo il serbatoio, aprendo un rubinetto a valle della pompa e verificando la risalita del prodotto nel tubicino di iniezione.
Se non presente il dosaggio, sostituire l'assieme camera o eseguire la pulizia della stessa lubrificandola con silicone.
Nella MiniDos modello PM009S attacco Dima, verificare l'installazione corretta della dima sopra il contatore della pompa (rispettare i dentini di riscontro contatore/dima che devono coincidere).

ACQUA BREVETTI

POMPA DOSATRICE MECCANICA MINIDUE - RICAMBI

Pos.	Codice	Descrizione	PM004 PM004S	PM005 PM005S	PM007S	PM002 PM002S	PM003 PM003S	PM011 PM011S	Q.tà	Prezzo unitario
1	99006021	ASSIEME CAMERA POMPAGGIO ½" (06/22 produzione rif.grigio)	✓	✓	✓	✓	✓		1	€ 16,00
	99006028	ASSIEME CAMERA POMPAGGIO ¾" (06/22 produzione rif.grigio)						✓	1	€ 17,00
	99006060	ASSIEME CAMERA DI POMPAGGIO ½" (dal 05/24)	✓	✓	✓	✓	✓		1	€ 17,00
	99006062	ASSIEME CAMERA DI POMPAGGIO ¾" (dal 05/24)						✓	1	€ 18,00
2	99006034	ASSIEME SCATOLA CONTATORE	✓						1	€ 17,00
3	99006024	ASSIEME SCATOLA CONTATORE DIMA		✓					1	€ 18,00
4	99006044	ASSIEME SCATOLA CONTATORE ½ M OTTONE				✓			1	€ 19,80
5	99006045	ASSIEME SCATOLA CONTATORE ½ F OTTONE CON DADI					✓		1	€ 21,00
6	99006026	ASSIEME SCATOLA CONTATORE ¾						✓	1	€ 28,00
13	99006053	ASSIEME SCATOLA CONTATORE DIMA 360			✓				1	€ 20,00
7	99006003	ASSIEME ATTACCO DIMA		✓					1	€ 28,00
14	99006006	ASSIEME ATTACCO DIMA 360			✓					€ 30,00
8	99006035	KIT O-RING (n° 3 pezzi)	✓			✓	✓		1	€ 5,00
	99006036	KIT O-RING (n° 4 pezzi)		✓					1	€ 5,40
	99006037	KIT O-RING (n° 3 pezzi)						✓	1	€ 5,10
	99006054	KIT O-RING (n° 3 pezzi)			✓				1	€ 5,40
9	01006023	GIRANTE	✓	✓		✓	✓		1	€ 5,00
	01006047	GIRANTE ¾						✓	1	€ 5,80
10	99006020	ASSIEME KIT AGGANCIO REMOTO	✓	✓	✓	✓	✓	✓	1	€ 20,00
	99006064	KIT AGGANCIO REMOTO LUER LOCK	✓	✓	✓	✓	✓	✓	1	€ 15,00
11	18022005	GUARNIZIONE ½"					✓		2	€ 1,80
12	18022001	GUARNIZIONE 1" x CODOLO ¾"						✓	2	€ 1,80
	46400001	TUBETTO ALIMENTARE al mt							1	€ 3,80

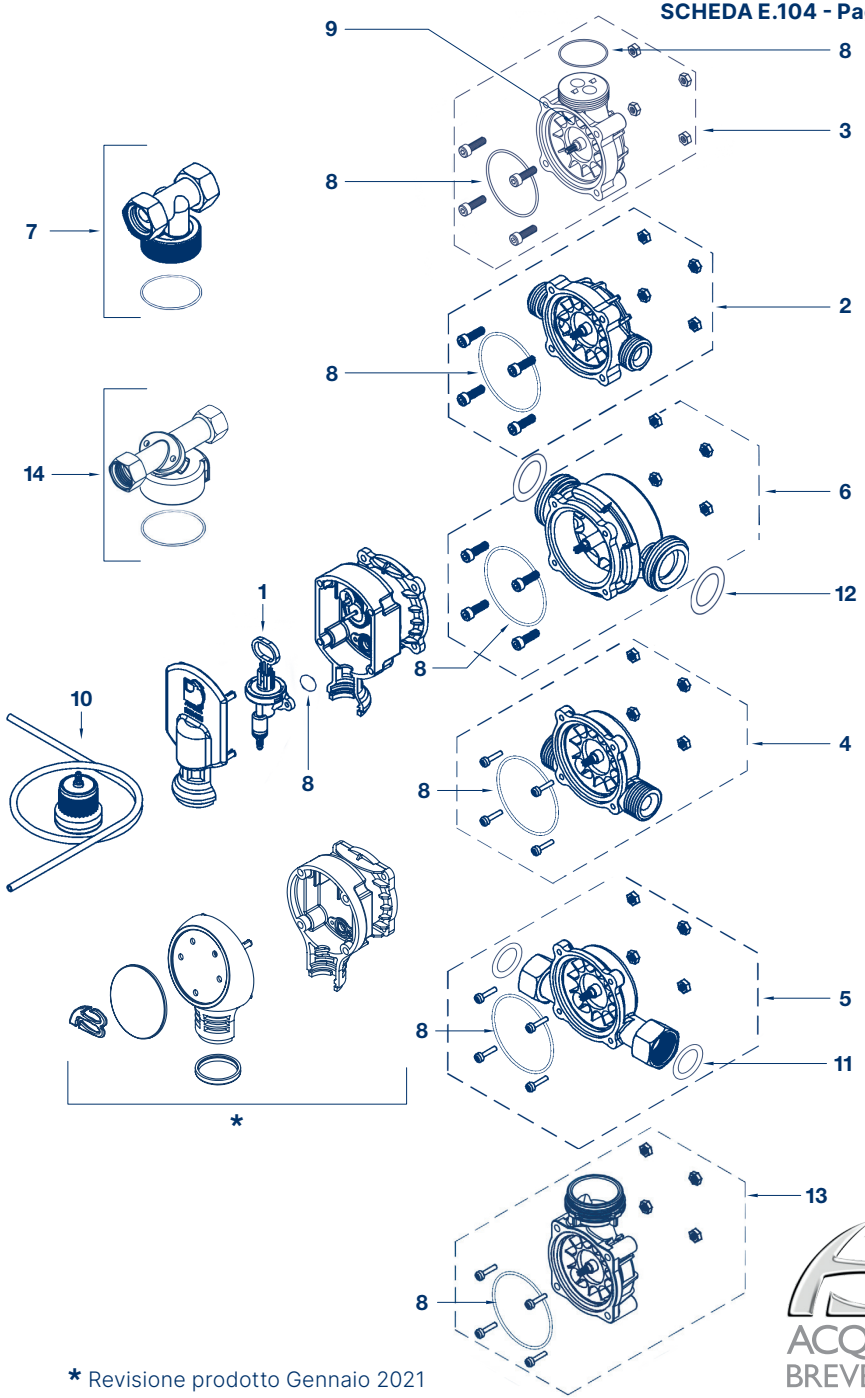

* Revisione prodotto Gennaio 2021

Rev.12 - Febbraio 2020

ACQUA BREVETTI

POMPA DOSATRICE MECCANICA MINIDUE - RICAMBI

Codici dedicati per il servizio tramite Centri Assistenza Tecnica

Codice	Descrizione	Prezzo unitario
PM004-CAT	POMPA MINIDUE - Fornite senza prima ricarica	€ 46,00
PM005S-CAT	POMPA MINIDUE - Fornite senza prima ricarica e senza attacco dima	€ 46,00
PM002S-CAT	POMPA MINIDUE - Fornite senza prima ricarica	€ 52,00
PM003S-CAT	POMPA MINIDUE - Fornite senza prima ricarica	€ 52,00
PM011S-CAT	POMPA MINIDUE - Fornite senza prima ricarica e senza dadi e codoli	€ 148,00

PACCHETTI DEDICATI

Pos.	Codice	Descrizione		Prezzo unitario
	99006055	PACCHETTO ASSIEME CAMERA DA ½"	(n° 4 pezzi)	€ 60,00
	99006056	PACCHETTO ASSIEME CAMERA DA ¾"	(n° 4 pezzi)	€ 84,00
13	99006058	PACCHETTO BOCCOLE RIDUZIONE per MiniDOS cod. PM018S - PM020S per MiniDUE cod. PM002S - PM003S - PM003/2S ATTENZIONE: dal lotto OP 1487 e 1488 11/22 non è necessario l'inserimento della boccola	(n° 5 pezzi)	€ 6,00

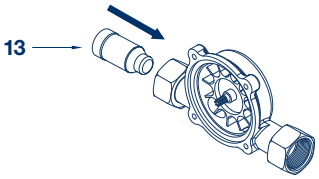

Inserimento boccola nel contatore
direzione entrata acqua.

MATERIALE DI CONSUMO E MANUTENZIONE

Applicare lo sconto del listino prodotti in vigore

Codice	Descrizione	Q.tà	Prezzo unitario
48170005	KIT SANITY Prodotto sanificante per processi di igienizzazione barattoli da 1 Kg. - confezione da Kg. 4	1	€ 120,00
48105016	KIT ANALISI PEROSSIDI per kit sanity Il kit ti permette di verificare se la sanificazione è stata eseguita correttamente	1	€ 115,00
48500007	SILICONE ALIMENTARE PER LUBRIFICAZIONE gr.56.7	1	€ 72,00
PC100	AcquaSIL 2/15® - prodotto anticorrosivo antincrostante Scatola contenente n° 4 ricariche da gr. 250/cad.	1	€ 17,50
PC104	AcquaSIL 2/15® - prodotto anticorrosivo antincrostante Scatola contenente n° 1 ricarica da Kg. 1	1	€ 17,50

ACQUA BREVETTI

LINEA GUIDA PER LA CORRETTA MANUTENZIONE
POMPA DOSATRICE MECCANICA MINIDUE

Descrizione	1 anno	2 anni	3 anni	4 anni	5 anni
ASSIEME CAMERA	Pulire o lubrificare con silicone alimentare	Pulire o lubrificare con silicone alimentare	Cambiare	Pulire o lubrificare con silicone alimentare	Pulire o lubrificare con silicone alimentare
O-RING	Verifica tenuta pompa In caso di perdita cambiare	Verifica tenuta pompa In caso di perdita cambiare	Verifica tenuta pompa In caso di perdita cambiare	Verifica tenuta pompa In caso di perdita cambiare	Verifica tenuta pompa In caso di perdita cambiare
INTERVENTO DI SANIFICAZIONE	Da eseguire annualmente Da eseguire per periodi di inutilizzo superiori ai 30 giorni	Da eseguire annualmente Da eseguire per periodi di inutilizzo superiori ai 30 giorni	Da eseguire annualmente Da eseguire per periodi di inutilizzo superiori ai 30 giorni	Da eseguire annualmente Da eseguire per periodi di inutilizzo superiori ai 30 giorni	Da eseguire annualmente Da eseguire per periodi di inutilizzo superiori ai 30 giorni

NOTE:
- Parti elettroniche: /
- O-ring: durata influenzata dalla concentrazione di cloro in acqua
- Componenti pompa: durata influenzata in riferimento all'installazione di applicazioni più o meno gravose

INDICAZIONI UTILI:
Verificare il dosaggio con il relativo consumo, aprendo un rubinetto a valle della pompa e schiacciando leggermente e ripetutamente la sacca per facilitare l'innesco del prodotto nella camera di pompaggio.
Questa operazione andrebbe eseguita con il kit remoto allacciato alla sacca per verificare visivamente la risalita del prodotto nel tubicino di iniezione.
Se non presente il dosaggio, sostituire l'assieme camera o eseguire la pulizia della stessa lubrificandola con silicone.
Nella MiniDue modello PM005S attacco Dima, verificare l'installazione corretta della dima sopra il contatore della pompa (rispettare i dentini di riscontro contatore/dima che devono coincidere).

ACQUA BREVETTI

POMPA DOSATRICE MINIDUE FILTRO - RICAMBI

Pos.	Codice	Descrizione		Q.tà	Prezzo unitario
1	99006021	ASSIEME CAMERA ½"	(06/22 produzione rif.grigio)	1	€ 16,00
	99006060	ASSIEME CAMERA ½"	(dal 05/24)	1	€ 17,00
2	01006023	GIRANTE		1	€ 5,00
3	99009002	ASSIEME CARTUCCIA CON O-RING		1	€ 16,00
4	99009004	ASSIEME RUBINETTO CON O-RING E PASTIGLIA		1	€ 16,00
5	99006020	ASSIEME KIT AGGANCIO REMOTO		1	€ 20,00
	99006064	KIT AGGANCIO REMOTO LUER LOCK		1	€ 15,00
6	99006018	KIT O-RING	(n° 7 pezzi)	1	€ 5,80
7	11006013	CHIAVE PER MINIDUE FILTRO		1	€ 5,00
8	18022005	GUARNIZIONE ½"		1	€ 1,80
9	46400001	TUBETTO ALIMENTARE	al mt	1	€ 3,80

Codici dedicati per il servizio rottamazione con rientro apparecchiatura obsoleta.
Il servizio rottamazione viene gestito tramite Centri Assistenza Tecnica autorizzati.

Pos.	Codice	Descrizione	Prezzo unitario
-	PM006S-CAT	POMPA MINIDUE FILTRO - Fornite senza prima ricarica, chiave e kit remoto	€ 90,00

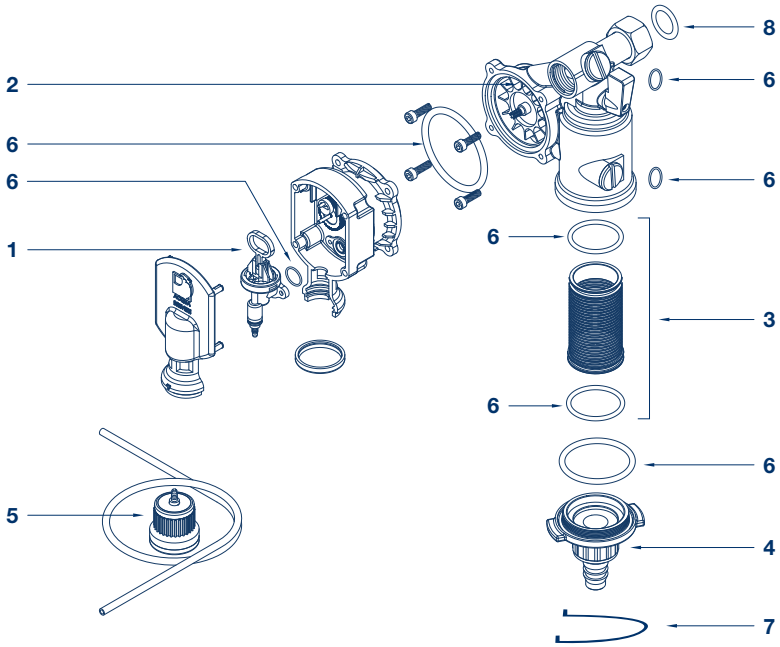

PACCHETTI DEDICATI

Codice	Descrizione		Prezzo unitario
99006055	PACCHETTO ASSIEME CAMERA DA ½"	(n° 4 pezzi)	€ 60,00

MATERIALE DI CONSUMO E MANUTENZIONE

Applicare lo sconto del listino prodotti in vigore

Codice	Descrizione	Q.tà	Prezzo unitario
48170005	KIT SANITY Prodotto sanificante per processi di igienizzazione barattoli da 1 Kg. - confezione da Kg. 4	1	€ 120,00
48105016	KIT ANALISI PEROSSIDI per kit sanity Il kit ti permette di verificare se la sanificazione è stata eseguita correttamente	1	€ 115,00
48500007	SILICONE ALIMENTARE PER LUBRIFICAZIONE gr.56.7	1	€ 72,00
PC100	AcquaSIL 2/15® - prodotto anticorrosivo antincrostante Scatola contenente n° 4 ricariche da gr. 250/cad.	1	€ 17,50
PC104	AcquaSIL 2/15® - prodotto anticorrosivo antincrostante Scatola contenente n° 1 ricarica da Kg. 1	1	€ 17,50

ACQUA BREVETTI

LINEA GUIDA PER LA CORRETTA MANUTENZIONE
POMPA DOSATRICE MINIDUE FILTRO

Descrizione	1 anno	2 anni	3 anni	4 anni	5 anni
ASSIEME CAMERA	Pulire o lubrificare con silicone alimentare	Pulire o lubrificare con silicone alimentare	Cambiare	Pulire o lubrificare con silicone alimentare	Pulire o lubrificare con silicone alimentare
O-RING	Verifica tenuta pompa In caso di perdita cambiare	Verifica tenuta pompa In caso di perdita cambiare	Verifica tenuta pompa In caso di perdita cambiare	Verifica tenuta pompa In caso di perdita cambiare	Verifica tenuta pompa In caso di perdita cambiare
INTERVENTO DI SANIFICAZIONE	Da eseguire annualmente Da eseguire per periodi di inutilizzo superiori ai 30 giorni	Da eseguire annualmente Da eseguire per periodi di inutilizzo superiori ai 30 giorni	Da eseguire annualmente Da eseguire per periodi di inutilizzo superiori ai 30 giorni	Da eseguire annualmente Da eseguire per periodi di inutilizzo superiori ai 30 giorni	Da eseguire annualmente Da eseguire per periodi di inutilizzo superiori ai 30 giorni

NOTE:
- Parti elettroniche: /
- O-ring: durata influenzata dalla concentrazione di cloro in acqua
- Componenti pompa: durata influenzata in riferimento all'installazione di applicazioni più o meno gravose

INDICAZIONI UTILI:
Verificare il dosaggio con il relativo consumo, aprendo un rubinetto a valle della pompa e schiacciando leggermente e ripetutamente la sacca per facilitare l'innesco del prodotto nella camera di pompaggio.
Questa operazione andrebbe eseguita con il kit remoto allacciato alla sacca per verificare visivamente la risalita del prodotto nel tubicino di iniezione.
Se non presente il dosaggio, sostituire l'assieme camera o eseguire la pulizia della stessa lubrificandola con silicone.
Verificare l'apertura (svitando in senso antiorario il raccordo di scarico) e la chiusura dello scarico vaso, assicurandosi che non vi siano perdite di acqua.

ACQUA BREVETTI

POMPA DOSATRICE ELETTRONICA BRAVADOS - RICAMBI

Pos.	Codice	Descrizione		Q.tà	PM010	PM012	PM014	PM016	Prezzo unitario
1	99005007	ASSIEME CIRCUITO	*	1	✓	✓	✓	✓	€ 63,00
	99005042	ASSIEME CIRCUITO POMPA BRAVADOS ½"		1	✓				€ 70,00
	99005007	ASSIEME CIRCUITO POMPA BRAVADOS ¾"		1		✓			€ 70,00
	99005043	ASSIEME CIRCUITO POMPA BRAVADOS 1" - 1" ¼		1			✓	✓	€ 70,00
2	99005002	ASSIEME GIRANTE		1	✓				€ 9,80
	99005010	ASSIEME GIRANTE		1		✓			€ 11,60
	99005018	ASSIEME GIRANTE		1			✓	✓	€ 32,00
3	99006001	ASSIEME VALVOLA DI INIEZIONE		1	✓	✓	✓	✓	€ 24,00
4	99005014	ASSIEME GAMBO CON CAMERA POMPAGGIO		1	✓	✓			€ 32,00
	99005015	ASSIEME GAMBO CON CAMERA POMPAGGIO		1			✓	✓	€ 34,00
5	01022025	DADO STRINGITUBO		2	✓	✓	✓	✓	€ 1,00
6	25005001	SERBATOIO ML 500 serigrafato		1	✓				€ 12,00
	25005002	SERBATOIO ML 1000 serigrafato		1		✓			€ 14,00
	99005013	SERBATOIO ML 2500 c/etichetta		1			✓	✓	€ 18,00
7	99005016	ASSIEME BOBINA E ALBERINO		1	✓	✓			€ 42,00
	99005017	ASSIEME BOBINA E ALBERINO		1			✓	✓	€ 44,00
8	99005005	ASSIEME CONTATORE		1	✓				€ 60,00
	99005006	ASSIEME CONTATORE	**	1		✓			€ 66,00
	99005019	ASSIEME CONTATORE	**	1			✓		€ 154,00
	99005020	ASSIEME CONTATORE	**	1				✓	€ 154,00
9	17022074	O-RING DIAFRAMMA ½		1	✓				€ 1,20
	17022028	O-RING DIAFRAMMA ¾		1		✓			€ 1,80
	17022073	O-RING DIAFRAMMA 1"¼ - 1"½		1			✓	✓	€ 2,00
10	99005022	KIT MANUTENZIONE	POS.2+3+4	1	✓				€ 60,00
	99005023	KIT MANUTENZIONE	POS.2+3+4	1		✓			€ 62,00
	99005024	KIT MANUTENZIONE	POS.2+3+4	1			✓	✓	€ 64,00
11	AV100	CHIAVE SMONTAGGIO DIAFRAMMA CONTATORE		1		✓			€ 18,00

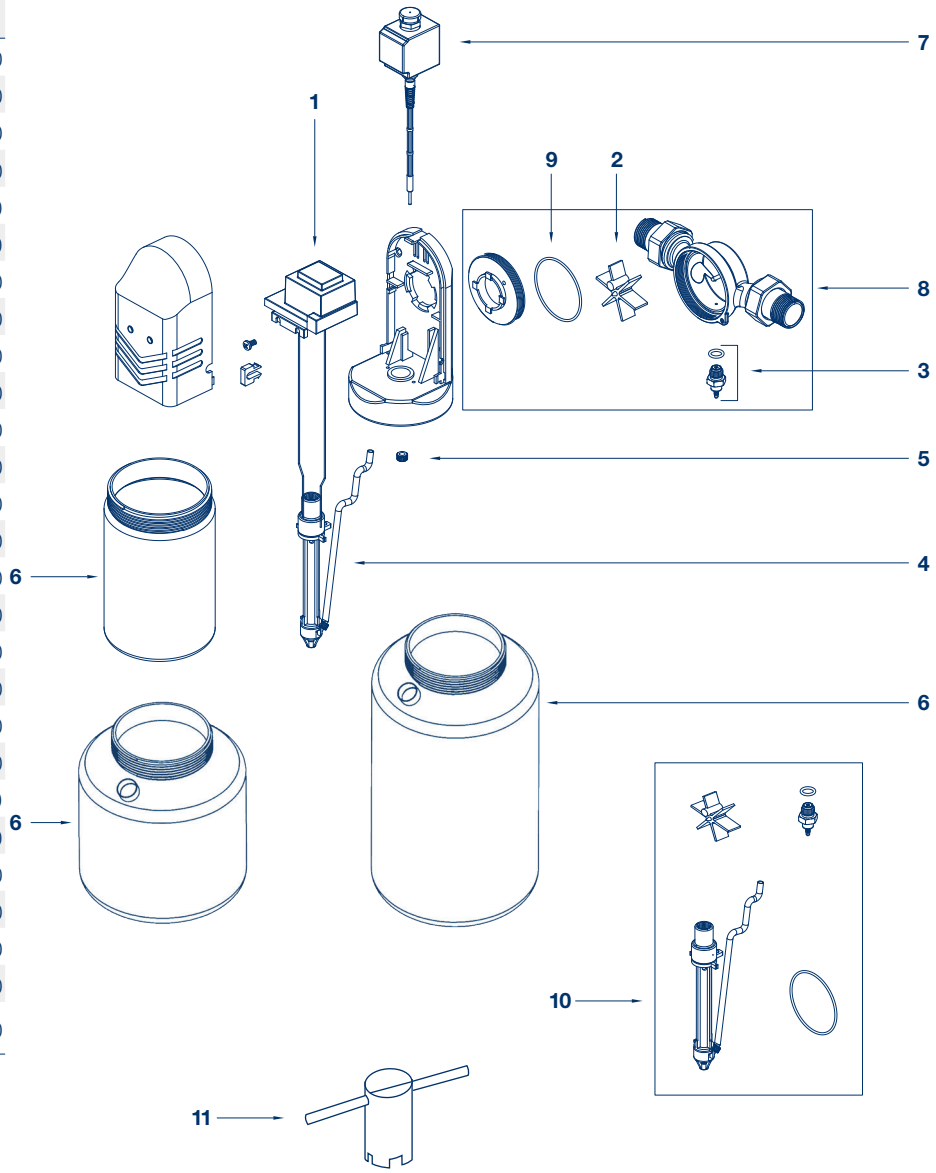

Rev.6 - Febbraio 2020

NOTE:
* Il circuito dev'essere programmato prima della spedizione; si necessita sapere l'attacco della pompa dosatrice.
** I contatori non sono forniti con i dadi e codoli.

ACQUA BREVETTI

POMPA DOSATRICE ELETTRONICA BRAVADOS - RICAMBI

Codici dedicati per il servizio rottamazione con rientro apparecchiatura obsoleta

Codice	Descrizione	PM010	PM012	PM014	PM016	Prezzo unitario
PM010-RIG	POMPA BRAVADOS RIGENERATA	✓				€ 224,00
PM012-RIG	POMPA BRAVADOS RIGENERATA		✓			€ 245,00
PM014-RIG	POMPA BRAVADOS RIGENERATA			✓		€ 312,00
PM016-RIG	POMPA BRAVADOS RIGENERATA				✓	€ 335,00

PACCHETTI DEDICATI

Codice	Descrizione		Prezzo unitario
99005032	PACCHETTO VALVOLE INIEZIONE BRAVADOS	(n° 4 pezzi)	€ 84,00
99005033	PACCHETTO GIRANTE BRAVADOS ½”	(n° 4 pezzi)	€ 35,50
99005034	PACCHETTO GIRANTE BRAVADOS ¾”	(n° 4 pezzi)	€ 42,50

MATERIALE DI CONSUMO E MANUTENZIONE

Applicare lo sconto del listino prodotti in vigore

Codice	Descrizione	Q.tà	Prezzo unitario
48170005	KIT SANITY Prodotto sanificante per processi di igienizzazione barattoli da 1 Kg. - confezione da Kg. 4	1	€ 120,00
48105016	KIT ANALISI PEROSSIDI per kit sanity Il kit ti permette di verificare se la sanificazione è stata eseguita correttamente	1	€ 115,00
48500007	SILICONE ALIMENTARE PER LUBRIFICAZIONE gr.56.7	1	€ 72,00
PC002	AcquaSIL 20/40® - prodotto anticorrosivo antincrostante Bottiglia da Kg. 1	1	€ 17,50
PC003	AcquaSIL 20/40® - prodotto anticorrosivo antincrostante Tanica da Kg. 5	1	€ 70,00

ACQUA BREVETTI

LINEA GUIDA PER LA CORRETTA MANUTENZIONE
POMPA DOSATRICE ELETTRONICA BRAVADOS

Descrizione	1 anno	2 anni	3 anni	4 anni	5 anni
ASSIEME GAMBO CON CAMERA DI POMPAGGIO	Pulire o lubrificare con silicone alimentare	Pulire o lubrificare con silicone alimentare	Cambiare	Pulire o lubrificare con silicone alimentare	Pulire o lubrificare con silicone alimentare
ASSIEME VALVOLA DI INIEZIONE	Pulizia	Pulizia	Cambiare	Pulizia	Pulizia
ASSIEME GIRANTE	Verifica funzionamento	Verifica funzionamento	Cambiare	Verifica funzionamento	Verifica funzionamento
O-RING	Verifica tenuta pompa In caso di perdita cambiare	Verifica tenuta pompa In caso di perdita cambiare	Verifica tenuta pompa In caso di perdita cambiare	Verifica tenuta pompa In caso di perdita cambiare	Verifica tenuta pompa In caso di perdita cambiare
CIRCUITO E LED	Verifica funzionamento	Verifica funzionamento	Verifica funzionamento	Verifica funzionamento	Verifica funzionamento
INTERVENTO DI SANIFICAZIONE	Da eseguire annualmente Da eseguire per periodi di inutilizzo superiori ai 30 giorni	Da eseguire annualmente Da eseguire per periodi di inutilizzo superiori ai 30 giorni	Da eseguire annualmente Da eseguire per periodi di inutilizzo superiori ai 30 giorni	Da eseguire annualmente Da eseguire per periodi di inutilizzo superiori ai 30 giorni	Da eseguire annualmente Da eseguire per periodi di inutilizzo superiori ai 30 giorni

NOTE:
- Parti elettroniche: /
- O-ring: durata influenzata dalla concentrazione di cloro in acqua
- Componenti pompa: durata influenzata in riferimento all'installazione di applicazioni più o meno gravose

INDICAZIONI UTILI:
Aprendo un rubinetto a valle della pompa, verificare il lampeggiare del led verde (attivazione pompaggio);
se il led verde è acceso ma fisso la girante è bloccata.
Sempre a rubinetto aperto, svitare il serbatoio, inserire al suo posto un contenitore o bicchiere trasparente e verificare visivamente la risalita del prodotto nel tubicino di iniezione.
Se non presente il dosaggio, sostituire l'assieme gambo con camera di pompaggio o eseguire la pulizia della stessa lubrificandola con silicone.

ACQUA BREVETTI

DOSATORI POLIDOS OTTONE - RICAMBI

Pos.	Codice	Descrizione		DS010	DS012	DS018	Q.tà	Prezzo unitario
1	32017001	VASO POLIDOS ½" CON O-RING	(in gestione fino a 03/2019)	✓	✓		1	€ 20,00
	32017011	VASO POLIDOS ½" CON O-RING	(in gestione da 04/2019)	✓	✓		1	€ 20,00
	32017003	VASO POLIDOS ¾" CON O-RING	(in gestione fino a 12/2019)			✓	1	€ 40,00
	32017013	VASO POLIDOS ¾" CON O-RING	(in gestione da 09/2020)			✓	1	€ 40,00
2	32017010	O-RING VASO ½" generico		✓	✓		1	€ 2,40
	32017005	O-RING VASO ¾" generico				✓	1	€ 3,10
3	32017008	SOFFIETTO ½" generico		✓	✓		1	€ 12,00
	32017009	SOFFIETTO ¾" generico				✓	1	€ 15,00
4	32017006	CHIAVE APERTURA VASO ½"		✓	✓		1	€ 22,00
	32017007	CHIAVE APERTURA VASO ¾"				✓	1	€ 24,00

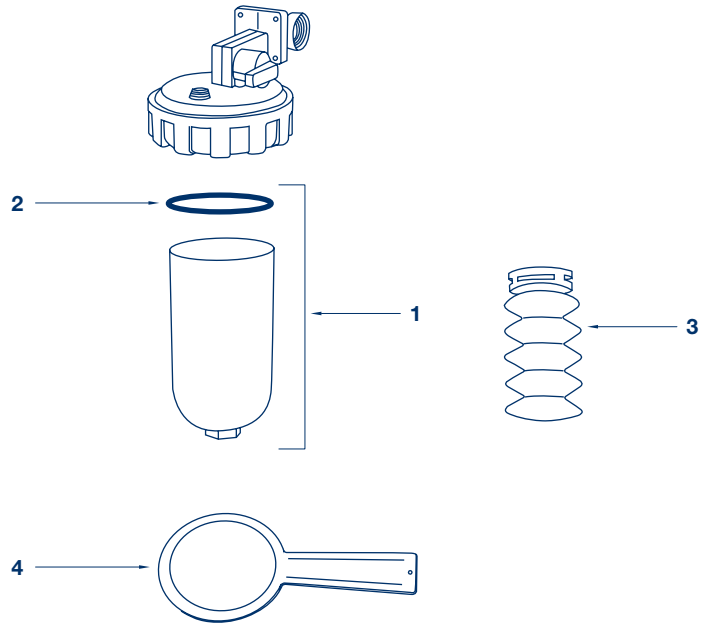

ACQUA BREVETTI

DOSATORI POLIDOS OTTONE - RICAMBI

Versione in gestione dal 04/2022

Pos.	Codice	Descrizione	DS010	DS012	DS018	Q.tà	Prezzo unitario
1	32017014	VASO DOSATORE ½" TRASPARENTE C/O.RING	✓	✓		1	€ 20,00
	32017015	VASO DOSATORE ¾" TRASPARENTE C/O.RING			✓	1	€ 32,00
2	32017022	O-RING VASO ½"	✓	✓		1	€ 0,80
	32017023	O-RING VASO ¾"			✓	1	€ 1,00
3	32017016	SOFFIETTO GRIGIO DOSATORE ½"	✓	✓		1	€ 18,00
	32017017	SOFFIETTO GRIGIO DOSATORE ¾"			✓	1	€ 22,00
4	32017018	CHIAVE PER DOSATORE ½" (vers.vaso trasp.)	✓	✓		1	€ 18,00
	32017019	CHIAVE PER DOSATORE ¾" UNIVERSALE			✓	1	€ 22,00

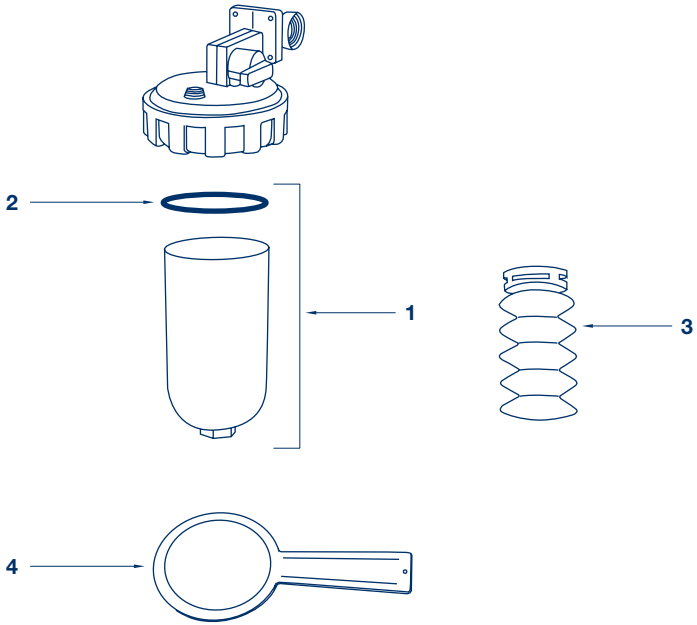

ACQUA BREVETTI

ACCESSORI STAZIONI DI DOSAGGIO LINEA DOSANET - RICAMBI

Pos.	Codice	Descrizione	Stazione DOSANET P	Stazione DOSANET PV	Stazione DOSANET SIMPLY	Q.tà	Prezzo unitario
1	EM99106490	CORPO POMPA COMPLETO PER PM062-PM063	✓			1	€ 102,00
	EM99106492	CORPO POMPA COMPLETO PER PM063/AC	✓			1	€ 102,00
	EM99106495	CORPO POMPA COMPLETO PER PM030			✓	1	€ 102,00
	EM99106870	CORPO POMPA COMPLETO PER PM055 CORPO DEGASANTE		✓		1	€ 151,00
2	EM99070105	KIT 2 PZ. VALVOLA DI CONTROPRESSIONE	✓	✓	✓	1	€ 49,50
3	EM00050016	DIAFRAMMA PER PM030			✓	1	€ 33,80
	EM00050017	DIAFRAMMA PER PM062-PM063-PM063/AC-PM055	✓	✓		1	€ 33,80
4	EM99106496	COPERCHIO FRONTALE UNIVERSALE	✓	✓	✓	1	€ 20,50
5	EM99106497	COPERCHIO CONNESSIONI	✓	✓	✓	1	€ 33,80
6	EM99106353	KIT STAFFA DI MONTAGGIO	✓	✓	✓	1	€ 36,00
7	EM99054020	MAGNETE PER PM030			✓	1	€ 144,00
	EM99054015	MAGNETE PER PM055		✓		1	€ 97,00
	EM99054017	MAGNETE PER PM062-PM063-PM063/AC	✓			1	€ 144,00
8	EM99106430	CIRCUITO ANALOGICO POMPA APG 603	✓			1	€ 148,00
	EM99106531	CIRCUITO DIGITALE POMPA TPG 600		✓		1	€ 242,00
	EM99106627	CIRCUITO DIGITALE POMPA TPG 300/500			✓	1	€ 242,00
	9900090089	TUBO PE DI MANDATA PM062-PM063-PM063/AC al metro	✓			1	€ 3,70
	0000090070	TUBO PE DI MANDATA PM030-PM055 al metro		✓	✓	1	€ 5,00
	0000190006	ADATTATORE IN GOMMA LANCIA/TANICA				1	€ 17,10
	EM99106502	KIT INSTALLAZIONE BASE PM030-PM055 ☞		✓	✓	1	€ 51,50
	EM99106503	KIT INSTALLAZIONE BASE PM062-PM063 ☞	✓			1	€ 51,50
	EM99106509	KIT INSTALLAZIONE BASE PM062-PM063 - ACIDI ☞				1	€ 104,00
	EM99106506	KIT INSTALLAZIONE BASE PM063/AC ☞	✓			1	€ 51,50
	AV030	VALVOLA INIEZIONE 3/8-½ POMPA PM400				1	€ 46,40

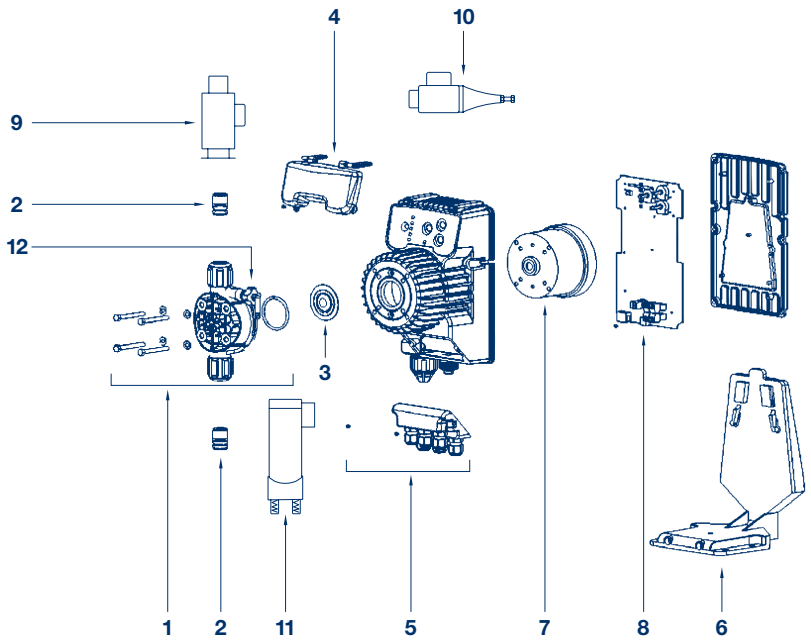

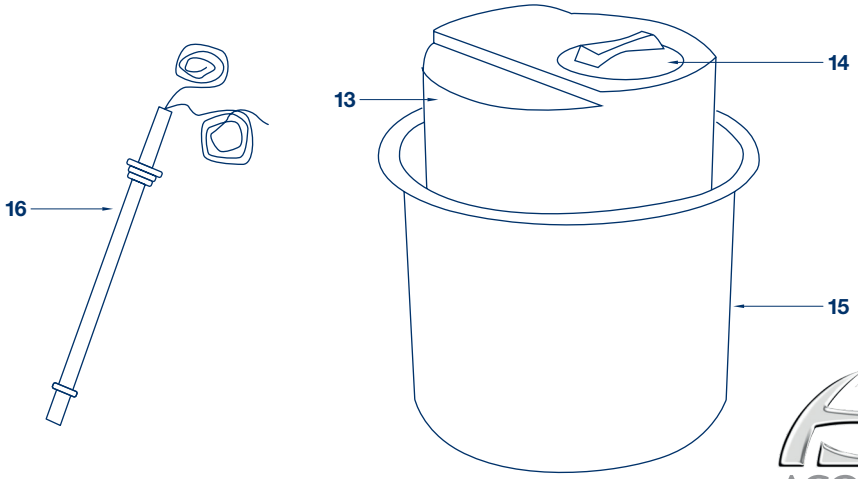

Rev.4 - Febbraio 2020

NOTE:

☞ Comprendono: filtro di fondo - valvola di iniezione - 2 mt tubo PE (mandata) - 4 mt tubo PVC (aspirazione e spurgo) - viti

ACQUA BREVETTI

ACCESSORI STAZIONI DI DOSAGGIO LINEA DOSANET - RICAMBI

Pos.	Codice	Descrizione	Stazione				Q.tà	Prezzo unitario
			DOSANET P	DOSANET PV	DOSANET SIMPLY	DOSANET C		
9	EM99106776	SENSORE DI FLUSSO		✓	✓		1	€ 168,00
10	9900071123	VALVOLA DI CONTROPRESSIONE		✓	✓		1	€ 242,00
11	EM99106171	PRIMING AID		✓	✓		1	€ 198,45
12	EM99106692	VAVOLA SFIATO / SPURGO	✓	✓	✓		1	€ 6,00
13	0000120041	SERBATOIO LT.30 D.400 H.315 mm	✓			✓	1	€ 120,00
	0000120042	SERBATOIO LT.60 D.400 H.540 mm	✓			✓	1	€ 150,00
	0000120043	SERBATOIO LT.120 D.500 H.680 mm	✓			✓	1	€ 170,00
	0000120044	SERBATOIO LT.220 D.620 H.800 mm	✓			✓	1	€ 200,00
	0000120241	SERBATOIO NERO LT.30 D.400 H.315 mm		✓	✓		1	€ 130,00
	0000120242	SERBATOIO NERO LT.60 D.400 H.540 mm		✓	✓		1	€ 160,00
	0000120243	SERBATOIO NERO LT.120 D.500 H.680 mm		✓	✓		1	€ 180,00
14	0000120102	TAPPO NERO A VITE PER SERBATOIO LT.30/60	✓	✓	✓	✓	1	€ 20,40
	0000120100	TAPPO NERO A VITE PER SERBATOIO LT.120	✓	✓	✓	✓	1	€ 33,80
15	0000120342	VASCA CONTENIMENTO NERA 60		✓	✓		1	€ 155,00
	0000120343	VASCA CONTENIMENTO NERA 120		✓	✓		1	€ 176,00
16	9900100075	LANCIA COMPLETA PER SER 60	✓	✓	✓	✓	1	€ 139,65
	9900100087	LANCIA COMPLETA PER SER 120	✓	✓	✓	✓	1	€ 152,25
	9900100086	LANCIA COMPLETA PER SER 220	✓	✓	✓	✓	1	€ 168,00

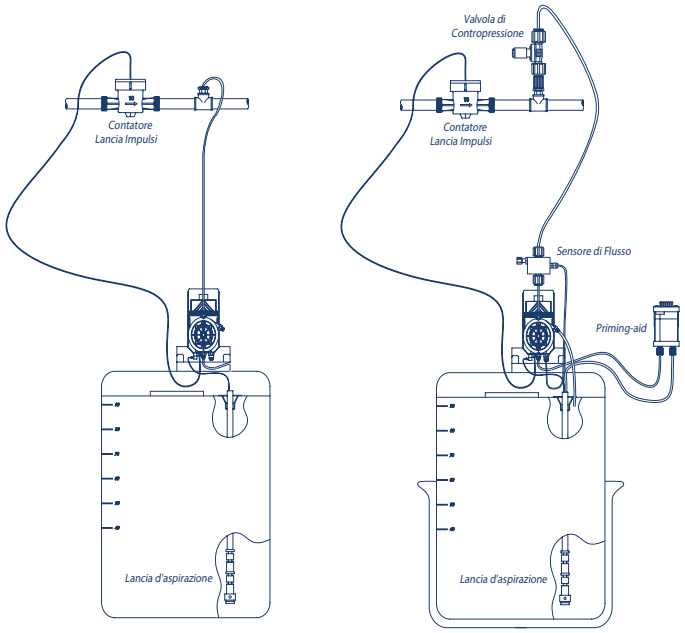

DOSANET P
DOSANET C

DOSANET SIMPLY
DOSANET PV

Rev.4 - Febbraio 2020

NOTE:
- **NOTE PER ACCESSORI:** Consultare il Catalogo/Listino in vigore.
- **NOTE PER PRODOTTI DA DOSARE:** Consultare il Catalogo/Listino in vigore.

ACQUA BREVETTI

ACCESSORI STAZIONI DI DOSAGGIO LINEA DOSANET - RICAMBI

Pos.	Codice	Descrizione POMPE	Stazione				Q.tà	Prezzo unitario
			DOSANET P	DOSANET PV	DOSANET SIMPLY	DOSANET C		
	PM062	POMPA DOSATRICE APG 603	✓				1	€ 400,00
	PM055	POMPA DOSATRICE TPG 600		✓			1	€ 710,00
	PM030	POMPA DOSATRICE TPG 300			✓		1	€ 650,00
	PM063	POMPA DOSATRICE APG 603				✓	1	€ 486,00
	PM038	POMPA A MEMBRANA DIGITALE SERIE KMSA					1	€ 820,00
	SD110050	SERBATOIO LT.60 COMPLETO LANCIA ASPIRAZIONE E SONDA DI LIVELLO	✓			✓	1	€ 268,00
	SD110100	SERBATOIO LT.120 COMPLETO LANCIA ASPIRAZIONE E SONDA DI LIVELLO	✓			✓	1	€ 350,00
	SD110200	SERBATOIO LT.220 COMPLETO LANCIA ASPIRAZIONE E SONDA DI LIVELLO	✓				1	€ 452,00
	SD310025	SERBATOIO LT.30 E VASCA CONTENIMENTO COMPLETO LANCIA ASPIRAZIONE E SONDA DI LIVELLO		✓	✓		1	€ 370,00
	SD310050	SERBATOIO LT.60 E VASCA CONTENIMENTO COMPLETO LANCIA ASPIRAZIONE E SONDA DI LIVELLO		✓	✓		1	€ 390,00
	32020021	CONNETTORE CONTATORE LANCIA IMPULSI ATTACCHI ½ - ¾					1	€ 32,00
	32020022	CONNETTORE CONTATORE LANCIA IMPULSI ATTACCHI 1 - 1¼ - 1½ - 2					1	€ 39,00
	32020023	CONNETTORE CONTATORE LANCIA IMPULSI ATTACCHI DN50 - DN150					1	€ 39,00

ACQUA BREVETTI

LINEA GUIDA PER LA CORRETTA MANUTENZIONE
ACCESSORI STAZIONI DI DOSAGGIO LINEA DOSANET

Descrizione	1 anno	2 anni	3 anni	4 anni	5 anni
CORPO POMPA COMPLETO	Pulizia	Pulizia	Pulizia	Pulizia	Pulizia Cambiare se necessario
MAGNETE	Pulizia	Pulizia	Pulizia	Pulizia	Pulizia Cambiare se necessario
KIT INSTALLAZIONE BASE	Verifica funzionamento	Cambiare	Verifica funzionamento	Cambiare	Verifica funzionamento
PRIMING AID *	Verifica funzionamento	Verifica funzionamento	Verifica funzionamento	Verifica funzionamento	Cambiare
SENSORE DI FLUSSO *	Verifica funzionamento	Verifica funzionamento	Verifica funzionamento	Verifica funzionamento	Cambiare
SERBATOIO	Pulizia	Pulizia	Pulizia	Pulizia	Pulizia
LANCIA COMPLETA	Pulizia	Pulizia	Pulizia	Pulizia	Cambiare
CONTATORE LANCIA IMPULSI	Verifica funzionamento	Verifica funzionamento	Verifica funzionamento	Verifica funzionamento	Verifica funzionamento
INTERVENTO DI SANIFICAZIONE **	Da eseguire dopo l'installazione Da eseguire annualmente Da eseguire per periodi di inutilizzo superiori ai 30 giorni	Da eseguire dopo l'installazione Da eseguire annualmente Da eseguire per periodi di inutilizzo superiori ai 30 giorni	Da eseguire dopo l'installazione Da eseguire annualmente Da eseguire per periodi di inutilizzo superiori ai 30 giorni	Da eseguire dopo l'installazione Da eseguire annualmente Da eseguire per periodi di inutilizzo superiori ai 30 giorni	Da eseguire dopo l'installazione Da eseguire annualmente Da eseguire per periodi di inutilizzo superiori ai 30 giorni

* Componenti presenti nelle Stazioni di dosaggio Simply
** L'intervento è consigliato solamente nei casi di dosaggio del prodotto Acquasil 5/10

NOTE:
- Parti elettroniche: durata influenzata dalla qualità e stabilità della fonte di alimentazione
- O-ring: durata influenzata dalla concentrazione di cloro in acqua
- Altri componenti: durata influenzata in riferimento all'installazione di applicazioni più o meno gravose

ACQUA BREVETTI

AFFINATORE D'ACQUA Linea BRAVOCASA 1 - RICAMBI

Versione in gestione dal 10/2008 al 12/2013

Pos.	Codice	Descrizione		Q.tà	DP0100	Q.tà	DP0120	Prezzo unitario
1	32016112	LAMPADA RAGGI UV 6 WATT 2 spinotti per lato	produzione fino 04/2009	1	✓	1	✓	€ 44,00
	32016113	LAMPADA RAGGI UV 10 WATT 4 spinotti in un lato		1	✓	1	✓	€ 56,40
2	32016093	QUARZO 6 WATT	produzione fino 04/2009	1	✓	1	✓	€ 64,00
	32016048	QUARZO 10 WATT		1	✓	1	✓	€ 49,00
3	32016122	RUBINETTO COLLO A CIGNO		1	✓	1	✓	€ 24,40
4	32016130	LEVA NERA RUBINETTO		1	✓	1	✓	€ 11,80
5	32016058	RUBINETTO BLU ½" PRESA ACQUA		1	✓	1	✓	€ 25,80
6	32016120	ALIMENTATORE 4/6 WATT		1	✓	1	✓	€ 92,00
	32016124	ALIMENTATORE 10 WATT		1	✓	1	✓	€ 108,00
7	32016423	O-RING TENUTA VASO/TESTATA	(n° 1 pezzo)	2	✓	2	✓	€ 1,20
8	32016057	RACCORDO 90° 6-8 IN/OUT ACQUA	(n° 1 pezzo)	2	✓	2	✓	€ 4,34
9	32016101	CONTALITRI DIGITALE				1	✓	€ 60,38

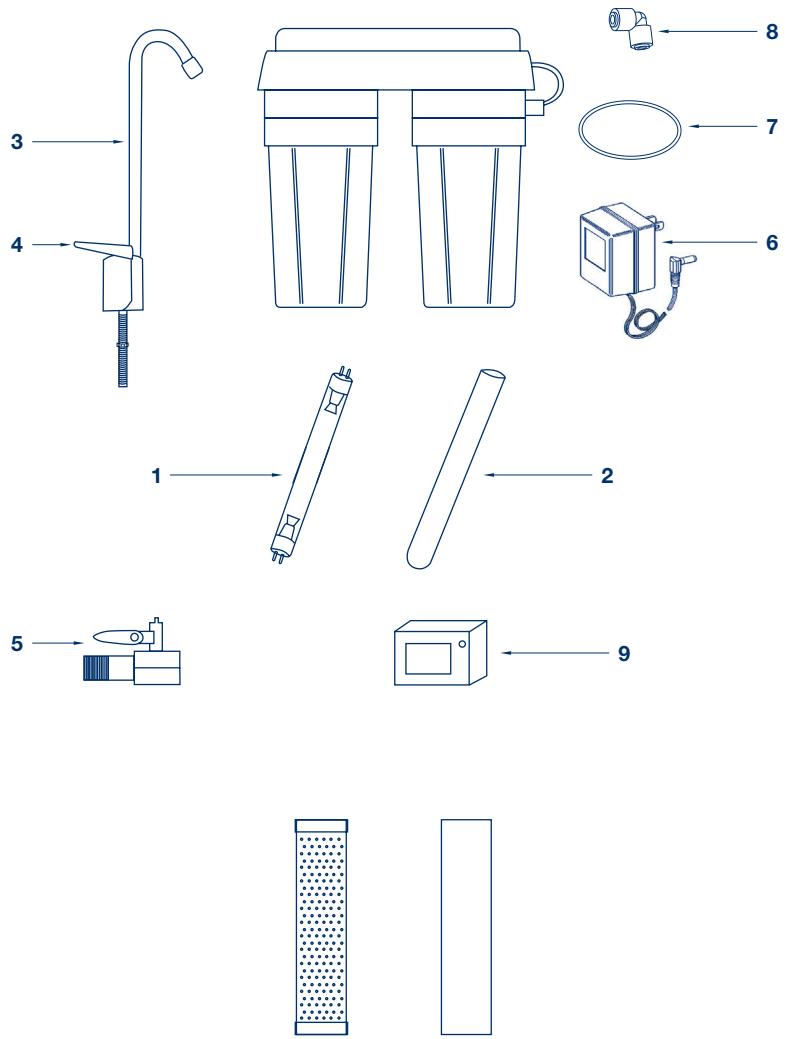

MATERIALE DI CONSUMO E MANUTENZIONE

Applicare lo sconto del listino prodotti in vigore

Codice	Descrizione	Q.tà	Prezzo unitario
48170005	KIT SANITY Prodotto sanificante per processi di igienizzazione barattoli da 1 Kg. - confezione da Kg. 4	1	€ 120,00
48105016	KIT ANALISI PEROSSIDI per kit sanity Il kit ti permette di verificare se la sanificazione è stata eseguita correttamente	1	€ 115,00
48500007	SILICONE ALIMENTARE PER LUBRIFICAZIONE gr.56.7	1	€ 72,00
C3809134	CARTUCCIA CARBONE PRESSATO H.9"-¾"	1	€ 14,00
C3109133	CARTUCCIA MELT-BLOWN H.9"-¾"	1	€ 10,50

Rev.4 - Febbraio 2020

NOTE:

☞ Il BravoCASA 1 non è più in gestione ⟶ adottare il Kit BravoPRO (vedi scheda 4002)

ACQUA BREVETTI

LINEA GUIDA PER LA CORRETTA MANUTENZIONE

AFFINATORE D'ACQUA Linea BRAVOCASA 1

Versione in gestione dal 10/2008 al 12/2013

Descrizione	Ogni 4 mesi	Ogni 6 mesi	Dopo 1 anno	Dopo 2 anni	A richiesta
CARTUCCIA CARBONE PRESSATO H.9”-¾”	-	Sostituzione	-	-	-
CARTUCCIA MELT-BLOWN H.9”-¾”	-	Sostituzione	-	-	-
LAMPADA RAGGI UV 6 WATT	-	-	-	-	7000-9000 ore di vita
LAMPADA RAGGI UV 10 WATT	-	-	-	-	7000-9000 ore di vita
INTERVENTO DI SANIFICAZIONE	Da eseguire alla sostituzione delle cartucce Da eseguire annualmente Da eseguire per periodi di inutilizzo superiori ai 30 giorni	Da eseguire alla sostituzione delle cartucce Da eseguire annualmente Da eseguire per periodi di inutilizzo superiori ai 30 giorni	Da eseguire alla sostituzione delle cartucce Da eseguire annualmente Da eseguire per periodi di inutilizzo superiori ai 30 giorni	Da eseguire alla sostituzione delle cartucce Da eseguire annualmente Da eseguire per periodi di inutilizzo superiori ai 30 giorni	Da eseguire alla sostituzione delle cartucce Da eseguire annualmente Da eseguire per periodi di inutilizzo superiori ai 30 giorni

NOTE:
- Parti elettroniche: durata influenzata dalla qualità e stabilità della fonte di alimentazione
- O-ring: durata influenzata dalla concentrazione di cloro in acqua
- Altri componenti: durata influenzata in riferimento all'installazione di applicazioni più o meno gravose

ACQUA BREVETTI

AFFINATORE D'ACQUA KIT BRAVO-PRO - RICAMBI

Versione in gestione da 01/2014

Pos.	Codice	Descrizione		Q.tà	Prezzo unitario
1	32016210	TESTATA C/STAFFA SENZA RACCORDI		1	€ 37,50
2	46400003	TUBO ALIMENTARE D.6×4 mm	al metro	1	€ 6,09
3	32016211	RUBINETTO COLLO A CIGNO CON LED	(di serie)	1	€ 125,00
3A	32016260	RUBINETTO TRE VIE CROMATO		1	€ 458,00
4	32016198	SCHEDA LED RUBINETTO - apertura con leva (modello fino 2016)		1	€ 42,00
	32016265	SCHEDA LED RUBINETTO - apertura con ruota (modello dal 2017)		1	€ 36,50
5	32016058	RUBINETTO BLU ½" PRESA ACQUA		1	€ 25,80
5A	32016036	RUBINETTO INTERCETTAZIONE 1/4 - 3/8 PER MISCELATORI con sistemi di filtrazione		1	€ 38,80
6	32016500	GOMITO CODOLO 10-6 IN/OUT TESTATA	(n° 1 pezzo)	2	€ 7,66
	32016199	GOMITO CODOLO 10-8 IN/OUT TESTATA per codici DP0210-220 Cartucce con testate	(n° 1 pezzo)	2	€ 7,66
7	23022019	RACCORDO DIRITTO MASCHIO 6-¼ IN/OUT per codici DP0210-220 Cartucce con testate	(n° 1 pezzo)	2	€ 4,55
8	32016274	VITONE RUBINETTO SATINATO		1	€ 12,50
	32016280	VITONE RUBINETTO CROMATO		1	€ 12,50
9	99022063	TESTATA PER CARTUCCIA COMPLETA DI RACCORDI D.8		1	€ 50,00
	99022064	TESTATA PER CARTUCCIA COMPLETA DI RACCORDI D.6		1	€ 50,00

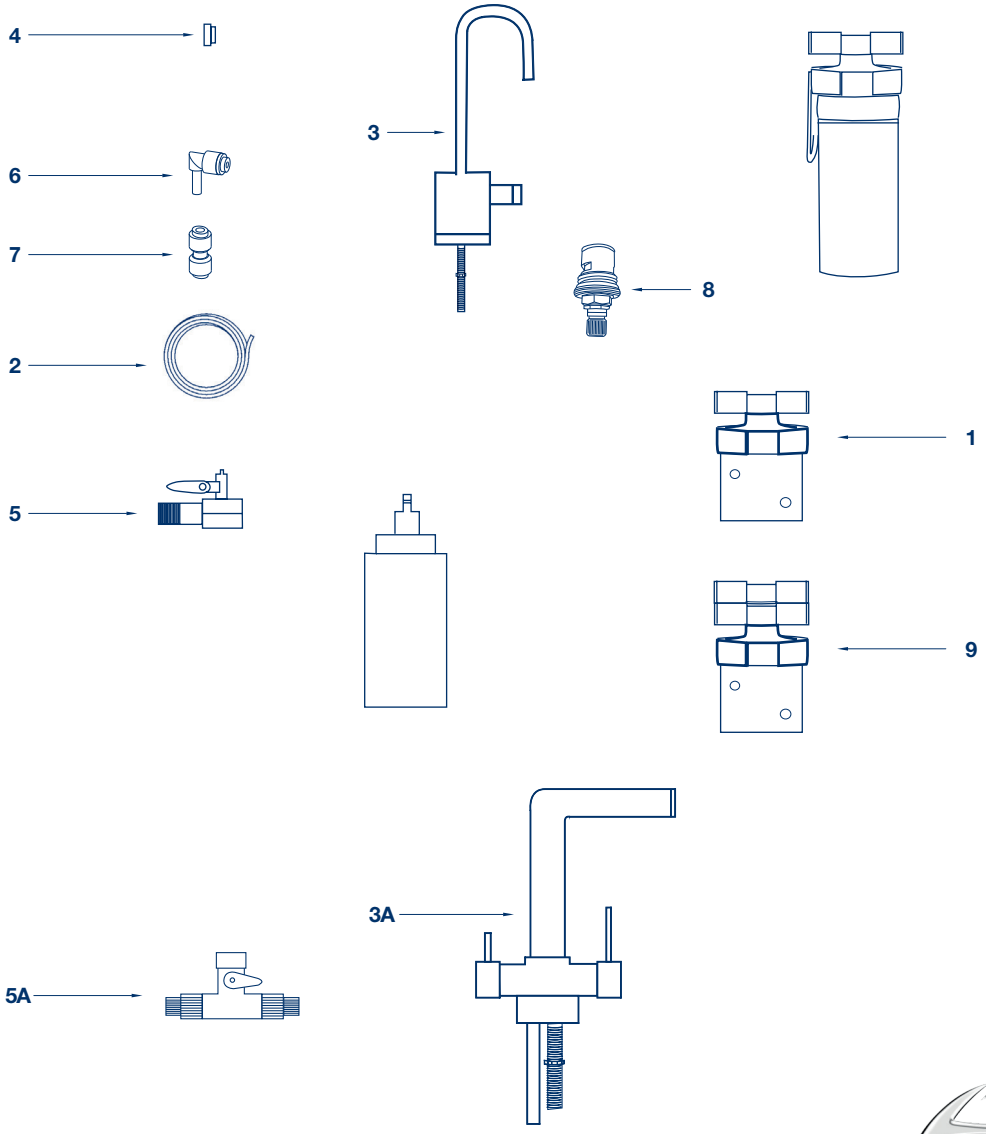

MATERIALE DI CONSUMO E MANUTENZIONE

Applicare lo sconto del listino prodotti in vigore

Codice	Descrizione	Q.tà	Prezzo unitario
48170005	KIT SANITY Prodotto sanificante per processi di igienizzazione barattoli da 1 Kg. - confezione da Kg. 4	1	€ 120,00
48105016	KIT ANALISI PEROSSIDI per kit sanity Il kit ti permette di verificare se la sanificazione è stata eseguita correttamente	1	€ 115,00
48500007	SILICONE ALIMENTARE PER LUBRIFICAZIONE gr.56.7	1	€ 72,00
32016200	CARTUCCIA BRAVO-PRO SMALL Autonomia 10600 lt. max	1	€ 57,00
32016202	CARTUCCIA BRAVO-PRO MEDIUM Autonomia 16900 lt. max	1	€ 92,00

RICAMBI per ciclo di sanificazione

Codice	Descrizione	Q.tà	Prezzo unitario
48105060	CARTUCCIA VUOTA per ciclo di sanificazione	1	€ 72,40

Rev.13 - Febbraio 2020

ACQUA BREVETTI

LINEA GUIDA PER LA CORRETTA MANUTENZIONE

AFFINATORE D'ACQUA KIT BRAVO-PRO

Versione in gestione dal 01/2014

Descrizione	Ogni 4 mesi	Ogni 6 mesi	Dopo 1 anno	Dopo 2 anni	A richiesta
CARTUCCIA BRAVO-PRO SMALL	-	-	Sostituzione (autonomia 10.600 lt. max)	-	-
CARTUCCIA BRAVO-PRO MEDIUM	-	-	Sostituzione (autonomia 16.900 lt. max)	-	-
INTERVENTO DI SANIFICAZIONE	Da eseguire alla sostituzione della cartuccia Da eseguire annualmente Da eseguire per periodi di inutilizzo superiori ai 30 giorni	Da eseguire alla sostituzione della cartuccia Da eseguire annualmente Da eseguire per periodi di inutilizzo superiori ai 30 giorni	Da eseguire alla sostituzione della cartuccia Da eseguire annualmente Da eseguire per periodi di inutilizzo superiori ai 30 giorni	Da eseguire alla sostituzione della cartuccia Da eseguire annualmente Da eseguire per periodi di inutilizzo superiori ai 30 giorni	Da eseguire alla sostituzione della cartuccia Da eseguire annualmente Da eseguire per periodi di inutilizzo superiori ai 30 giorni

NOTE:
- Parti elettroniche: /
- O-ring: durata influenzata dalla concentrazione di cloro in acqua
- Altri componenti: durata influenzata in riferimento all'installazione di applicazioni più o meno gravose

ACQUA BREVETTI

RUBINETTI 3-5 VIE - RICAMBI

Pos.	Codice	Descrizione	3 VIE	5 VIE	Q.tà	Prezzo unitario
1	32016162	RUBINETTO 3 VIE CROMATO COLLO A CIGNO Erogazione acqua di rete fredda/calda e acqua trattata			1	€ 380,00
2	32016163	RUBINETTO 3 VIE CROMATO Erogazione acqua di rete fredda/calda e acqua trattata			1	€ 377,00
3	32016073	RUBINETTO 5 VIE CROMATO Erogazione acqua di rete fredda/calda e acqua trattata liscia/gasata			1	€ 759,00
4	32016270	KIT RACCORDI A GOMITO INNESTO RAPIDO ∅ 6		✓	1	€ 6,00
5	32016271	RACCORDO DIRITTO INNESTO RAPIDO ∅ 6	✓		1	€ 14,00
6	32016268	KIT DI FISSAGGIO ANELLI TENUTA E GHIERA IN OTTONE	✓	✓	1	€ 28,00
7	32016269	ELEMENTO DI RINFORZO TRIANGOLARE	✓	✓	1	€ 22,00
8	32016180	ROMPIGETTO	✓	✓	1	€ 43,00
--	32016275	VITONE FILTRAZIONE PER RUBINETTO 3 VIE	✓		1	€ 52,00
--	32016278	DEVIATORE RUBINETTO 5 VIE		✓	1	€ 50,00
--	32016272	KIT O.RING CANNA RUBINETTO	✓	✓	1	€ 1,00
--	32016279	KIT GUARNIZIONI	✓	✓	1	€ 3,50

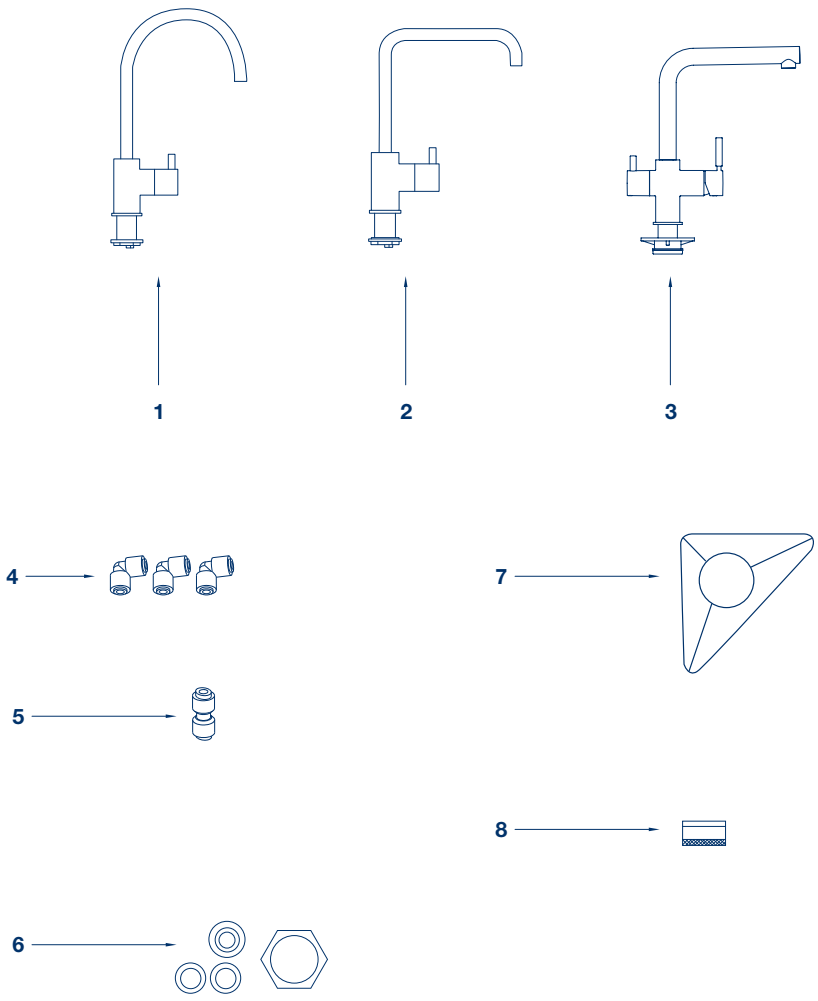

ACQUA BREVETTI

OSMOSI Linea BRAVOCASA 2 - RICAMBI

Versione in gestione dal 02/2009 al 06/2013

Pos.	Codice	Descrizione	Q.tà OS0100 c/accumulo	Q.tà OS0120 compatta	Prezzo unitario
1	32016112	LAMPADA RAGGI UV 6 WATT (produzione fino 04/2009)	1 ✓		€ 37,20
	32016113	LAMPADA RAGGI UV 10 WATT	1 ✓		€ 56,40
2	32016122	RUBINETTO COLLO A CIGNO	1 ✓	1 ✓	€ 24,40
3	32016130	LEVA NERA RUBINETTO	1 ✓	1 ✓	€ 11,80
4	32016058	RUBINETTO BLU ½-" PRESA ACQUA	1 ✓	1 ✓	€ 25,80
5	32016126	SCHEDA ELETTRONICA	1 ✓	1 ✓	€ 112,50
6	32016101	CONTALITRI ELETTRONICO (opzionale)		✓	€ 60,38
7	32016422	POMPA BOOSTER		1 ✓	€ 161,00
8	32016047	SERBATOIO STOCCAGGIO PLASTICA LT.16	1 ✓		€ 72,00
	32016049	RUBINETTO PER SERBATOIO STOCCAGGIO	1 ✓		€ 22,10

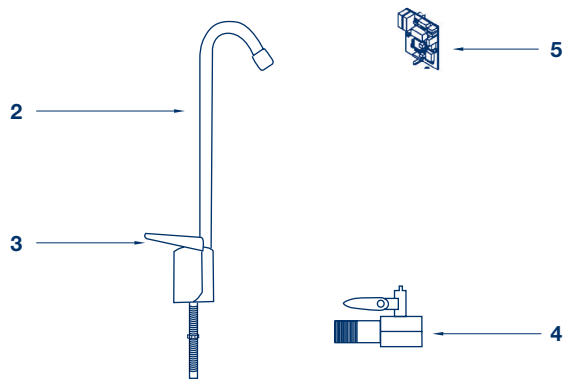

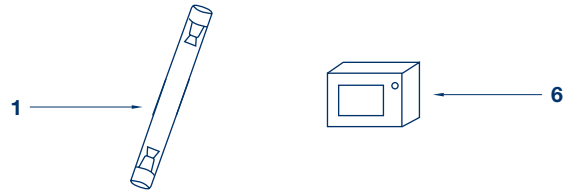

MATERIALE DI CONSUMO E MANUTENZIONE

Applicare lo sconto del listino prodotti in vigore

Codice	Descrizione	Prezzo unitario
48170005	KIT SANITY Prodotto sanificante per processi di igienizzazione barattoli da 1 Kg. - confezione da Kg. 4	€120,00
48105016	KIT ANALISI PEROSSIDI per kit sanity Il kit ti permette di verificare se la sanificazione è stata eseguita correttamente	€ 115,00
48500007	SILICONE ALIMENTARE PER LUBRIFICAZIONE gr.56.7	€ 72,00
32016111	CARTUCCIA INLINE CARBON BLOCK n° 1 per cod. OS0120 compatta	€ 22,00
32016110	KIT CARTUCCE n° 1 per cod. OS0100 c/ accumulo	€ 41,40
MB010	MEMBRANA 100 GPD n° 1 per cod. OS0100 - n° 2 per cod. OS0120	€ 88,20

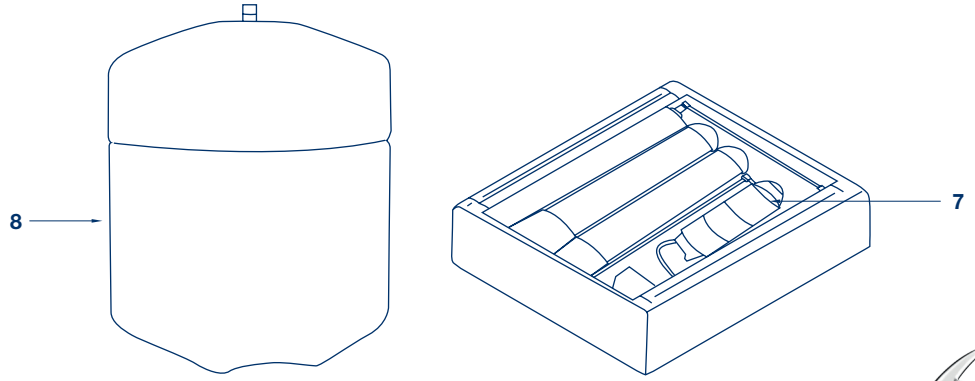

RICAMBI per ciclo di sanificazione

Codice	Descrizione	Q.tà	Prezzo unitario
48105060	CARTUCCIA VUOTA per ciclo di sanificazione	1	€ 72,40
32016210	TESTATA PER CARTUCCIA VUOTA (Acquistare solo se non presente il filtro decloratore)	1	€ 37,50

ACQUA BREVETTI

LINEA GUIDA PER LA CORRETTA MANUTENZIONE

OSMOSI Linea BRAVOCASA 2

Versione in gestione dal 02/2009 al 06/2013

Descrizione	Ogni 4 mesi	Ogni 6 mesi	Dopo 1 anno	Dopo 2 anni	A richiesta
CARTUCCIA INLINE CARBON BLOCK	-	Sostituzione	-	-	-
KIT CARTUCCE	-	Sostituzione	-	-	-
MEMBRANA 100 GPD	-	-	-	-	Ad esaurimento
LAMPADA RAGGI UV 6 WATT	-	-	-	-	Ad esaurimento
LAMPADA RAGGI UV 10 WATT	-	-	-	-	Ad esaurimento
INTERVENTO DI SANIFICAZIONE	Da eseguire alla sostituzione delle cartucce e/o membrane Da eseguire annualmente Da eseguire per periodi di inutilizzo superiori ai 30 giorni	Da eseguire alla sostituzione delle cartucce e/o membrane Da eseguire annualmente Da eseguire per periodi di inutilizzo superiori ai 30 giorni	Da eseguire alla sostituzione delle cartucce e/o membrane Da eseguire annualmente Da eseguire per periodi di inutilizzo superiori ai 30 giorni	Da eseguire alla sostituzione delle cartucce e/o membrane Da eseguire annualmente Da eseguire per periodi di inutilizzo superiori ai 30 giorni	Da eseguire alla sostituzione delle cartucce e/o membrane Da eseguire annualmente Da eseguire per periodi di inutilizzo superiori ai 30 giorni

NOTE:
- Parti elettroniche: durata influenzata dalla qualità e stabilità della fonte di alimentazione
- O-ring: durata influenzata dalla concentrazione di cloro in acqua
- Altri componenti: durata influenzata in riferimento all'installazione di applicazioni più o meno gravose

ACQUA BREVETTI

OSMOSI Linea BRAVOCASA 2 - RICAMBI

Versione in gestione dal 04/2013

Pos.	Codice	Descrizione	Q.tà	OS0200 c/accu-mulo	Q.tà	OS0220 compatta	Prezzo unitario
1	32016207	RUBINETTO COLLO A CIGNO INOX	1	✓	1	✓	€ 66,00
2	32016058	RUBINETTO BLU ½" PRESA ACQUA	1	✓	1	✓	€ 25,80
3	32015069	POMPA ELETTRONICA			1	✓	€ 420,00
4	32016177	SERBATOIO STOCCAGGIO	1	✓			€ 136,00
5	32016170	ELETTROVALVOLA 3/8" VERSIONE C/DISPLAY			1	✓	€ 44,50
	32016171	ELETTROVALVOLA 3/8" VERSIONE S/DISPLAY			1	✓	€ 44,50
6	32016174	SONDA CONDUCIBILITÀ			1	✓	€ 34,00
7	32016212	BLOCCO COLLETTORE			1	✓	€ 225,00
8	32016172	PRESSOSTATO DI MASSIMA			1	✓	€ 44,50
9	32016176	SCHEDA DISPLAY CON TASTIERA			1	✓	€ 63,50
10	32016178	SONDA ANTI-ALLAGAMENTO			1	✓	€ 25,00
11	32016160	VALVOLA BLOCCO COLLETTORE	3	✓	3	✓	€ 14,00
12	32016267	TUBO ALIMENTARE D. 10×7 al metro	1	✓	1	✓	€ 2,10
13	32016501	GOMITO MASCHIO 6×1/8"	2	✓	2	✓	€ 8,95
14	32016175	RACCORDO A CODOLO 8×1/8"	1	✓	1	✓	€ 1,80
15	32016080	VITONE PER RUBINETTO COLLO CIGNO LARGO	1	✓	1	✓	€ 21,90
16	32016193	SCHEDA MADRE BRAVOCASA 2C	1	✓	1	✓	€ 278,00

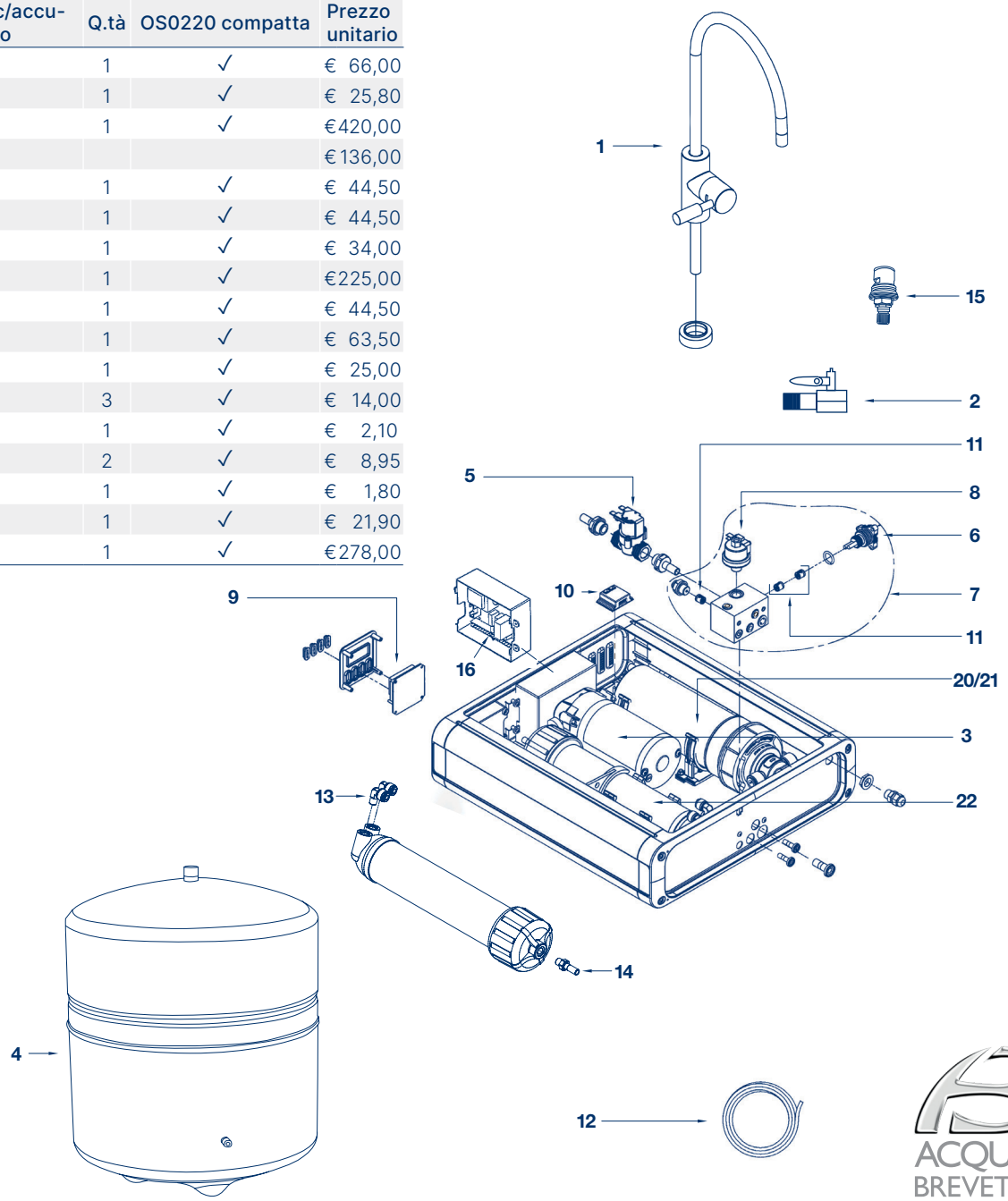

MATERIALE DI CONSUMO E MANUTENZIONE

Applicare lo sconto del listino prodotti in vigore

Codice	Descrizione	Prezzo unitario
48170005	KIT SANITY Prodotto sanificante per processi di igienizzazione barattoli da 1 Kg. - confezione da Kg. 4	€ 120,00
48105016	KIT ANALISI PEROSSIDI per kit sanity Il kit ti permette di verificare se la sanificazione è stata eseguita correttamente	€ 115,00
48500007	SILICONE ALIMENTARE PER LUBRIFICAZIONE gr.56.7	€ 72,00
32016209	CARTUCCIA INLINE CARBON BLOCK SMALL ARGENTO n° 1 per cod. OS0200 c/ accumulo POS. 20	€ 62,00
32016206	CARTUCCIA INLINE CARBON BLOCK SMALL n° 1 per cod. OS0200 - n° 1 per cod. OS0220 POS. 21	€ 58,00
MB010	MEMBRANA 100 GPD n° 1 per cod. OS0200 - n° 2 per cod. OS0220 POS. 22	€ 88,20

RICAMBI per ciclo di sanificazione

Codice	Descrizione	Q.tà	Prezzo
48105060	CARTUCCIA VUOTA per ciclo di sanificazione	1	€ 72,40

Rev.10 - Febbraio 2020

ACQUA BREVETTI

LINEA GUIDA PER LA CORRETTA MANUTENZIONE

OSMOSI Linea BRAVOCASA 2

Versione in gestione dal 04/2013

Descrizione	Ogni 4 mesi	Ogni 6 mesi	Dopo 1 anno	Dopo 2 anni	A richiesta
CARTUCCIA INLINE CARBON BLOCK SMALL ARGENTO	-	-	Sostituzione	-	-
CARTUCCIA INLINE CARBON BLOCK SMALL	-	-	Sostituzione	-	-
MEMBRANA 100 GPD	-	-	-	-	Ad intasamento
INTERVENTO DI SANIFICAZIONE	Da eseguire alla sostituzione delle cartucce e/o membrane Da eseguire annualmente Da eseguire per periodi di inutilizzo superiori ai 30 giorni	Da eseguire alla sostituzione delle cartucce e/o membrane Da eseguire annualmente Da eseguire per periodi di inutilizzo superiori ai 30 giorni	Da eseguire alla sostituzione delle cartucce e/o membrane Da eseguire annualmente Da eseguire per periodi di inutilizzo superiori ai 30 giorni	Da eseguire alla sostituzione delle cartucce e/o membrane Da eseguire annualmente Da eseguire per periodi di inutilizzo superiori ai 30 giorni	Da eseguire alla sostituzione delle cartucce e/o membrane Da eseguire annualmente Da eseguire per periodi di inutilizzo superiori ai 30 giorni

NOTE:
- Parti elettroniche: /
- O-ring: durata influenzata dalla concentrazione di cloro in acqua
- Altri componenti: durata influenzata in riferimento all'installazione di applicazioni più o meno gravose

ACQUA BREVETTI

OSMOSI LINEA BRAVOOSMO - RICAMBI

Versione in gestione dal 04/2011

Pos.	Codice	Descrizione	Q.tà	Manutenzione	Modello						Prezzo unitario
					OS30LE	OS60LE	OS80LE	OS160LE	OS240LE	OS320LE	
	32016143	MEMBRANA+PRESSURE VESSEL+ATTACCHI OS30LE	1	30-60 mesi	✓						€ 670,00
	32016106	MEMBRANA+PRESSURE VESSEL+ATTACCHI OS60LE	1	30-60 mesi		✓					€ 740,00
	32016103	MEMBRANA+PRESSURE VESSEL+ATTACCHI OS80LE	1	30-60 mesi			✓				€ 728,00
	32016236	MEMBRANE+PRESSURE VESSEL+ATTACCHI OS160LE	2	30-60 mesi				✓			€ 1480,00
	32016234	MEMBRANE+PRESSURE VESSEL+ATTACCHI OS240LE	3	30-60 mesi					✓		€ 2200,00
	32016238	MEMBRANE+PRESSURE VESSEL+ATTACCHI OS320LE	4	30-60 mesi						✓	€ 2940,00
	32016102	CORPO POMPANTE	1		✓	✓	✓				€ 220,00
	32016107	CORPO POMPANTE	1					✓	✓		€ 380,00
	32016108	CORPO POMPANTE	1							✓	€ 380,00
	32016201	KIT CARTUCCIA CARBONE+MELT BLOWN 5 m	1	4-6 mesi	✓	✓					€ 55,00
	32016204	CARTUCCIA CARBONE 4 lt.	1	12 mesi			✓	✓	✓	✓	€ 112,00
	32016230	CARTUCCIA PREFILTRO RETE NYLON 60 m.	1	24 mesi			✓	✓	✓	✓	€ 46,50
	32016232	CARTUCCIA DI SICUREZZA MB 5 micron	1	2-4 mesi			✓	✓	✓	✓	€ 23,90

Note:	
MEMBRANE	La durata non è in funzione delle ore di effettivo funzionamento ma delle caratteristiche dell'acqua di alimento e di altri fattori
CARTUCCIA CARBONE:	Ogni 350 ore di funzionamento
CARTUCCIA RETE NYLON:	La cartuccia deve essere periodicamente lavata
CARTUCCIA MELT BLOWN:	Quando si denota uno stato di intasamento

MATERIALE DI CONSUMO E MANUTENZIONE

Applicare lo sconto del listino prodotti in vigore

Codice	Descrizione	Q.tà	Prezzo unitario
48170005	KIT SANITY Prodotto sanificante per processi di igienizzazione barattoli da 1 Kg. - confezione da Kg. 4	1	€ 120,00
48105016	KIT ANALISI PEROSSIDI per kit sanity Il kit ti permette di verificare se la sanificazione è stata eseguita correttamente	1	€ 115,00
48500007	SILICONE ALIMENTARE PER LUBRIFICAZIONE gr.56.7	1	€ 72,00
PC090	Antiprecipitante per membrane osmotiche tanica kg.20	1	€ 220,50

ACQUA BREVETTI

LINEA GUIDA PER LA CORRETTA MANUTENZIONE
OSMOSI LINEA BRAVOOSMO
Versione in gestione dal 04/2011

Descrizione	Ogni 4 mesi	Ogni 6 mesi	Dopo 1 anno	Dopo 2 anni	A richiesta
CARTUCCIA CARBONE	-	-	-	-	350 ore di funzionamento
CARTUCCIA RETE NYLON	-	-	-	-	Pulizia periodica
CARTUCCIA MELT BROWN	-	-	-	-	Sostituzione alla denotazione di uno stato di intasamento
INTERVENTO DI SANIFICAZIONE	Da eseguire alla sostituzione della cartuccia Da eseguire annualmente Da eseguire per periodi di inutilizzo superiori ai 30 giorni	Da eseguire alla sostituzione della cartuccia Da eseguire annualmente Da eseguire per periodi di inutilizzo superiori ai 30 giorni	Da eseguire alla sostituzione della cartuccia Da eseguire annualmente Da eseguire per periodi di inutilizzo superiori ai 30 giorni	Da eseguire alla sostituzione della cartuccia Da eseguire annualmente Da eseguire per periodi di inutilizzo superiori ai 30 giorni	Da eseguire alla sostituzione della cartuccia Da eseguire annualmente Da eseguire per periodi di inutilizzo superiori ai 30 giorni

NOTE:
- Parti elettroniche: /
- O-ring: durata influenzata dalla concentrazione di cloro in acqua
- Altri componenti: durata influenzata in riferimento all'installazione di applicazioni più o meno gravose

ACQUA BREVETTI

BRAVOTHERM 500 - RICAMBI

Pos.	Codice	Descrizione	Q.tà	Prezzo unitario
1	02026001	MANOPOLA CHIUSURA ½"	1	€ 6,00
	02026002	MANOPOLA CHIUSURA ¾"	1	€ 6,20
2	99026002	KIT O-RING BRAVOTHERM 500 (n° 3 pezzi)	1	€ 4,40
3	99026001	ASSIEME CARTUCCIA 1000 µ	1	€ 40,00
4	99026003	ASSIEME VASO C./RUBINETTO	1	€ 50,00

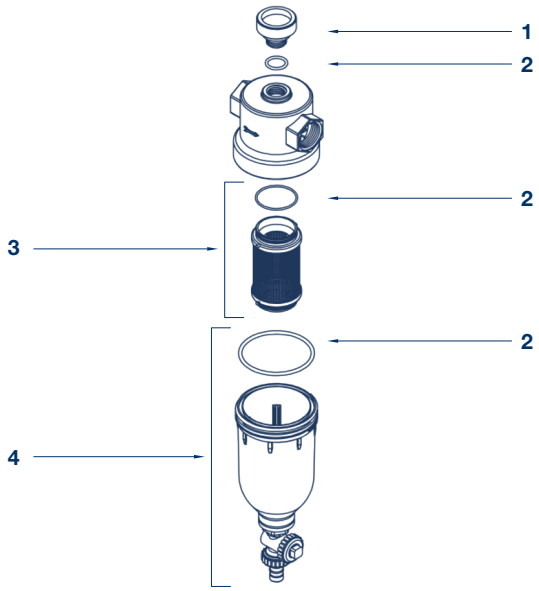

ACQUA BREVETTI

LINEA GUIDA PER LA CORRETTA MANUTENZIONE
BRAVOTHERM 500

Descrizione	1 anno	2 anni	3 anni	4 anni	5 anni
CARTUCCIA INOX	Pulizia	Pulizia	Pulizia	Pulizia	Cambiare se necessario
KIT O-RING	Verifica tenuta filtro In caso di perdita cambiare	Verifica tenuta filtro In caso di perdita cambiare	Verifica tenuta filtro In caso di perdita cambiare	Verifica tenuta filtro In caso di perdita cambiare	Verifica tenuta filtro In caso di perdita cambiare

NOTE:
- Parti elettroniche: /
- O-ring: durata influenzata dalla concentrazione di cloro in acqua
- Componenti defangatore: durata influenzata in riferimento all'installazione di applicazioni più o meno gravose

INDICAZIONI UTILI:
Verificare l'apertura e la chiusura dello scarico vaso, assicurandosi che non vi siano perdite di acqua.

ACQUA BREVETTI

BRAVOTHERM 100 - RICAMBI

Pos.	Codice	Descrizione	Q.tà	Prezzo unitario
1	99026004	KIT O-RING E GUARNIZIONI (n° 5 pezzi)	1	€ 4,00
2	11026001	CARTUCCIA INOX 304 - 500µ	1	€ 8,50
3	99026005	GHIERA COMPLETA CON CALAMITE	1	€ 20,00
4	99026006	RUBINETTO SCARICO COMPLETO	1	€ 16,00
5	21025022	RACCORDO GIRELLATO ¾"	1	€ 9,00
6	21025015	VALVOLA A SFERA ¾"	1	€ 12,00
7	99026007	ASSIEME PULSANTE	1	€ 5,50

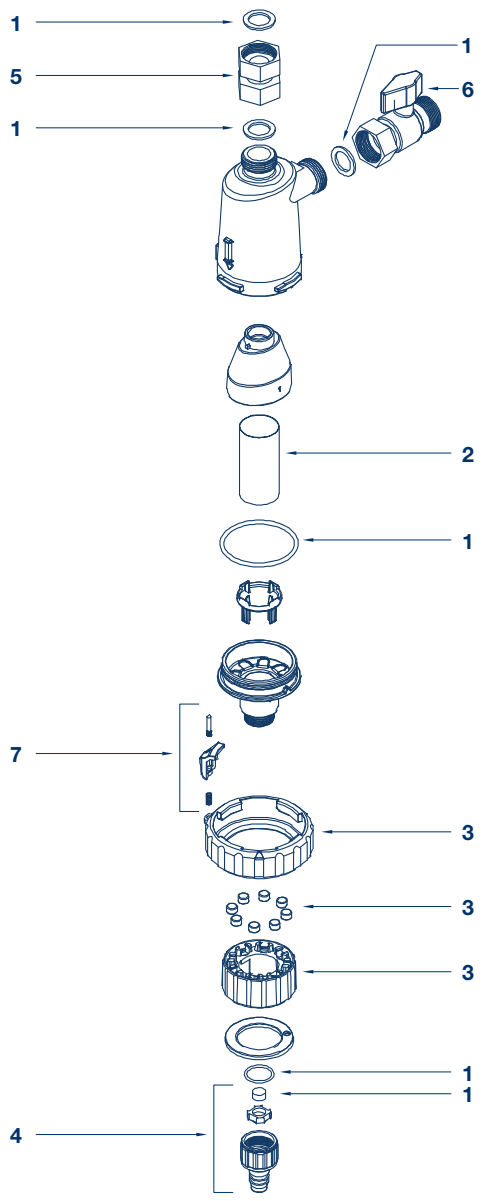

ACQUA BREVETTI

LINEA GUIDA PER LA CORRETTA MANUTENZIONE
BRAVOTHERM 100

Descrizione	1 anno	2 anni	3 anni	4 anni	5 anni
ASSIEME CARTUCCIA	Pulizia	Pulizia	Pulizia	Pulizia	Cambiare se necessario
KIT O-RING	Verifica tenuta filtro In caso di perdita cambiare	Verifica tenuta filtro In caso di perdita cambiare	Verifica tenuta filtro In caso di perdita cambiare	Verifica tenuta filtro In caso di perdita cambiare	Verifica tenuta filtro In caso di perdita cambiare
RIMOZIONE IMPURITÀ	Da eseguire mensilmente	Da eseguire mensilmente	Da eseguire mensilmente	Da eseguire mensilmente	Da eseguire mensilmente

NOTE:
- Parti elettroniche: /
- O-ring: durata influenzata dalla concentrazione di cloro e impurità in acqua
- Componenti defangatore: durata influenzata in riferimento all'installazione di applicazioni più o meno gravose

INDICAZIONI UTILI:
Verificare l'apertura e la chiusura dello scarico vaso, assicurandosi che non vi siano perdite di acqua.

ACQUA BREVETTI

FRIGO GASATORE CASAMIA® - RICAMBI

Produzione da Luglio 2017

Pos.	Codice	Descrizione	Q.tà	Prezzo unitario
1	32015400	SERBATOIO ESTERNO CASAMIA COMPLETO DI COPERCHIO	1	€ 32,80
2	32015409	COPERCHIO SERBATOIO	1	€ 17,60
3	32015402	GUARNIZIONI PER VALVOLA SERBATOIO	2	€ 3,00
4	32015403	CONNETTORE VALVOLA CON CARTUCCIA PER SEBATOIO	1	€ 21,30
5	32015410	GEMMA PER SPIA EROGAZIONE	1	€ 2,60
6	32015401	SCHEDA ELETTRONICA CASAMIA®	1	€ 100,50
7	32015437	SPIA LED BLU 3,3V	1	€ 3,40
8	32015411	CONDENSATORE	1	€ 78,40
9	32015412	VENTOLA	1	€ 48,40
10	32016221	TESTATA FILTRO	1	€ 50,00
11	32015413	POMPA ELETTRONICA 3.9 lpm	1	€ 250,00
12	32015414	COMPRESSORE LG	1	€ 184,00
13	32015415	CAVO ALIMENTAZIONE SCHUKO L 2 m	1	€ 19,70
14	32015416	GRIGLIA PER VASCHETTA	1	€ 12,30
15	32015417	VASCHETTA DI RECUPERO	1	€ 13,20
16	32016250	FRONTALINO CASAMIA® NERO	1	€ 38,40
17	32015404	RIDUTTORE DI PRESSIONE versione bombola usa/getta	1	€ 74,50
	32016008	RIDUTTORE DI PRESSIONE versione bombola ricaricabile	1	€ 84,50
	99022036	RIDUTTORE DI PRESSIONE OBBLIGATORIO se previsto allacciamento apparecchiatura alla rete idrica	1	€ 44,10
	32015405	O-RING 2×8 NBR RIDUTTORE DI PRESSIONE versione usa/getta	1	€ 0,50
18	32015418	AERATORE - ROMPIGETTO	1	€ 17,90
19	32015420	RACCORDO 6 mm ACQUA	1	€ 14,00
20	32015419	RACCORDO 4 mm GAS	1	€ 12,00
21	32015421	TAPPO RACCORDO ACQUA	1	€ 8,00
22	32015422	RACCORDO RAPIDO GOMITO 6-6	1	€ 13,00
	32015423	RACCORDO RAPIDO GOMITO 8-6	1	€ 15,00
	32015424	RACCORDO RAPIDO GOMITO 6-4	1	€ 15,00
23	32015425	RACCORDO RAPIDO IN LINEA 6-6	1	€ 15,80
24	32015426	RACCORDO RAPIDO GOMITO 6-6 RIDOTTO	1	€ 16,00
25	32015427	RACCORDO RAPIDO T 6	1	€ 24,00
26	32015428	VALVOLA DI NON RITORNO	1	€ 31,00
27	32015429	TAPPINO VALVOLA SERBATOIO	1	€ 12,40
28	32015430	SONDA DI LIVELLO COMPLETA PER CARBONATORE	1	€ 52,00
29	32015432	TERMOSTATO REGOLATORE	1	€ 56,00
30	32015433	INSERTO NEBULIZZATORE EROGATORE ACQUA	2	€ 11,80

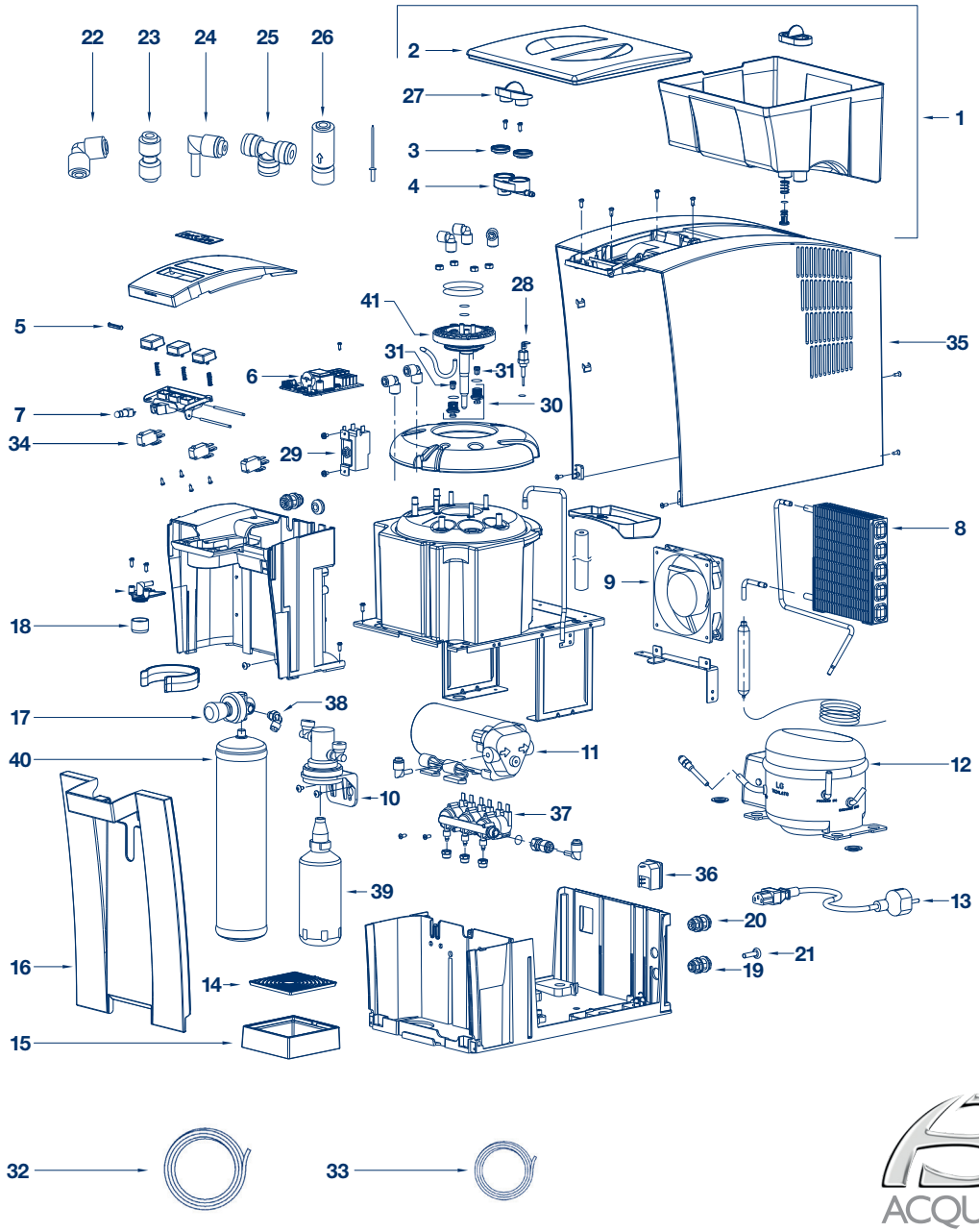

Rev.18 - Febbraio 2020

ACQUA BREVETTI

FRIGO GASATORE CASAMIA® - RICAMBI

Produzione da Luglio 2017

Pos.	Codice	Descrizione	Q.tà	Prezzo unitario
31	32015434	VALVOLA RITEGNO	2	€ 19,50
32	46400003	TUBO ALIMENTARE D.6×4 mm - (alimentazione acqua) al metro	1	€ 6,09
33	46400002	TUBO ALIMENTARE D.4×2 mm - (alimentazione CO_2) al metro	1	€ 3,40
34	32015439	MICROINTERRUTTORE	3	€ 6,50
35	32015441	GUSCIO ESTERNO CASAMIA®	1	€ 60,00
36	32015438	INTERRUTTORE CON SPINA	1	€ 14,00
37	32015443	ELETTROVALVOLA 3 ENTRATE 1 USCITA	1	€ 76,00
38	32015444	RACCORDO GOMITO RIDUTTORE DI PRESSIONE CASAMIA®	1	€ 6,20
41	32015442	TESTATA COMPLETA PER CARBONATORE	1	€ 38,00

MATERIALE DI CONSUMO E MANUTENZIONE

Applicare lo sconto del listino prodotti in vigore

Pos.	Codice	Descrizione	Q.tà	Prezzo unitario
	48170005	KIT SANITY Prodotto sanificante per processi di igienizzazione barattoli da 1 Kg. - confezione da Kg. 4	1	€ 120,00
	48105016	KIT ANALISI PEROSSIDI per kit sanity Il kit ti permette di verificare se la sanificazione è stata eseguita correttamente	1	€ 115,00
	48500007	SILICONE ALIMENTARE PER LUBRIFICAZIONE gr.56.7	1	€ 72,00
39	32016223	FILTRO A CARBONI ATTIVI CON IONI DI ARGENTO KW802S	1	€ 68,25
40	32016006	BOMBOLA CO_2 gr.600 usa/getta	1	€ 65,00
	32016096	ADATTATORE PER RIDUTTORE BOMBOLA RICARICABILE	1	€ 42,00
	32016051	BOMBOLA CO_2 ricaricabile - Kg.1 (Prima carica inclusa)	1	€ 320,00
	32016052	BOMBOLA CO_2 ricaricabile - Kg.1,5 (Prima carica inclusa)	1	€ 258,30
	32016053	BOMBOLA CO_2 ricaricabile - Kg.2 (Prima carica inclusa)	1	€ 283,50
	32016222	KIT INSTALLAZIONE (Valvola non ritorno - valvola antiallagamento)	1	€ 100,80
	32016261	Caraffa "La mia acqua" fa lt.0,69 - conf.2 pz.	1	€ 26,00

ACQUA BREVETTI

LINEA GUIDA PER LA CORRETTA MANUTENZIONE
FRIGO GASATORE CASAMIA®

Descrizione	1 anno	2 anni	3 anni	4 anni	5 anni
FILTRO CARBONI ATTIVI	Sostituzione (autonomia 1.900 lt. max)	Sostituzione (autonomia 1.900 lt. max)	Sostituzione (autonomia 1.900 lt. max)	Sostituzione (autonomia 1.900 lt. max)	Sostituzione (autonomia 1.900 lt. max)
BOMBOLA CO_2 USA E GETTA	Verifica funzionamento Sostituire se necessario	Verifica funzionamento Sostituire se necessario	Verifica funzionamento Sostituire se necessario	Verifica funzionamento Sostituire se necessario	Verifica funzionamento Sostituire se necessario
BOMBOLA RICARICABILE	Verifica funzionamento Caricare se necessario	Verifica funzionamento Caricare se necessario	Verifica funzionamento Caricare se necessario	Verifica funzionamento Caricare se necessario	Verifica funzionamento Caricare se necessario
O-RING 2×8 NBR RIDUTTORE DI PRESSIONE versione usa/getta	Sostituzione ogni cambio bombola	Sostituzione ogni cambio bombola	Sostituzione ogni cambio bombola	Sostituzione ogni cambio bombola	Sostituzione ogni cambio bombola
CONDENSATORE	Pulizia	Pulizia	Pulizia	Pulizia	Pulizia
SCHEDA ELETTRONICA	Verifica funzionamento pulsantiera	Verifica funzionamento pulsantiera	Verifica funzionamento pulsantiera	Verifica funzionamento pulsantiera	Verifica funzionamento pulsantiera
INTERVENTO DI SANIFICAZIONE	Da eseguire alla sostituzione della cartuccia Da eseguire annualmente Da eseguire per periodi di inutilizzo superiori ai 30 giorni	Da eseguire alla sostituzione della cartuccia Da eseguire annualmente Da eseguire per periodi di inutilizzo superiori ai 30 giorni	Da eseguire alla sostituzione della cartuccia Da eseguire annualmente Da eseguire per periodi di inutilizzo superiori ai 30 giorni	Da eseguire alla sostituzione della cartuccia Da eseguire annualmente Da eseguire per periodi di inutilizzo superiori ai 30 giorni	Da eseguire alla sostituzione della cartuccia Da eseguire annualmente Da eseguire per periodi di inutilizzo superiori ai 30 giorni

NOTE:
- Parti elettroniche: durata influenzata dalla qualità e stabilità della fonte di alimentazione
- O-ring: durata influenzata dalla concentrazione di cloro in acqua
- Altri componenti: durata influenzata in riferimento all'installazione di applicazioni più o meno gravose
- Bombola CO_2 usa e getta: autonomia circa 100 lt. di acqua gassata

INDICAZIONI UTILI:
In caso di allacciamento diretto alla rete idrica, non gettare il serbatoio superiore perchè serve per la procedura di sanificazione.
Prima di installare il filtro togliere il cappuccio di protezione.
Collegare SEMPRE un riduttore di pressione in ingresso al frigogasatore quando viene allacciato alla rete idraulica (senza il serbatoio) per evitare che la pressione superi i 4-4,5 bar.
Lasciare sempre collegata una bombola di CO2 (anche scarica) indipendentemente dal fatto che si voglia erogare acqua gasata.
Chiudere sempre il riduttore di pressione (segno -) prima e dopo ogni operazione di sostituzione della bombola di CO2.
In fase di prima installazione lasciare sempre che si riempia di acqua tutto il carbonatore (la pompa si spegnerà da sola) prima di aprire il riduttore di pressione (segno +).
Se si usa il frigogasatore con il serbatoio montato sopra bisogna sempre mettere il tappo (in dotazione) nel foro di ingresso acqua nella parte posteriore.

ACQUA BREVETTI

FRIGO GASATORE SOTTOLAVELLO CASAMIA® S - RICAMBI

Pos.	Codice	Descrizione	Q.tà	Prezzo unitario
1	32015435	GEMMA PER SPIA EROGAZIONE	1	€ 2,60
2	32015436	SCHEDA ELETTRONICA CASAMIA® S	1	€ 184,00
3	32015411	CONDENSATORE	1	€ 78,40
4	32015412	VENTOLA	1	€ 48,40
5	32016221	TESTATA FILTRO	1	€ 50,00
6	32015413	POMPA ELETTRONICA 3.9 lpm	1	€ 250,00
7	32015414	COMPRESSORE LG	1	€ 184,00
8	32015415	CAVO ALIMENTAZIONE SCHUKO L 2 m	1	€ 19,70
9	32015404	RIDUTTORE DI PRESSIONE versione bombola usa/getta	1	€ 74,50
	32016008	RIDUTTORE DI PRESSIONE versione bombola ricaricabile	1	€ 84,50
	99022036	RIDUTTORE DI PRESSIONE OBBLIGATORIO per allacciamento apparecchiatura alla rete idrica	1	€ 44,10
	32015405	O-RING 2×8 NBR RIDUTTORE DI PRESSIONE versione usa/getta	1	€ 0,50
10	32015420	RACCORDO 6 mm ACQUA	1	€ 14,00
11	32015419	RACCORDO 4 mm GAS	2	€ 12,00
12	32015421	TAPPO RACCORDO ACQUA	1	€ 8,00
13	32015422	RACCORDO RAPIDO GOMITO 6-6	1	€ 13,00
14	32015423	RACCORDO RAPIDO GOMITO 8-6	1	€ 15,00
15	32015424	RACCORDO RAPIDO GOMITO 6-4	2	€ 15,00
16	32015426	RACCORDO RAPIDO GOMITO 6-6 RIDOTTO	1	€ 13,00
17	32015427	RACCORDO RAPIDO T 6	1	€ 15,00
18	32015430	SONDA DI LIVELLO COMPLETA PER CARBONATORE	1	€ 52,00
19	32015432	TERMOSTATO REGOLATORE	1	€ 56,00
20	32015431	RACCORDO RAPIDO A Y 6 mm	1	€ 38,00
21	32015433	INSERTO NEBULIZZATORE EROGATORE ACQUA	2	€ 11,80
22	32015434	VALVOLA RITEGNO	2	€ 19,50
23	32016073	RUBINETTO CINQUE VIE CROMATO	1	€ 759,00
	32016162	RUBINETTO TRE VIE CROMATO COLLO A CIGNO	1	€ 399,00
	32016163	RUBINETTO TRE VIE CROMATO	1	€ 377,00
24	32016036	RUBINETTO INTERCETTAZIONE 1/4 - 3/8 PER MISCELATORI con sistemi di filtrazione	1	€ 38,80
25	46400003	TUBO ALIMENTARE D.6×4 mm - (alimentazione acqua) al metro	1	€ 6,09
26	46400002	TUBO ALIMENTARE D.4×2 mm - (alimentazione CO_2) al metro	1	€ 3,40
27	32015438	INTERRUTTORE CON SPINA	1	€ 14,00
28	32015442	TESTATA COMPLETA PER CARBONATORE	1	€ 38,00

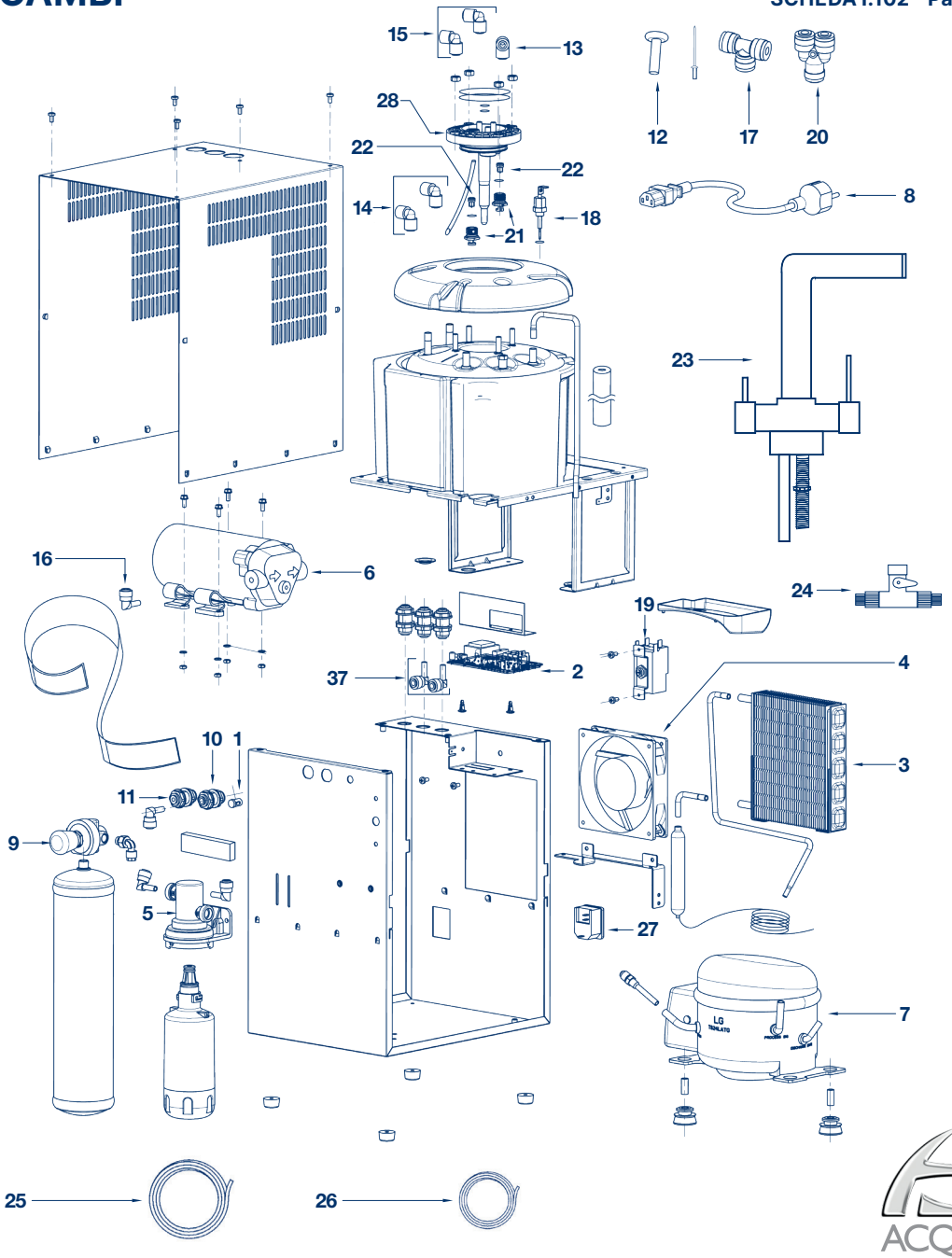

Rev.15 - Febbraio 2020

ACQUA BREVETTI

FRIGO GASATORE SOTTOLAVELLO CASAMIA® S - RICAMBI

MATERIALE DI CONSUMO E MANUTENZIONE

Applicare lo sconto del listino prodotti in vigore

Pos.	Codice	Descrizione	Q.tà	Prezzo unitario
	48170005	KIT SANITY Prodotto sanificante per processi di igienizzazione barattoli da 1 Kg. - confezione da Kg. 4	1	€ 120,00
	48105016	KIT ANALISI PEROSSIDI per kit sanity Il kit ti permette di verificare se la sanificazione è stata eseguita correttamente	1	€ 115,00
	48500007	SILICONE ALIMENTARE PER LUBRIFICAZIONE gr.56.7	1	€ 72,00
39	32016223	FILTRO A CARBONI ATTIVI CON IONI DI ARGENTO KW802S	1	€ 68,25
40	32016006	BOMBOLA CO_2 gr.600 usa/getta	1	€ 65,00
	32016096	ADATTATORE PER RIDUTTORE BOMBOLA RICARICABILE	1	€ 42,00
	32016051	BOMBOLA CO_2 ricaricabile - Kg.1 (Prima carica inclusa)	1	€ 320,00
	32016052	BOMBOLA CO_2 ricaricabile - Kg.1,5 (Prima carica inclusa)	1	€ 258,30
	32016053	BOMBOLA CO_2 ricaricabile - Kg.2 (Prima carica inclusa)	1	€ 283,50
	32016222	KIT INSTALLAZIONE (Valvola non ritorno - valvola antiallagamento)	1	€ 100,80
	32016261	Caraffa "La mia acqua" fa lt.0,69 - conf.2 pz.	1	€ 26,00

ACQUA BREVETTI

LINEA GUIDA PER LA CORRETTA MANUTENZIONE
FRIGO GASATORE SOTTOLAVELLO CASAMIA® S

Descrizione	1 anno	2 anni	3 anni	4 anni	5 anni
FILTRO CARBONI ATTIVI	Sostituzione (autonomia 1.900 lt. max)	Sostituzione (autonomia 1.900 lt. max)	Sostituzione (autonomia 1.900 lt. max)	Sostituzione (autonomia 1.900 lt. max)	Sostituzione (autonomia 1.900 lt. max)
BOMBOLA CO_2 USA E GETTA	Verifica funzionamento Sostituire se necessario	Verifica funzionamento Sostituire se necessario	Verifica funzionamento Sostituire se necessario	Verifica funzionamento Sostituire se necessario	Verifica funzionamento Sostituire se necessario
BOMBOLA RICARICABILE	Verifica funzionamento Caricare se necessario	Verifica funzionamento Caricare se necessario	Verifica funzionamento Caricare se necessario	Verifica funzionamento Caricare se necessario	Verifica funzionamento Caricare se necessario
O-RING 2×8 NBR RIDUTTORE DI PRESSIONE versione usa/getta	Sostituzione ogni cambio bombola	Sostituzione ogni cambio bombola	Sostituzione ogni cambio bombola	Sostituzione ogni cambio bombola	Sostituzione ogni cambio bombola
CONDENSATORE	Pulizia	Pulizia	Pulizia	Pulizia	Pulizia
SCHEDA ELETTRONICA	Verifica funzionamento pulsantiera	Verifica funzionamento pulsantiera	Verifica funzionamento pulsantiera	Verifica funzionamento pulsantiera	Verifica funzionamento pulsantiera
INTERVENTO DI SANIFICAZIONE	Da eseguire alla sostituzione della cartuccia Da eseguire annualmente Da eseguire per periodi di inutilizzo superiori ai 30 giorni	Da eseguire alla sostituzione della cartuccia Da eseguire annualmente Da eseguire per periodi di inutilizzo superiori ai 30 giorni	Da eseguire alla sostituzione della cartuccia Da eseguire annualmente Da eseguire per periodi di inutilizzo superiori ai 30 giorni	Da eseguire alla sostituzione della cartuccia Da eseguire annualmente Da eseguire per periodi di inutilizzo superiori ai 30 giorni	Da eseguire alla sostituzione della cartuccia Da eseguire annualmente Da eseguire per periodi di inutilizzo superiori ai 30 giorni

NOTE:
- Parti elettroniche: durata influenzata dalla qualità e stabilità della fonte di alimentazione
- O-ring: durata influenzata dalla concentrazione di cloro in acqua
- Altri componenti: durata influenzata in riferimento all'installazione di applicazioni più o meno gravose
- Bombola CO_2 usa e getta: autonomia circa 100 lt. di acqua gassata

INDICAZIONI UTILI:
In caso di allacciamento diretto alla rete idrica, non gettare il serbatoio superiore perchè serve per la procedura di sanificazione.
Prima di installare il filtro togliere il cappuccio di protezione.
Prima dell'installazione della bombola di CO_2 assicurarsi che il rubinetto del riduttore di pressione sia chiuso (segno -);
avvitare la bombola di CO_2 e aprire totalmente il rubinetto del riduttore di pressione (segno +)

ACQUA BREVETTI

FRIGO GASATORE BravoCASA 3 - RICAMBI

Pos.	Codice	Descrizione	Q.tà	Prezzo unitario
1	32015145	BECCUCCIO INOX	1	€ 42,20
2	32016146	AERATORE - ROMPIGETTO	1	€ 20,90
3	32016028	LAMPADA UV 4 WATT PUNTO EROGAZIONE	1	€ 62,00
4	32016266	VASCHETTA RACCOGLI-GOCCE CON GRIGLIA	1	€ 24,50
5	32016147	MOTORE	1	€228,00
6	32016148	POMPA A PALETTE - 100 lt/h	1	€ 297,00
7	32016149	POMPA DI AGITAZIONE	1	€ 47,30
8	32016150	INTERRUTTORE	1	€ 21,60
9	32016151	SCHEDA PULSANTIERA	1	€ 53,00
10	32016033	GRUPPO BLOCCO ELETTROVALVOLA 3 VIE	1	€ 84,00
11	32016152	TERMOSTATO	1	€ 53,00
12	32016153	CONDENSATORE	1	€ 97,00
13	32016154	COMPRESSORE	1	€ 316,00
14	32016089	CAVO ALIMENTAZIONE SHUKO	1	€ 28,10
15	32016155	MOTORE C/VENTOLA	1	€ 83,80
16	32016156	BANCO DI GHIACCIO COMPLETO - 30 lt/h	1	€795,00
17	32016007	RIDUTTORE DI PRESSIONE versione bombola usa/getta	1	€ 84,50
	32016008	RIDUTTORE DI PRESSIONE versione bombola ricaricabile	1	€ 84,50
18	32015440	RACCORDO 6 mm ACQUA (in gestione da 2020)	1	€ 27,00

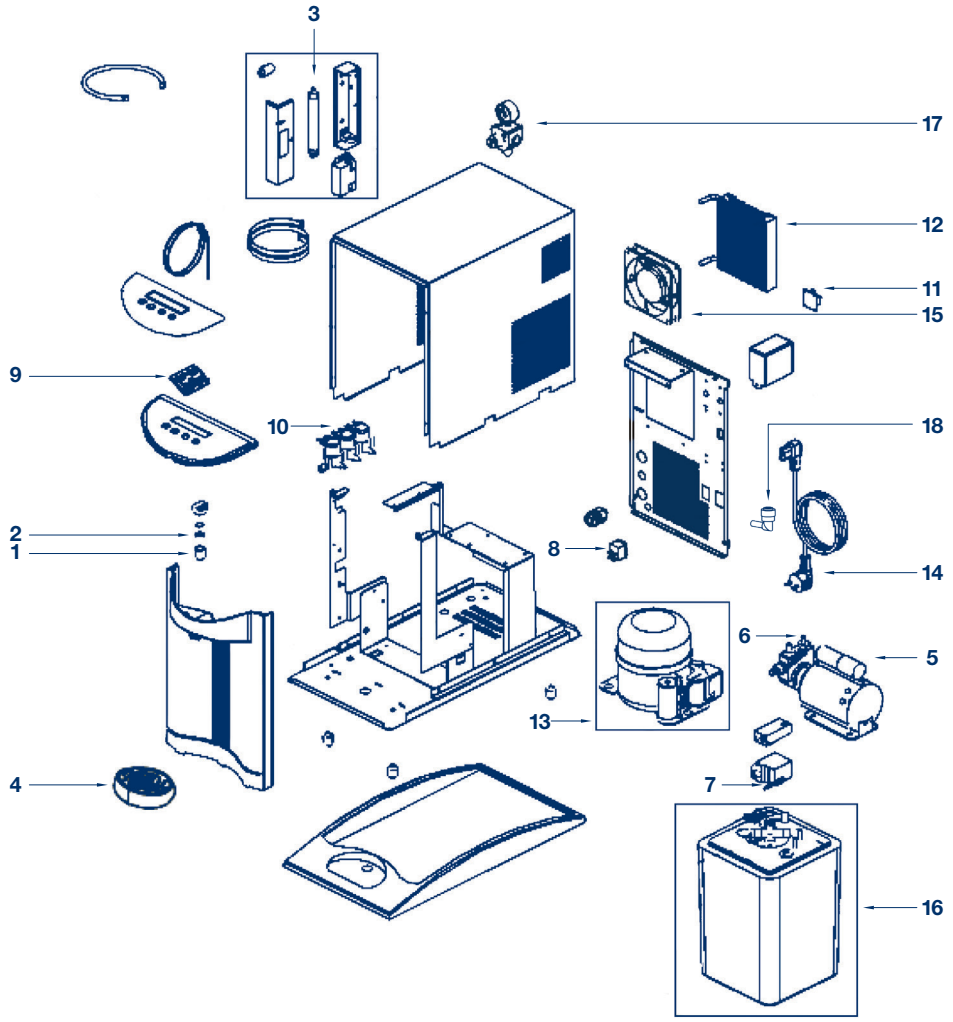

Rev.8 - Febbraio 2020

NOTE:

Per le posizioni non indicate in tabella contattare Acqua Brevetti per la quotazione.

ACQUA BREVETTI

FRIGO GASATORE BravoCASA 3 - RICAMBI

MATERIALE DI CONSUMO E MANUTENZIONE

Applicare lo sconto del listino prodotti in vigore

Codice	Descrizione		Q.tà	Prezzo unitario
48170005	KIT SANITY Prodotto sanificante per processi di igienizzazione barattoli da 1 Kg. - confezione da Kg. 4		1	€ 120,00
48105016	KIT ANALISI PEROSSIDI per kit sanity Il kit ti permette di verificare se la sanificazione è stata eseguita correttamente		1	€ 115,00
48500007	SILICONE ALIMENTARE PER LUBRIFICAZIONE gr.56.7		1	€ 72,00
32016200	CARTUCCIA BRAVO-PRO small		1	€ 57,00
32016202	CARTUCCIA BRAVO-PRO medium		1	€ 92,00
32016006	BOMBOLA CO_2 gr.600 usa/getta		1	€ 65,00
32016051	BOMBOLA CO_2 ricaricabile - Kg.1	(Prima carica inclusa)	1	€ 320,00
32016052	BOMBOLA CO_2 ricaricabile - Kg.1,5	(Prima carica inclusa)	1	€ 258,30
32016053	BOMBOLA CO_2 ricaricabile - Kg.2	(Prima carica inclusa)	1	€ 283,50

RICAMBI per ciclo di sanificazione

Codice	Descrizione	Q.tà	Prezzo unitario
48105060	CARTUCCIA VUOTA per ciclo di sanificazione	1	€ 72,40
32016210	TESTATA PER CARTUCCIA VUOTA (Acquistare solo se non presente il filtro decloratore)	1	€ 37,50

ACQUA BREVETTI

LINEA GUIDA PER LA CORRETTA MANUTENZIONE
FRIGO GASATORE BravoCASA3

Descrizione	1 anno	2 anni	3 anni	4 anni	5 anni
CARTUCCIA BRAVO-PRO ** SMALL	Sostituzione (autonomia 10.600 lt. max)	Sostituzione (autonomia 10.600 lt. max)	Sostituzione (autonomia 10.600 lt. max)	Sostituzione (autonomia 10.600 lt. max)	Sostituzione (autonomia 10.600 lt. max)
CARTUCCIA BRAVO-PRO ** MEDIUM	Sostituzione (autonomia 16.900 lt. max)	Sostituzione (autonomia 16.900 lt. max)	Sostituzione (autonomia 16.900 lt. max)	Sostituzione (autonomia 16.900 lt. max)	Sostituzione (autonomia 16.900 lt. max)
BOMBOLA CO_2 USA E GETTA *	Verifica funzionamento Sostituire se necessario	Verifica funzionamento Sostituire se necessario	Verifica funzionamento Sostituire se necessario	Verifica funzionamento Sostituire se necessario	Verifica funzionamento Sostituire se necessario
BOMBOLA RICARICABILE	Verifica funzionamento Caricare se necessario	Verifica funzionamento Caricare se necessario	Verifica funzionamento Caricare se necessario	Verifica funzionamento Caricare se necessario	Verifica funzionamento Caricare se necessario
CONDENSATORE	Pulizia	Pulizia	Pulizia	Pulizia	Pulizia
SCHEDA ELETTRONICA	Verifica funzionamento pulsantiera	Verifica funzionamento pulsantiera	Verifica funzionamento pulsantiera	Verifica funzionamento pulsantiera	Verifica funzionamento pulsantiera
INTERVENTO DI SANIFICAZIONE	Da eseguire alla sostituzione della cartuccia Da eseguire annualmente Da eseguire per periodi di inutilizzo superiori ai 30 giorni	Da eseguire alla sostituzione della cartuccia Da eseguire annualmente Da eseguire per periodi di inutilizzo superiori ai 30 giorni	Da eseguire alla sostituzione della cartuccia Da eseguire annualmente Da eseguire per periodi di inutilizzo superiori ai 30 giorni	Da eseguire alla sostituzione della cartuccia Da eseguire annualmente Da eseguire per periodi di inutilizzo superiori ai 30 giorni	Da eseguire alla sostituzione della cartuccia Da eseguire annualmente Da eseguire per periodi di inutilizzo superiori ai 30 giorni

* Autonomia: circa 100 lt. di acqua gassata
** Se presente

NOTE:
- Parti elettroniche: durata influenzata dalla qualità e stabilità della fonte di alimentazione
- O-ring: durata influenzata dalla concentrazione di cloro in acqua
- Altri componenti: durata influenzata in riferimento all'installazione di applicazioni più o meno gravose

ACQUA BREVETTI

FRIGO GASATORE BravoCASA 3 IN - RICAMBI

Pos.	Codice	Descrizione	Q.tà	Prezzo unitario
1	32016155	MOTORE C/VENTOLA	1	€ 83,80
2	32016153	CONDENSATORE	1	€ 97,00
3	32016152	TERMOSTATO	1	€ 53,00
4	32016158	LED ROSSO 230V	1	€ 19,00
5	32016150	INTERRUTTORE	1	€ 21,60
6	32016089	CAVO ALIMENTAZIONE SHUKO	1	€ 28,10
7	32016147	MOTORE	1	€ 228,00
8	32016148	POMPA A PALETTE - 100 lt/h	1	€ 297,00
9	32016154	COMPRESSORE	1	€ 316,00
10	32016149	POMPA DI AGITAZIONE	1	€ 47,30
11	32016156	BANCO DI GHIACCIO COMPLETO - 30 lt/h	1	€ 795,00
	32016157	BANCO DI GHIACCIO COMPLETO - 45 lt/h	1	€ 845,00
12	32016007	RIDUTTORE DI PRESSIONE versione bombola usa/getta	1	€ 84,50
	32016008	RIDUTTORE DI PRESSIONE versione bombola ricaricabile	1	€ 84,50
13	32015440	RACCORDO 6 mm ACQUA (in gestione da 2020)	1	€ 27,00

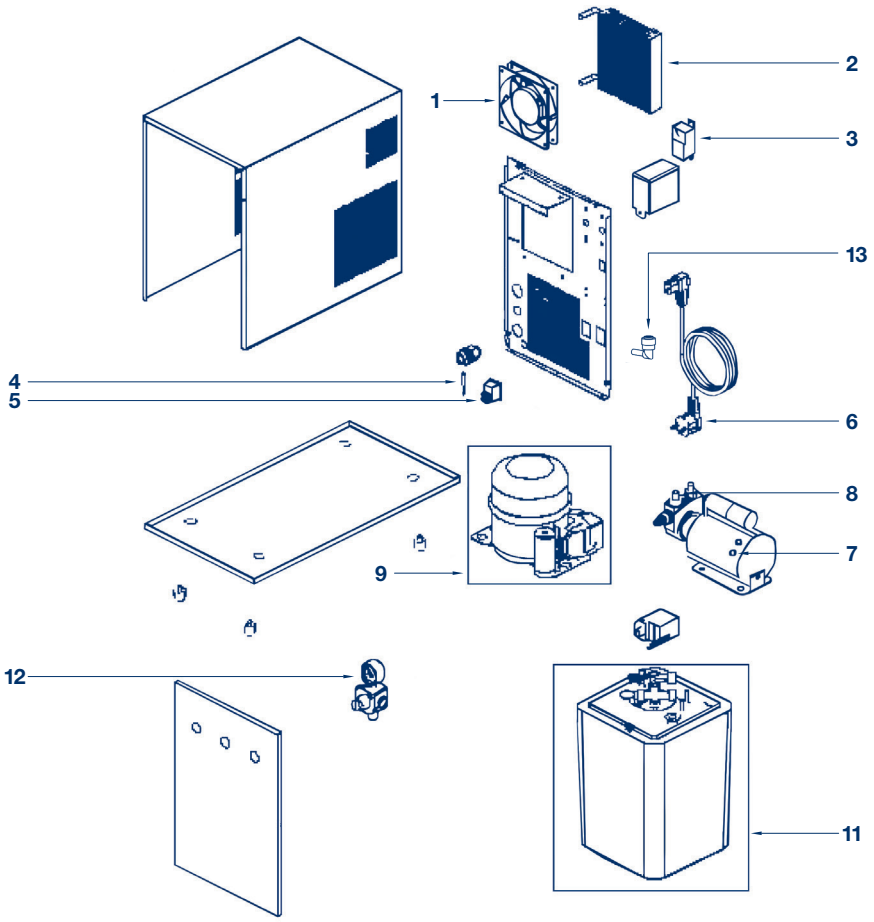

Rev.6 - Febbraio 2020

NOTE:

Per le posizioni non indicate in tabella contattare Acqua Brevetti per la quotazione.

ACQUA BREVETTI

FRIGO GASATORE BravoCASA 3 IN - RICAMBI

ACCESSORI

Applicare lo sconto del listino prodotti in vigore

Codice	Descrizione	Q.tà	Prezzo unitario
32016073	RUBINETTO 5 VIE	1	€ 759,00

MATERIALE DI CONSUMO E MANUTENZIONE

Applicare lo sconto del listino prodotti in vigore

Codice	Descrizione	Q.tà	Prezzo unitario
48170005	*KIT SANITY Prodotto sanificante per processi di igienizzazione barattoli da 1 Kg. - confezione da Kg. 4	1	€ 120,00
48105016	KIT ANALISI PEROSSIDI per kit sanity Il kit ti permette di verificare se la sanificazione è stata eseguita correttamente	1	€ 115,00
48500007	SILICONE ALIMENTARE PER LUBRIFICAZIONE gr.56.7	1	€ 72,00
32016200	CARTUCCIA BRAVO-PRO small	1	€ 57,00
32016202	CARTUCCIA BRAVO-PRO medium	1	€ 92,00
32016006	BOMBOLA CO_2 gr.600 usa/getta	1	€ 65,00
32016051	BOMBOLA CO_2 ricaricabile - Kg.1 (Prima carica inclusa)	1	€ 320,00
32016052	BOMBOLA CO_2 ricaricabile - Kg.1,5 (Prima carica inclusa)	1	€ 258,30
32016053	BOMBOLA CO_2 ricaricabile - Kg.2 (Prima carica inclusa)	1	€ 283,50

RICAMBI per ciclo di sanificazione

Codice	Descrizione	Q.tà	Prezzo unitario
48105060	CARTUCCIA VUOTA per ciclo di sanificazione	1	€ 72,40
32016210	TESTATA PER CARTUCCIA VUOTA (Acquistare solo se non presente il filtro decloratore)	1	€ 37,50

ACQUA BREVETTI

LINEA GUIDA PER LA CORRETTA MANUTENZIONE
FRIGO GASATORE BravoCASA3 IN

Descrizione	1 anno	2 anni	3 anni	4 anni	5 anni
CARTUCCIA BRAVO-PRO ** SMALL	Sostituzione (autonomia 10.600 lt. max)	Sostituzione (autonomia 10.600 lt. max)	Sostituzione (autonomia 10.600 lt. max)	Sostituzione (autonomia 10.600 lt. max)	Sostituzione (autonomia 10.600 lt. max)
CARTUCCIA BRAVO-PRO ** MEDIUM	Sostituzione (autonomia 16.900 lt. max)	Sostituzione (autonomia 16.900 lt. max)	Sostituzione (autonomia 16.900 lt. max)	Sostituzione (autonomia 16.900 lt. max)	Sostituzione (autonomia 16.900 lt. max)
BOMBOLA CO_2 USA E GETTA *	Verifica funzionamento Sostituire se necessario	Verifica funzionamento Sostituire se necessario	Verifica funzionamento Sostituire se necessario	Verifica funzionamento Sostituire se necessario	Verifica funzionamento Sostituire se necessario
BOMBOLA RICARICABILE	Verifica funzionamento Caricare se necessario	Verifica funzionamento Caricare se necessario	Verifica funzionamento Caricare se necessario	Verifica funzionamento Caricare se necessario	Verifica funzionamento Caricare se necessario
CONDENSATORE	Pulizia	Pulizia	Pulizia	Pulizia	Pulizia
INTERVENTO DI SANIFICAZIONE	Da eseguire alla sostituzione della cartuccia Da eseguire annualmente Da eseguire per periodi di inutilizzo superiori ai 30 giorni	Da eseguire alla sostituzione della cartuccia Da eseguire annualmente Da eseguire per periodi di inutilizzo superiori ai 30 giorni	Da eseguire alla sostituzione della cartuccia Da eseguire annualmente Da eseguire per periodi di inutilizzo superiori ai 30 giorni	Da eseguire alla sostituzione della cartuccia Da eseguire annualmente Da eseguire per periodi di inutilizzo superiori ai 30 giorni	Da eseguire alla sostituzione della cartuccia Da eseguire annualmente Da eseguire per periodi di inutilizzo superiori ai 30 giorni

* Autonomia: circa 100 lt. di acqua gassata
** Se presente

NOTE:
- Parti elettroniche: durata influenzata dalla qualità e stabilità della fonte di alimentazione
- O-ring: durata influenzata dalla concentrazione di cloro in acqua
- Altri componenti: durata influenzata in riferimento all'installazione di applicazioni più o meno gravose

ACQUA BREVETTI

FONTANELLA REFRIGERANTE BravoCASA 4 - RICAMBI

Pos.	Codice	Descrizione	Q.tà	Prezzo unitario
1	32016066	RUBINETTO COLLO DI CIGNO	1	€ 96,00
	32016285	RUBINETTO COLONNA CON LEVETTA (in gestione da 01/21)	1	€ 102,00
	32016014	LEVA NERA PER RUBINETTO COLLO DI CIGNO (in gestione fino 12/20)	1	€ 19,00
	32016292	LEVETTA NERA PLASTICA (in gestione da 01/21) per rubinetto cod.32016285	1	€ 26,00
2	32016011	RUBINETTO ZAMPILLO	1	€ 100,50
3	32016025	RUBINETTO A PEDALE	1	€ 91,80
4	32016029	CAVO PEDALE	1	€ 24,20
5	32016044	STAFFA PEDALE	1	€ 48,60
6	32016076	PEDALE PER RUBINETTO	1	€ 31,40
7	32016077	LAVELLO INOX RAGGIATO	1	€ 76,00
8	32016140	IMBUTO SCARICO LAVELLO C/VITE - PILETTA	1	€ 18,70
9	32016078	VALVOLA MECCANICA PER VERSIONE RUBINETTO A PEDALE	1	€ 71,50
10	32016079	CONDENSATORE	1	€ 97,00
11	32016088	COMPRESSORE	1	€ 267,00
12	32016089	CAVO ALIMENTAZIONE SHUKO	1	€ 28,10
	32016091	ALIMENTATORE 230-100V	1	€ 71,80
13	32016109	MOTORE C/VENTOLA	1	€ 121,00

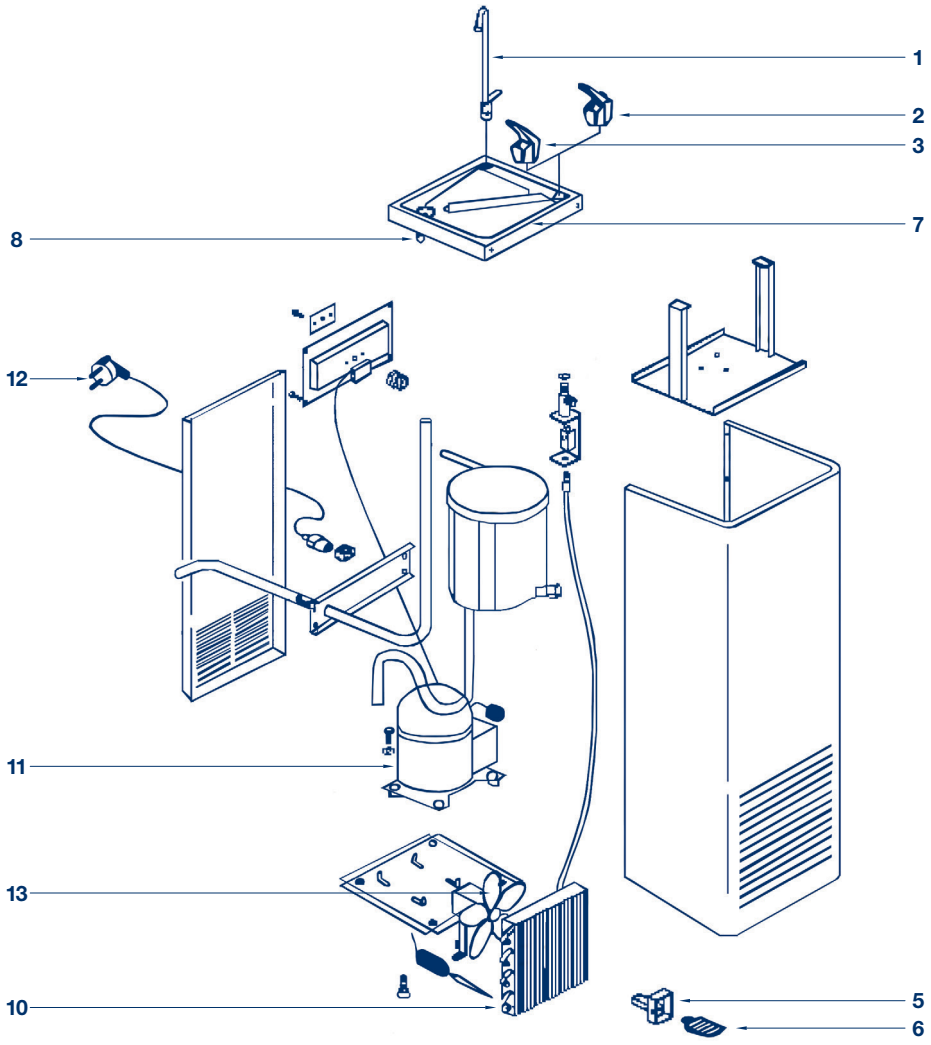

MATERIALE DI CONSUMO E MANUTENZIONE

Applicare lo sconto del listino prodotti in vigore

Codice	Descrizione	Q.tà	Prezzo unitario
48170005	KIT SANITY Prodotto sanificante per processi di igienizzazione barattoli da 1 Kg. - confezione da Kg. 4	1	€ 120,00
48105016	KIT ANALISI PEROSSIDI per kit sanity Il kit ti permette di verificare se la sanificazione è stata eseguita correttamente	1	€ 115,00
48500007	SILICONE ALIMENTARE PER LUBRIFICAZIONE gr.56.7	1	€ 72,00
32016202	CARTUCCIA BRAVO-PRO medium Sostituzione cartuccia: ogni 16900 lt o almeno una volta anno	1	€ 80,33

RICAMBI per ciclo di sanificazione

Codice	Descrizione	Q.tà	Prezzo unitario
48105060	CARTUCCIA VUOTA per ciclo di sanificazione	1	€ 72,40
32016210	TESTATA PER CARTUCCIA VUOTA Acquistare solo se non presente il filtro decloratore)	1	€ 37,50

ACQUA BREVETTI

LINEA GUIDA PER LA CORRETTA MANUTENZIONE
FRIGO GASATORE BravoCASA 4

Descrizione	1 anno	2 anni	3 anni	4 anni	5 anni
CARTUCCIA BRAVO-PRO ** SMALL	Sostituzione (autonomia 10.600 lt. max)	Sostituzione (autonomia 10.600 lt. max)	Sostituzione (autonomia 10.600 lt. max)	Sostituzione (autonomia 10.600 lt. max)	Sostituzione (autonomia 10.600 lt. max)
CARTUCCIA BRAVO-PRO ** MEDIUM	Sostituzione (autonomia 16.900 lt. max)	Sostituzione (autonomia 16.900 lt. max)	Sostituzione (autonomia 16.900 lt. max)	Sostituzione (autonomia 16.900 lt. max)	Sostituzione (autonomia 16.900 lt. max)
CONDENSATORE	Pulizia	Pulizia	Pulizia	Pulizia	Pulizia
INTERVENTO DI SANIFICAZIONE	Da eseguire alla sostituzione della cartuccia Da eseguire annualmente Da eseguire per periodi di inutilizzo superiori ai 30 giorni	Da eseguire alla sostituzione della cartuccia Da eseguire annualmente Da eseguire per periodi di inutilizzo superiori ai 30 giorni	Da eseguire alla sostituzione della cartuccia Da eseguire annualmente Da eseguire per periodi di inutilizzo superiori ai 30 giorni	Da eseguire alla sostituzione della cartuccia Da eseguire annualmente Da eseguire per periodi di inutilizzo superiori ai 30 giorni	Da eseguire alla sostituzione della cartuccia Da eseguire annualmente Da eseguire per periodi di inutilizzo superiori ai 30 giorni

** Se presente

NOTE:
- Parti elettroniche: durata influenzata dalla qualità e stabilità della fonte di alimentazione
- O-ring: durata influenzata dalla concentrazione di cloro in acqua
- Altri componenti: durata influenzata in riferimento all'installazione di applicazioni più o meno gravose

ACQUA BREVETTI

DEBATTERIZZATORI LINEA ULTRA-V - RICAMBI

Pos.	Codice	Descrizione	Q.tà	Manutenzione	Modello						Prezzo unitario
					120	240	600	1000	3000	10000	
	32016064	LAMPADA RAGGI UV 4 WATT	1	7000-9000 ore	✓						€ 38,00
	32016112	LAMPADA RAGGI UV 6 WATT	1	7000-9000 ore		✓					€ 44,00
	32016115	LAMPADA RAGGI UV 16 WATT	1	7000-9000 ore			✓				€ 118,00
	32016350	LAMPADA RAGGI UV 17 WATT	1	7000-9000 ore				✓			€ 154,00
	32016351	LAMPADA RAGGI UV 41 WATT	1	7000-9000 ore					✓		€ 158,00
	32016352	LAMPADA RAGGI UV 87 WATT	1	7000-9000 ore						✓	€ 234,00
	32016356	O-RING 25×4 PER LAMPADA	1					✓	✓	✓	€ 12,50
	32016362	O-RING 4087 TAPPO FISSAGGIO SUPERIORE LAMPADA	1					✓	✓	✓	€ 13,00
	32016119	QUARZO 4 WATT	1		✓						€ 52,00
	32016093	QUARZO 6 WATT	1			✓					€ 64,00
	32016118	QUARZO 16 WATT	1				✓				€ 94,00
	32016357	QUARZO 17 WATT	1					✓			€ 190,00
	32016355	QUARZO 87 WATT	1						✓	✓	€ 190,00
	32016120	ALIMENTATORE 4-6 WATT	1		✓	✓					€ 92,00
	32016124	ALIMENTATORE 10-16 WATT	1				✓				€ 108,00
	32016123	ALIMENTATORE CON PORTALAMPADA 17 WATT	1					✓			€ 260,00
	32016121	ALIMENTATORE CON PORTALAMPADA 41 WATT	1						✓		€ 300,00
	32016125	ALIMENTATORE CON PORTALAMPADA 87 WATT	1							✓	€ 632,00

ACQUA BREVETTI

DEBATTERIZZATORI LINEA DB - RICAMBI

Fuori produzione - Anno distribuzione 2008-2014

Pos.	Codice	Descrizione	Q.tà	Manutenzione	Modello DB200	DB500	DB1000	DB2500	DB5000	Prezzo unitario
	32016002	LAMPADA RAGGI UV 8 WATT - acquistare con cod.32016013 IN VENDITA FINO AD ESAURIMENTO SCORTE	1	7000-9000 ore	✓					€ 109,00
	32016013	FILO ATTACCO LAMPADA RAGGI UV 8 WATT IN VENDITA FINO AD ESAURIMENTO SCORTE	1		✓					€ 22,00
	32016021	LAMPADA RAGGI UV 20 WATT	1	7000-9000 ore		✓				€ 112,00
	32016022	LAMPADA RAGGI UV 38 WATT short	1	7000-9000 ore			✓			€ 117,00
	32016023	LAMPADA RAGGI UV 38 WATT	1	7000-9000 ore				✓		€ 135,00
	32016023	LAMPADA RAGGI UV 38 WATT	2						✓	€ 135,00
	32016003	QUARZO 8 WATT	1		✓					€ 64,00
	32016046	QUARZO 20 WATT	1			✓				€ 74,00
	32016087	QUARZO 38 WATT short	1				✓			€ 118,00
	32016026	QUARZO 38 WATT	1					✓		€ 100,00
	32016026	QUARZO 38 WATT	2						✓	€ 100,00
	32016015	ALIMENTATORE 12 WATT	1		✓					€ 80,00
	32016081	ALIMENTATORE 24 WATT	1			✓	✓	✓	✓	€ 114,00
	32016084	ALIMENTATORE C/CENTRALINA 38 WATT OLD (mod.bianco)	1				✓	✓		€ 552,00
	32016104	SCHEDA ELETTRONICA 20 WATT	1			✓				€ 296,00
	32016099	SCHEDA ELETTRONICA 38 WATT	1				✓	✓		€ 284,00
	32016082	QUADRO ELETTRICO 8 WATT	1		✓					€ 198,00
	32016083	QUADRO ELETTRICO 20 WATT	1			✓				€ 230,00
	32016145	QUADRO ELETTRICO 38 WATT	1					✓		€ 600,00
	32016085	QUADRO ELETTRICO 38 WATT	1						✓	€ 688,00

ACQUA BREVETTI

CONTROL PANEL X1000 - RICAMBI

Versione in gestione dal 12/2018 al 12/2020

Pos.	Codice	Descrizione		Q.tà	Prezzo unitario
1	23022050	CENTRALINA K50 CONTROLLO PANNELLO	(in gestione fino al 12/19)	1	€ 752,00
	23022046	CENTRALINA K150 CONTROLLO PANNELLO E GESTIONE WI-FI KOMMBOX		1	€ 1311,00
2	PM040	POMPA AKL603 CON TESTATA DEGASANTE		1	€ 335,00
3	A1010010	CONTENITORE 2 PEZZI TESTATA/VASO		1	€ 46,00
4	A4030100	CARTUCCIA NYLON 80µ PER CONTENITORE 2 PEZZI		1	€ 18,00
5	A1070020	STAFFA		1	€ 38,00
6	9900105015	SONDA REDOX PER CONTROL PANEL X1000		1	€ 143,00
7	9900103047	FLUSSIMETRO E PORTA SONDA		1	€ 539,00
8	0000090004	TUBO ACQUA IN/OUT 8×12 PE (in dotazione 2 mt.)	(al metro)	1	€ 7,00

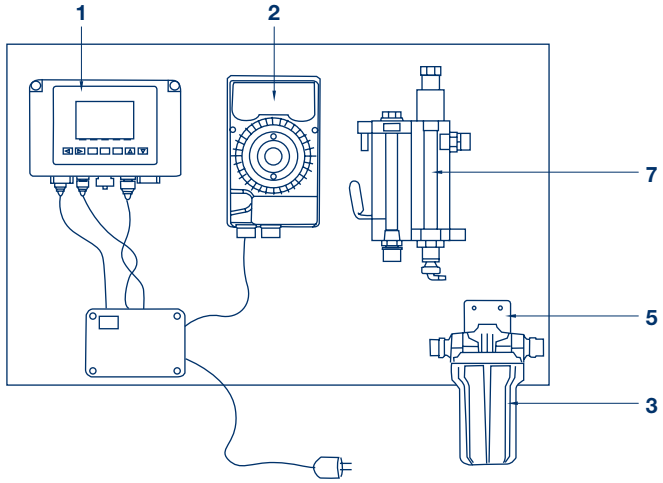

MATERIALE DI CONSUMO E MANUTENZIONE

Applicare lo sconto del listino prodotti in vigore

Codice	Descrizione	Q.tà	Prezzo unitario
9900122010	SOLUZIONE TAMPONE PER CALIBRAZIONE SONDA REDOX ml. 250	1	€ 86,00

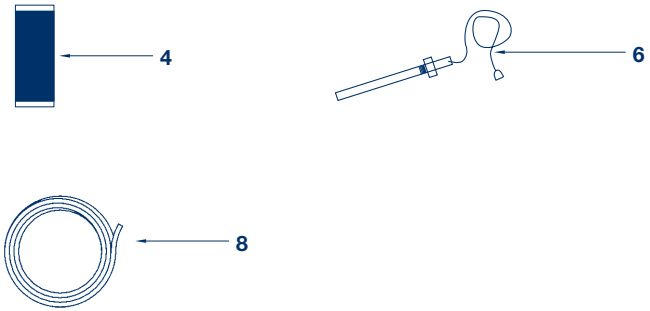

ACQUA BREVETTI

LINEA GUIDA PER LA CORRETTA MANUTENZIONE
CONTROL PANEL X1000

Descrizione	3 mesi	6 mesi	9 mesi	1 anno
PRODOTTO FERROCID® 5280-S	Verifica livello su serbatoio Riempimento se necessario	Verifica livello su serbatoio Riempimento se necessario	Verifica livello su serbatoio Riempimento se necessario	Verifica livello su serbatoio Riempimento se necessario
PANNELLO X1000	Verifica funzionamento generale	Verifica funzionamento generale	Verifica funzionamento generale	Verifica funzionamento generale
SONDA REDOX	Pulizia Sostituzione se necessario	Pulizia Sostituzione se necessario	Pulizia Sostituzione se necessario	Pulizia Sostituzione se necessario
ALLOGGIAMENTO SONDA REDOX	Pulizia	Pulizia	Pulizia	Pulizia
CARTUCCIA NYLON CONTENITORE	Pulizia	Pulizia	Pulizia	Pulizia

NOTE:
- Parti elettroniche: durata influenzata dalla qualità e stabilità della fonte di alimentazione
- O-ring: durata influenzata dalla concentrazione di cloro in acqua

INDICAZIONI UTILI:
Prima di effettuare qualsiasi intervento di manutenzione o pulizia, togliere la presa di corrente togliendo tensione all'apparecchio.
In caso di inutilizzo del pannello X1000 potrebbe verificarsi il disadescamento della pompa dosatrice.
Seguire le istruzioni riportate nel manuale al paragrafo adescamento della pompa (www.acquabrevetti.it sezione prodotti).

ACQUA BREVETTI

CONTROL PANEL X3000 - RICAMBI

Versione in gestione dal 01/2020

Pos.	Codice	Descrizione		Q.tà	Prezzo unitario
1	23022055	QUADRO DI COMANDO CON MODULO Wi-Fi INTEGRATO		1	€ 1010,00
2	PM036	POMPA A MEMBRANA		1	€ 803,00
3	23022057	STAFFA PER POMPA		1	€ 28,00
4	23022058	FLUSSIMETRO E PORTA SONDA COMPLETO DI PORTAGOMMA IN PVDF		1	€ 490,00
5	23022059	SONDA REDOX PER CONTROL PANEL X3000		1	€ 390,00
6	23022052	FILTRO COMPLETO DI CARTUCCIA E RACCORDI PVDF		1	€ 240,00
7	23022060	CARTUCCIA INOX 150 µ PER FILTRO		1	€ 90,00
8	23022054	CHIAVE APERTURA FILTRO		1	€ 12,00
9	23022012	PORTAGOMMA PVDF		6	€ 38,00
10	23022053	TUBO ACQUA IN-OUT 6×8 PVDF (in dotazione 4 mt)	(al metro)	1	€ 16,00
11	23022061	TUBO PER POMPA 4×6 PVDF	(al metro)	1	€ 14,00
--	23022064	VALVOLA DI INIEZIONE PER POMPA ½" PVDF		1	€ 27,00

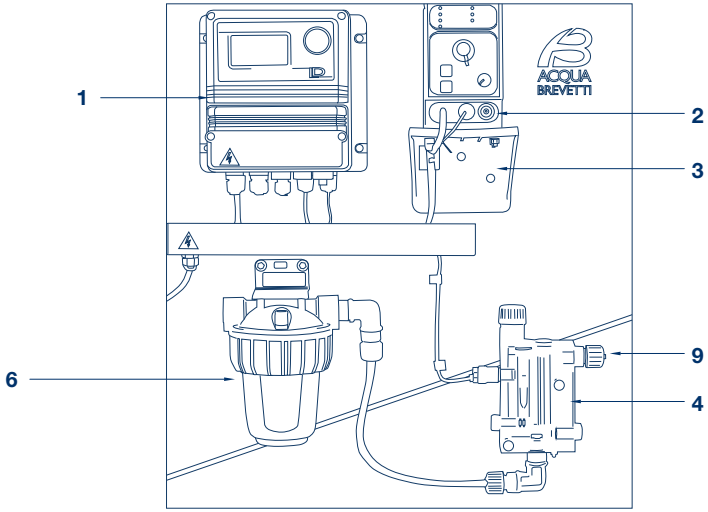

MATERIALE DI CONSUMO E MANUTENZIONE

Applicare lo sconto del listino prodotti in vigore

Codice	Descrizione	Q.tà	Prezzo unitario
23022062	SOLUZIONE TAMPONE PER CALIBRAZIONE SONDA REDOX ml. 50	1	€ 22,00

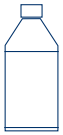

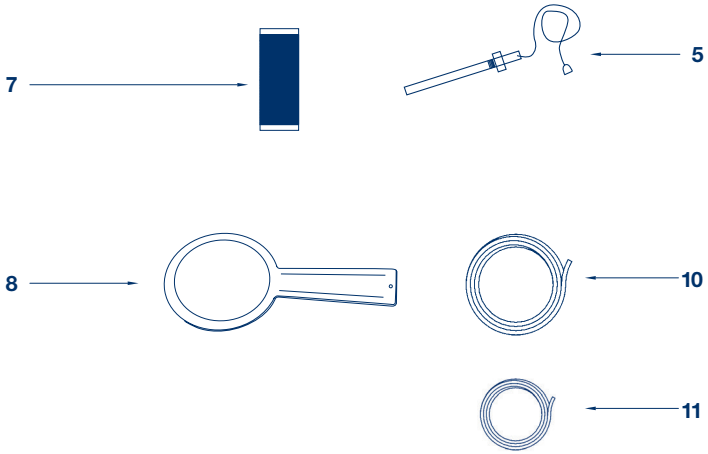

ACQUA BREVETTI

LINEA GUIDA PER LA CORRETTA MANUTENZIONE
CONTROL PANEL X3000

Descrizione	3 mesi	6 mesi	9 mesi	1 anno
PRODOTTO FERROCID® 5280-S	Verifica livello su serbatoio Riempimento se necessario	Verifica livello su serbatoio Riempimento se necessario	Verifica livello su serbatoio Riempimento se necessario	Verifica livello su serbatoio Riempimento se necessario
PANNELLO X3000	Verifica funzionamento generale	Verifica funzionamento generale	Verifica funzionamento generale	Verifica funzionamento generale
SONDA REDOX	Pulizia Sostituzione se necessario	Pulizia Sostituzione se necessario	Pulizia Sostituzione se necessario	Pulizia Sostituzione se necessario
ALLOGGIAMENTO SONDA REDOX	Pulizia	Pulizia	Pulizia	Pulizia
CARTUCCIA INOX 70 µ CONTENITORE	Pulizia	Pulizia	Pulizia	Pulizia

NOTE:
- Parti elettroniche: durata influenzata dalla qualità e stabilità della fonte di alimentazione
- O-ring: durata influenzata dalla concentrazione di cloro in acqua

INDICAZIONI UTILI:
Prima di effettuare qualsiasi intervento di manutenzione o pulizia, togliere la presa di corrente togliendo tensione all'apparecchio.
In caso di inutilizzo del pannello X3000 potrebbe verificarsi il disadescamento della pompa dosatrice.
Seguire le istruzioni riportate nel manuale al paragrafo adescamento della pompa (www.acquabrevetti.it sezione prodotti).

ACQUA BREVETTI

TOWER CONTROL X2000 - RICAMBI

Pos.	Codice	Descrizione	Q.tà	Prezzo unitario
1	23022048	CENTRALINA K800 CONTROLLO PANNELLO	1	€ 1018,00
2	EM99071145	VALVOLA DI INIEZIONE (Kit da n° 5 pezzi)	4	€ 97,00
3	9900105014	SONDA Ph	1	€ 129,00
4	9900101101	SONDA CONDUCIBILITÀ	1	€ 151,00
5	9900107318	VALVOLA SPILLAGGIO	1	€ 43,00
6	0000101184	SENSORE DI FLUSSO	1	€ 103,00

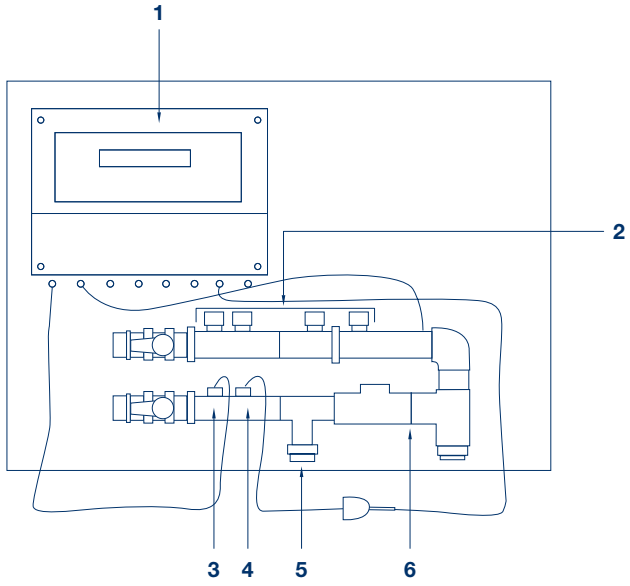

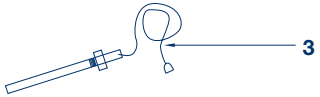

ACQUA BREVETTI

LINEA GUIDA PER LA CORRETTA MANUTENZIONE
TOWER CONTROL X2000

Descrizione	3 mesi	6 mesi	9 mesi	1 anno
PRODOTTO GUARDIAN RAFFREDDAMENTO	Verifica livello su serbatoio Riempimento se necessario	Verifica livello su serbatoio Riempimento se necessario	Verifica livello su serbatoio Riempimento se necessario	Verifica livello su serbatoio Riempimento se necessario
PRODOTTO BC300	Verifica livello su serbatoio Riempimento se necessario	Verifica livello su serbatoio Riempimento se necessario	Verifica livello su serbatoio Riempimento se necessario	Verifica livello su serbatoio Riempimento se necessario
PANNELLO X2000	Verifica funzionamento generale	Verifica funzionamento generale	Verifica funzionamento generale	Verifica funzionamento generale
SONDA Ph	Pulizia Sostituzione se necessario	Pulizia Sostituzione se necessario	Pulizia Sostituzione se necessario	Pulizia Sostituzione se necessario
ALLOGGIAMENTO SONDA Ph	Pulizia	Pulizia	Pulizia	Pulizia

NOTE:
- Parti elettroniche: durata influenzata dalla qualità e stabilità della fonte di alimentazione
- O-ring: durata influenzata dalla concentrazione di cloro in acqua

INDICAZIONI UTILI:
Prima di effettuare qualsiasi intervento di manutenzione o pulizia, togliere la presa di corrente togliendo tensione all'apparecchio.
In caso di inutilizzo del pannello X1000 potrebbe verificarsi il disadescamento della pompa dosatrice.
Seguire le istruzioni riportate nel manuale al paragrafo adescamento della pompa (www.acquabrevetti.it sezione prodotti).

ACQUA BREVETTI

MATERIALE DI CONSUMO

Categoria: Addolcimento e filtrazione

Codice	Descrizione	Q.tà	Prezzo unitario
48100007	SALE PASTIGLIE cloruro di sodio 99.9% - sacco kg.25	1	€ 25,00
48100026	MATERIALE FILTRANTE BIRM- sacco lt.28	1	€190,00
48100019	MATERIALE FILTRANTE PIROLUSITE- sacco kg.25	1	€295,00
48100005	QUARZITE FINE granul.0.7-1 - sacco kg.25	1	€ 95,00
48100022	QUARZITE MEDIA granul.1-2 - sacco kg.25	1	€ 95,00
48100006	QUARZITE GROSSA granul.2-3 - sacco kg.25	1	€ 95,00
48100004	CARBONE ATTIVO MINERALE - sacco kg.25	1	€262,50
48100009	ANTRACITE granul.06-1 - sacco kg.25	1	€ 83,80
48100032	RESINA PER ADDOLCIMENTO HCR-S/S - sacco kg.25	1	€250,00

Categoria: Sistemi anticalcare e stazioni di dosaggio

Prodotti Linea ACQUASIL: Soluzioni acquose di polifosfati specifici per acqua potabile con doppio effetto protettivo, anticorrosivo ed antincrostante

Codice	Descrizione	Pompa BravaDOS	Pompa MiniDOS	Pompa MiniDUE Ghibli	Stazioni di dosaggio	Q.tà	Prezzo unitario
PC002	ACQUASIL 20/40® - Bottiglia da Kg. 1 (conf. da pz. 8)	✓	✓			1	€ 17,50
PC200	ACQUASIL 20/40® - Scatola di 4 ricariche da gr. 250		✓			1	€ 17,50
PC003	ACQUASIL 20/40® - Tanica da Kg. 5 (conf. da pz. 2)	✓	✓			1	€ 73,50
PC013	ACQUASIL 20/40® L - Bottiglia da Kg. 1 (conf. da pz. 8)	✓	✓			1	€ 16,80
PC075	ACQUASIL 20/40® L - Tanica da Kg. 5 (conf. da pz. 2)	✓	✓			1	€ 78,00
PC100	ACQUASIL 2/15® - Scatola di 4 ricariche da gr. 250			✓		1	€ 17,50
PC104	ACQUASIL 2/15® - Scatola di 1 ricarica da Kg. 1			✓		1	€ 17,50
PC014	ACQUASIL 5/10 - Tanica da Kg. 20				✓	1	€ 78,00
PC015	ACQUASIL 5/10 L - Tanica da Kg. 20				✓	1	€ 80,00

Rev.10 - Febbraio 2020

NOTE:

- Per il MATERIALE DI CONSUMO, considerare la scontistica abbinata al CATALOGO LISTINO in vigore e alla Linea di competenza;
- Consulta il CATALOGO LISTINO in vigore per gli altri prodotti.

ACQUA BREVETTI

MATERIALE DI CONSUMO

Categoria: Linee ausiliarie di trattamento

Codice	Descrizione	Q.tà	Prezzo unitario
PC007	POLISAN - Prodotto in polvere a purezza alimentare - Antincrostante anticorrosivo per il trattamento di acqua potabile - Utilizzo: dosatori in genere - Barattolo Kg. 1	1	€ 30,00
PC004	ACQUAPOLIFOS - Prodotto in polvere - Antincrostante anticorrosivo per il trattamento di acqua uso tecnologico - Utilizzo: dosatori in genere - Barattolo Kg. 1	1	€ 23,10
PC052	DILURIT CAT - Additivo ossidante a base di ipoclorito di sodio - Utilizzo: stazioni di dosaggio DOSANET P - Tanica Kg. 20	1	€ 104,00
PC080	FERROCID® 5280-S - Condizionante multifunzionale per circuiti idrici sanitari - Igienizzante e sanitizzante per il trattamento dell'acqua potabile - Utilizzo: stazioni di dosaggio DOSANET P e SIMPLY - Tanica Kg. 25	1	€ 204,00
PC032	FERROFOS® 8446 - Trattamento multifunzionale circuiti aperti - Anticorrosivo antincrostante per sistemi di raffreddamento a torre evaporativa e sistemi a perdere - Utilizzo: TOWER CONTROL X2000 - Tanica Kg. 20	1	€ 231,00
PC046	FERROCID® 4601 - Slimicida e preservante per torri evaporative - Per il controllo della crescita di batteri in circuiti di raffreddamento, scambiatori di calore, ecc. - Utilizzo: TOWER CONTROL X2000 - Tanica Kg. 20	1	€ 327,60

Kit di analisi

Codice	Descrizione	Q.tà	Prezzo unitario
48105001	KIT ANALISI DUREZZA n.1 indicatore n.1 titolante	1	€ 29,40
48105009	KIT ANALISI CLORO	1	€ 50,00
48105007	EASY CHECK AZ® 600	1	€ 44,00
48105019	KIT ANALISI ALCALINITÁ CALDAIE	1	€ 43,05
48105006	KIT ANALISI FERRO SCALA 0.5 - 15 ppm	1	€ 63,00
48105008	KIT ANALISI AMMONIACA	1	€ 48,30
48105015	KIT ANALISI MANGANESE COL. 0.05 - 1.5 ppm	1	€ 89,25
48105031	KIT ANALISI FERROLIX 8343	1	€ 109,20
9900122010	SOLUZIONE TAMPONE PER CALIBRAZIONE SONDA REDOX ml. 250 PER PANNELLO X1000	1	€ 86,00

Rev.10 - Febbraio 2020

NOTE:

- Per il MATERIALE DI CONSUMO, considerare la scontistica abbinata al CATALOGO LISTINO in vigore e alla Linea di competenza;
- Consulta il CATALOGO LISTINO in vigore per gli altri prodotti.

ACQUA BREVETTI

Strumenti di misura

Codice	Descrizione	Q.tà	Prezzo unitario
48105023	PH-METRO CON ELETTRODO NON SOSTITUIBILE	1	€ 194,25
48105025	KIT SOLUZIONE PER CALIBRAZIONE Ph-metro Ph 7	1	€ 42,00
48105034	KIT SOLUZIONE PER CALIBRAZIONE Ph-metro Ph 4	1	€ 42,00
48105049	STRUMENTO CHECKER colorimetro tascabile misurazione cloro libero	1	€ 224,00
48105059	REAGENTI BUSTINE PER STRUMENTO CHECKER (n° 25 bustine a confezione)	1	€ 39,00
48105064	CUVETTA CON TAPPO ricambio per strumento Checker	2	€ 44,00
48105024	CONDUTTIVIMETRO TASCABILE	1	€ 153,30
48105026	KIT SOLUZIONE TARATURA CONDUTTIVIMETRO	1	€ 77,70
48105029	RIFRATTOMETRO MISURAZIONE PRODOTTO ANTIGELO	1	€ 228,90
48105080	VALIGETTA TEST PER CONTROLLI ANNUALI La norma UNI 8065:2019 prevede dei controlli annuali obbligatori su impianti di climatizzazione estiva ed invernale, di produzione acqua calda sanitaria e solare termico. La valigetta comprende i kit sottoelencati per analizzare i valori riportati nella tabella seguente:	1	€ 190,00

	pH	Conducibilità elettrica	Durezza	Condizionante chimico
Strumento tester + kit taratura pH, EC	✓	✓		
Kit analisi durezza			✓	
Kit analisi protettivo				✓
Kit analisi fosfati				✓

Categoria: Universale

Codice	Descrizione	Q.tà	Prezzo unitario
48170005	KIT SANITY - SANIFICANTE PER LAVAGGI Prodotto sanificante per processi di igienizzazione - Kit completo di n.4 bottiglie da 1 kg.	4	€ 120,00
48105016	KIT ANALISI PEROSSIDI PER KIT SANITY Il Kit ti permette di verificare se la sanificazione è stata eseguita correttamente	1	€ 115,00
48500007	SILICONE ALIMENTARE PER LUBRIFICAZIONE gr.56.7 Il Fluido viene utilizzato per lubrificare gli o-ring in genere nella fase di smontaggio/rimontaggio o cambio particolare - N.1 bottiglia da 1 kg.	1	€ 72,00
48170006	321FILL Kit riempimento materiali filtranti	1	€248,00

NOTE:

- Per il MATERIALE DI CONSUMO, considerare la scontistica abbinata al CATALOGO LISTINO in vigore e alla Linea di competenza;
- Consulta il CATALOGO LISTINO in vigore per gli altri prodotti.

ACQUA BREVETTI

Le schede prodotto interne sono soggette a cambiamento senza preavviso.
Non si accettano contestazioni imputabili ad eventuali errori di stampa.
Ai termini di Legge è vietata la riproduzione anche parziale del presente listino ricambi che resta proprietà di Acqua Brevetti SRL.
Per ulteriori informazioni tecniche consultare il nostro sito www.acquabrevetti.it nella sezione prodotti o contattarci.
© Copyright 2025 Acqua Brevetti SRL

ACQUA BREVETTI

Note

Trattare l'acqua è utile e vantaggioso

Azienda certificata
ISO 9001:2015

ACQUA BREVETTI SRL
Via Molveno, 8 - 35035 MESTRINO (PD) - ITALY
Tel. +39 049.8974006 - Fax +39 049.8978649
www.acquabrevetti.it - www.acquasil.it
info@acquabrevetti.it